ОГЛАВЛЕНИЕ:

ВЫТЯЖНЫЕ УСТРОЙСТВА И КОНСОЛЬНО-ПОВОРОТНЫЕ УДЛИНЯЮЩИЕ МЕХАНИЗМЫ 3

ВЫТЯЖНЫЕ ВЕНТИЛЯТОРЫ 14

СТАЦИОНАРНЫЕ ФИЛЬТРЫ 25

ПЕРЕДВИЖНЫЕ ФИЛЬТРОВЕНТИЛЯЦИОННЫЕ АГРЕГАТЫ 35

РЕЦИРКУЛЯЦИОНАЯ ПРИТОЧНО-ВЫТЯЖНАЯ ФИЛЬТРОВЕНТИЛЯЦИОННАЯ СИСТЕМА 46

ФИЛЬТРОВЕНТИЛЯЦИОННАЯ СИСТЕМА DILUTER 49

КОМПЛЕКТУЮЩИЕ И СРЕДСТВА УПРАВЛЕНИЯ ВЕНТИЛЯЦИОННЫМИ СИСТЕМАМИ 51

ОБЗОРЫ ПРОДУКЦИИ И ПРИМЕНЕНИЯ 77

МОДУЛЬНЫЙ ВЫТЯЖНОЙ ЩЕЛЕВОЙ ЗОНТ 83

КОМПЛЕКТАЦИЯ 85
СХЕМА ПОДБОРА 98
ОПЦИИ И ПРИНАДЛЕЖНОСТИ 104

СИСТЕМЫ МЕСТНОЙ ВЫТЯЖНОЙ ВЕНТИЛЯЦИИ 108

ВЫТЯЖНЫЕ УСТРОЙСТВА И КОНСОЛЬНО–ПОВОРОТНЫЕ УДЛИНЯЮЩИЕ МЕХАНИЗМЫ

Вытяжные устройства предназначены для удаления из зоны дыхания на рабочих местах токсичных веществ, выделяющихся при большинстве технологических процессов (сварка, пайка, наплавка, плазменное напыление, плазменная и газовая резка, абразивная обработка металла, шлифовка, механическая обработка металла с использованием масел и СОЖ, литье и т.д.).

Основным достоинством вытяжных устройств является их исключительная гибкость и легкость перемещения с одновременно четкой самофиксацией в пространстве, что позволяет приближать воздухоприемную воронку непосредственно к источнику загрязнений. Такой способ локализации вредностей на сегодняшний день во всем мире признан наиболее эффективным и экономичным, так как позволяет в несколько раз снизить затраты на отопление и вентиляцию рабочих помещений, особенно в течение отопительного периода и быстро (менее, чем за один сезон) окупить затраченные на приобретение вентиляционного оборудования средства.

СИСТЕМА ROTAHOOD® обеспечивает оптимальное положение воздухоприемной воронки при любом положении вытяжного устройства. Место сварки хорошо просматривается, в то время как сварочные аэрозоли эффективно удаляются. Воздухоприемная воронка в стандартном варианте комплектуется заслонкой и вращается на 360°, а по желанию возможна установка освещения рабочего места и автоматического выключателя.

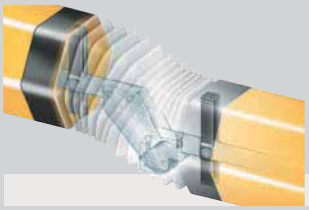

СИСТЕМА BALANCEWHEEL® основывается на технологии, при которой усилия сжатия и растяжения в шарнирах вытяжного устройства распределяются так, что устройство моментально фиксируется в любом положении. Это позволяет облегчить работу и сделать систему более удобной для пользователя в случае необходимости частого перемещения вытяжного устройства. Сбалансированная конструкция практически снимает необходимость в обслуживании устройств.

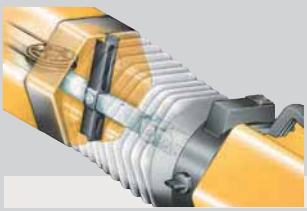

СИСТЕМА EASYLIFT®, встроенная в шарниры вытяжных устройств ProLine, разблокирует фрикционный замок и облегчает процесс вертикального перемещения вытяжного устройства.

T–Flex	– телескопическое вытяжное устройство; – рабочая зона до 2.5 метров.
Flex	– гибкое вытяжное устройство; – рабочая зона 2, 3 или 4 метра; – простота эксплуатации.
UltraFlex	– сверхгибкое вытяжное устройство; – рабочая зона 3 или 4 метра; – крайне прост в эксплуатации.
UltraFlex–4/ LowCeiling	– гибкое вытяжное устройство; – рабочая зона 4 метра; – для помещений с низкими потолками.
NEC	– консольно–поворотный удлиняющий механизм; – рабочая зона до 8 метров; – для использования совместно с вытяжными устройствами Flex или UltraFlex.

PLYMOVENT®
clean air at work

FLEX ГИБКОЕ ВЫТЯЖНОЕ УСТРОЙСТВО

Flex это настенное гибкое вытяжное устройство с вращающейся на 360° воздухо–приемной воронкой **RotaHood.** Встроенная в воздухоприемную воронку дроссельная заслонка может быть полностью или частично закрыта, или полностью открыта для управления воздушным потоком через воронку. Устройство оборудовано фокусирующим дефлектором, который направляет воздушный поток непосредственно в воронку. Устройство оснащено усовершенствованной фрикционной системой **EasyLift**, предназначенной для удобства применения и легкого позиционирования в пространстве самого устройства. Вытяжное устройство Flex–2 предназначено для применения в стационарных вентиляционных вытяжных системах. Вытяжные устройства Flex–3, Flex–4 предназначены для применения как в передвижных фильтровентиляционных агрегатах, так и в стационарных вентиляционных вытяжных системах.

ПРИМЕНЕНИЕ

- MIG–MAG/GMAW сварка
- TIG сварка
- FCAW сварка
- электродная/MMAW сварка

НЕ ПРИМЕНЯТЬ

- воздушно–дуговая поверхностная резка
- лазерная резка алюминия
- удаление агрессивных дымов и газов (например, от кислот, от щелочей, паяльных паст содержащих литий)
- удаление горячих газов (температура более 45°C/113°F постоянно)
- механическая обработка алюминия и магния
- газопламенное напыление
- удаление цементной пыли, древесных опилок, древесной пыли и т.п.
- засасывание тлеющих сигарет, сигар, промасленной ветоши и других горящих частиц, предметов и кислот.
- во взрывоопасной среде или с взрывоопасными веществами/газами

ТЕХНИЧЕСКИЕ УСЛОВИЯ

■ **Размеры и характеристики**	
Длина вытяжного устройства	2 м (Flex 2) 3 м (Flex 3), 4 м (Flex 4)
Диаметр вытяжного устройства	203 мм
Материал:	
воздуховод и воронка	сополимер полипропилена с ультрафиолет. упрочнением
шланги	поливинилхлорид с проволочным стальным каркасом
ручка, внешний обод и решетка воронки	нейлон, усиленное стекловолокно
Цвет:	
воздуховод и воронка	желтый RAL 1028
шланги	серый RAL 7024
Максимальная температура (постоянно), до:	
Воздуховод и воронка	80°C
Шланги	80°C
Ручка, внешний обод и решетка воронки	95°C

■ **Вес**	
Flex 2, Flex 3 Flex 4	15 кг 17 кг
■ **Эксплуатационные показатели**	
Расход воздуха через вытяжное устройство	макс. 1600 м.куб/час
■ **Условия окружающей среды**	
Мин. температура воздуха Рабочая температура воздуха Макс. температура воздуха Макс. относительная влажность Применение на открытом воздухе Условия хранения	5 °C 20 °C 45 °C 80 % нет 80 % относительная влажность 5–45 °C
■ **Дополнительное оборудование**	
WL	рабочее освещение, монтируется в воздухоприемную воронку
WL + AST	рабочее освещение и устройство автозапуска вентилятора
■ **Комплект поставки**	
Вытяжное устройство – воронка – повротный шарнир (фланец, манжета, пружина) – шланг 50 см – соединительный фланец – комплектующие принадлежности	
■ **Информация для заказа**	
Код изделия: Flex 2 Flex 3 Flex 4	 16030 16001 16002
Количество в упаковке	1 шт.
Вес (гросс) Flex 2, Flex 3 Flex 4	 20,5 кг 23 кг
Размеры упаковки Flex 2, Flex 3 Flex 4	 1600 мм x 300 мм x 450 мм 2100 мм x 300 мм x 450 мм
Максимальное количество на поддоне	6 шт.

Страна–производитель Голландия

МОНТАЖНЫЕ РАЗМЕРЫ FLEX 2, FLEX 3, FLEX 4

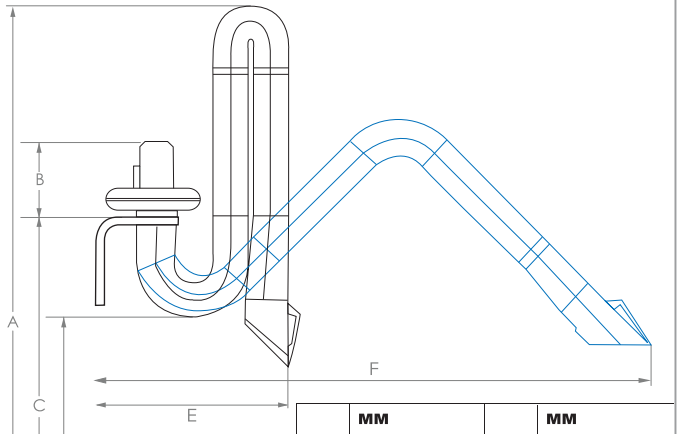

	мм
B+C	2925
C	2565
D	2310
F	1000-2540

	мм		мм
A	3505	A	4015
B	360	B	360
C	2565	C	2565
D	2310	D	2310
E	мин. 915	E	мин. 915
F	макс. 3585	F	макс. 4520

Комплект: Flex 2 + TNB + FAN 14/28
Комплект: Flex 3 + NMB + FAN 28
Комплект: Flex 4 + NMB + FAN 28

ПОТЕРИ ДАВЛЕНИЯ

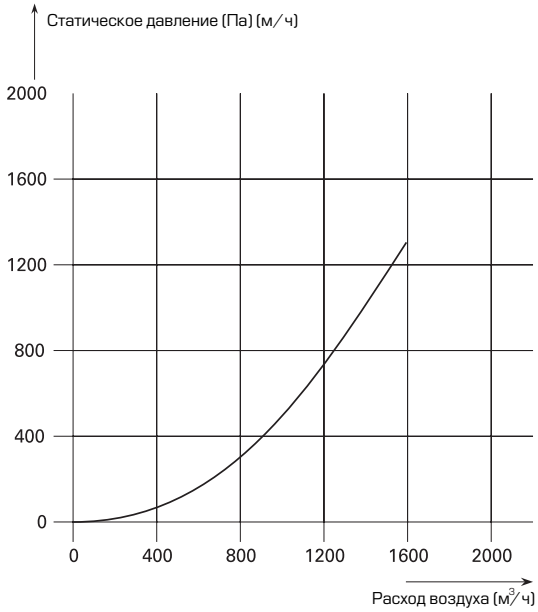

ВОЗМОЖНЫЙ ТОВАРНЫЙ КОМПЛЕКТ FLEX 3, FLEX 4

NMB	настенный кронштейн
NMB + FAN 28	настенный кронштейн и вентилятор FAN 28, 0.75 kW
NMB + FAN 42	настенный кронштейн и вентилятор FAN 42, 1.5 kW
NEC 2/4	удлиняющее устройство
NEC 2/4 + FAN 42	удлиняющее устройство и вентилятор FAN 42
MFD, MFE, MFS, MFS/C	передвижные фильтровентагрегаты

РАДИУС ДЕЙСТВИЯ FLEX 2, FLEX 3, FLEX 4

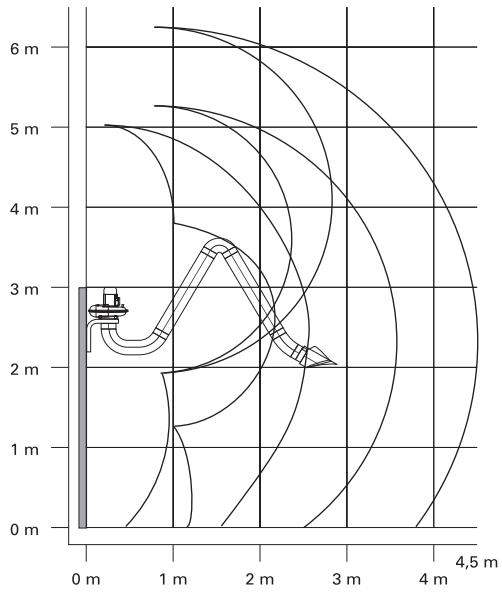

FLEX 3, FLEX 4 НА ПЕРЕДВИЖНОМ ФИЛЬТРОВЕНТИЛЯЦИОННОМ АГРЕГАТЕ

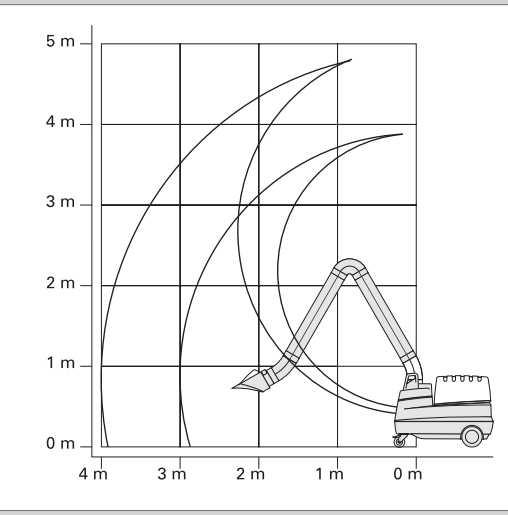

ВОЗМОЖНЫЙ ТОВАРНЫЙ КОМПЛЕКТ FLEX 2

TNB	настенный кронштейн
TNB + FAN 14	настенный кронштейн и вентилятор FAN 14, 0.55 kW
TNB + FAN 28	настенный кронштейн и вентилятор FAN 28, 0.75 kW

CE RoHS 2002/95/EC

Директива EU 2002/95/EC (RoHS) (действителен с июля 2006)

PLYMOVENT®
clean air at work

T–FLEX ТЕЛЕСКОПИЧЕСКОЕ ВЫТЯЖНОЕ УСТРОЙСТВО

T–Flex это настенное гибкое вытяжное устройство с вращающейся на 360° воздухоприемной воронкой **RotaHood**. Встроенная в воздухоприемную воронку дроссельная заслонка может быть полностью или частично закрыта, или полностью открыта для управления воздушным потоком через воронку. Устройство оборудовано фокусирующим дефлектором, который направляет воздушный поток непосредственно в воронку. Устройство оснащено усовершенствованной фрикционной системой **EasyLift**, предназначенной для удобства применения и легкого позиционирования в пространстве самого устройства. Телескопическая конструкция дает возможность увеличить радиус действия вытяжного устройства до 1400 мм, что делает применение T–Flex идеальным в небольших помещениях и сварочных кабинах. Устройство снабжено монтажной платой крепления к стене. Вытяжное устройство T–Flex предназначено для применения в стационарных вентиляционных вытяжных системах.

ПРИМЕНЕНИЕ

- MIG–MAG/GMAW сварка
- TIG сварка
- FCAW сварка
- электродная/MMAW сварка

НЕ ПРИМЕНЯТЬ

- воздушно–дуговая поверхностная резка
- лазерная резка алюминия
- удаление агрессивных дымов и газов (например, от кислот, от щелочей, паяльных паст содержащих литий)
- удаление горячих газов (температура более 45°C/113°F постоянно)
- механическая обработка алюминия и магния
- газопламенное напыление
- удаление цементной пыли, древесных опилок, древесной пыли и т.п.
- засасывание тлеющих сигарет, сигар, промасленной ветоши и других горящих частиц, предметов и кислот.
- во взрывоопасной среде или с взрывоопасными веществами/газами

ТЕХНИЧЕСКИЕ УСЛОВИЯ

■ **Размеры и характеристики**	
Длина вытяжного устройства	1 – 1,4 м
Диаметр вытяжного устройства	203 мм
Материал:	
воздуховод и воронка	сополимер полипропилена с ультрафиолет. упрочнением
шланги	поливинилхлорид с проволочным стальным каркасом
ручка, внешний обод и решетка воронки	нейлон, усиленное стекловолокно
Цвет:	
воздуховод и воронка	желтый RAL 1028
шланги	серый RAL 7024
Максимальная температура (постоянно), до:	
Воздуховод и воронка	80°C
Шланги	80°C
Ручка, внешний обод и решетка воронки	95°C

■ **Вес**	
T–Flex	7 кг
■ **Эксплуатационные показатели**	
Расход воздуха через вытяжное устройство	макс. 1600 м.куб/час
■ **Условия окружающей среды**	
Мин. температура воздуха	5 °C
Рабочая температура воздуха	20 °C
Макс. температура воздуха	45 °C
Макс. относительная влажность	80 %
Применение на открытом воздухе	нет
Условия хранения	80 % относительная влажность 5–45 °C
■ **Возможный товарный комплект**	
TNB	настенный кронштейн
TNB + FAN 14	настенный кронштейн и вентилятор FAN 28, 055 кВ
TNB + FAN 28	настенный кронштейн и вентилятор FAN 28, 0.75 кВ
■ **Дополнительное оборудование**	
WL	рабочее освещение, монтируется в воздухоприемную воронку
WL + AST	рабочее освещение и устройство автозапуска вентилятора
■ **Комплект поставки**	
Вытяжное устройство – воронка – шланг – комплектующие принадлежности	
■ **Информация для заказа**	
Код изделия	16028
Количество в упаковке	1 шт.
Вес (гросс)	10 кг
Размеры упаковки	1200 мм x 300 мм x 400 мм
Максимальное количество на поддоне	7 шт.

CE RoHS 2002/95/EC

Страна–производитель Голландия
Директива EU 2002/95/EC (RoHS) (действителен с июля 2006)

ОСОБЕННОСТИ ВЫТЯЖНОГО УСТРОЙСТВА

Система ***RotaHood***: вращение на 360° воздухоприемной воронки

РАДИУС ДЕЙСТВИЯ

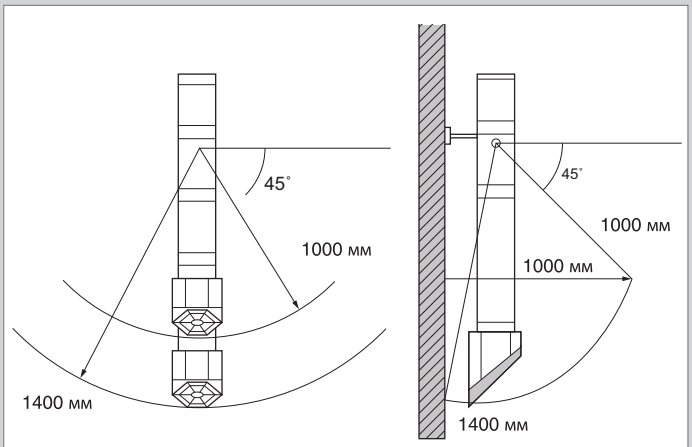

ПОТЕРИ ДАВЛЕНИЯ

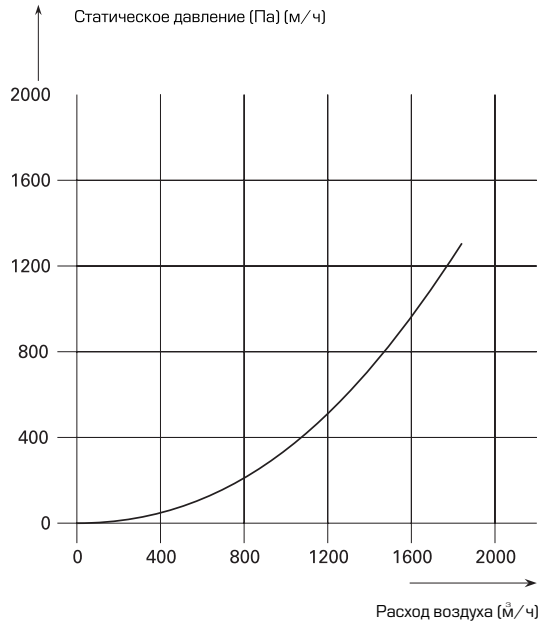

МОНТАЖНЫЕ РАЗМЕРЫ

T–Flex + TNB + FAN 14/28

T–Flex + (центральный вентилятор)

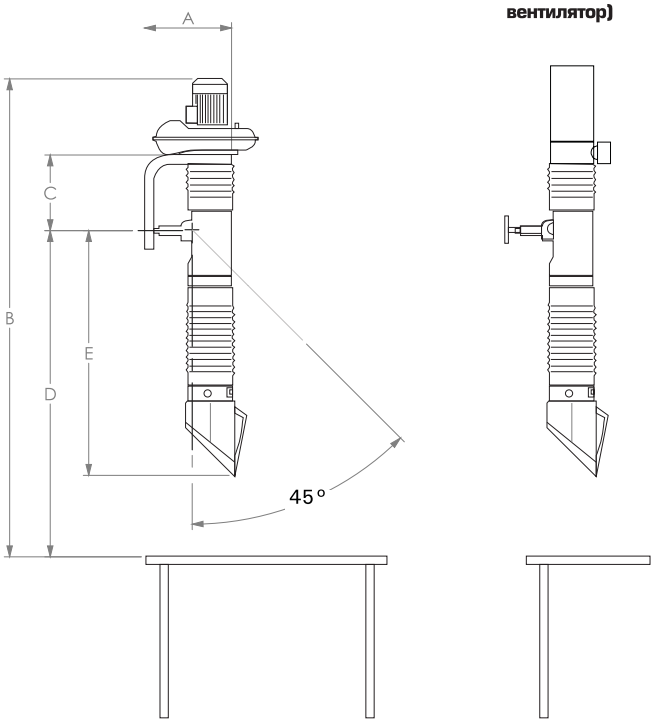

	мм
A	300-400
B	2200
C	350
D	1500
E	1000-1400

PLYMOVENT®
clean air at work

T–FLEX/CW

T–Flex/CW это настенное гибкое вытяжное устройство с вращающейся на 360° воздухоприемной воронкой **RotaHood**. Встроенная в воздухоприемную воронку дроссельная заслонка может быть полностью или частично закрыта, или полностью открыта для управления воздушным потоком через воронку. Устройство оборудовано фокусирующим дефлектором, который направляет воздушный поток непосредственно в воронку. В основе конструкции вытяжного устройства находится телескопическая штанга, расположенная внутри воздуховода и гибкого шланга, и механизм противовеса позволяющиеустанавливать рабочий радиус от 1,5 м до 2,5 м. устройство оснащено пружинным балансиром, который даетвозможность перемещать устройство от вертикального до горизонтальногоположения одним легким движением. Если устройство установлено на колонне, оно можетповорачиваться по оси на 300°. Все перемещения устройства осуществляются за ручку, расположенную на воздухоприемной воронке.

ТЕХНИЧЕСКИЕ УСЛОВИЯ

■ Размеры и характеристики	
Материал: воздуховод и воронка шланги ручка, внешний обод и решетка воронки настенный кронштейн, короб противовеса, противовес	 сополимер полипропилена с ультрафиолет. упрочнением поливинилхлорид с проволочным стальным каркасом нейлон, усиленное стекловолокно сталь
Цвет: воздуховод и воронка шланги настенный кронштейн короб противовеса	 желтый RAL 1028 серый RAL 7024 черный RAL 9005 черный RAL 9005
Диаметр	203 мм
Противовес	6,5 кг
■ Эксплуатационные показатели	
Расход воздуха через вытяжное устройство	макс. 1600 м.куб./час
■ Условия окружающей среды	
Мин. температура воздуха Рабочая температура воздуха Макс. температура воздуха Макс. относительная влажность Применение на открытом воздухе Условия хранения	5 °C 20 °C 45 °C 80 % нет 80 % относительная влажность 5–45 °C
■ Комплект поставки	
Настенный кронштейн с воздуховодом, шланг 500 мм, воронка, шланг 1650 мм, противовес, монтажный материал	
■ Информация для заказа	
Код изделия	7925264090
Количество в упаковке	1 шт.
Вес (гросс)	30 кг
Размер упаковки	1,6 x 0,3 x 0,485 м

Сертификаты

EU Directive 2002/95/EC (RoHS)
(действ. с июля 2006)

Особенности

Система **RotaHood**: вращение на 360° воздухоприемной воронки

Механизм противовеса («CW») обеспечивает позиционирование вытяжного устройства именно там, где это необходимо.

Радиус действия

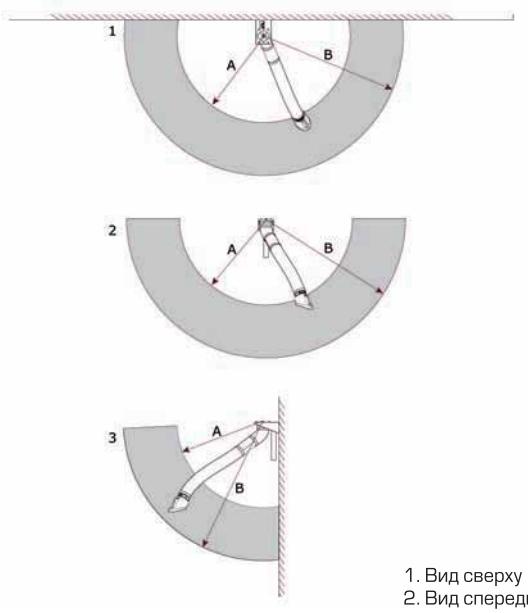

1. Вид сверху
2. Вид спереди
3. Вид сбоку

	мм
A	1550
B	2500

Потери давления

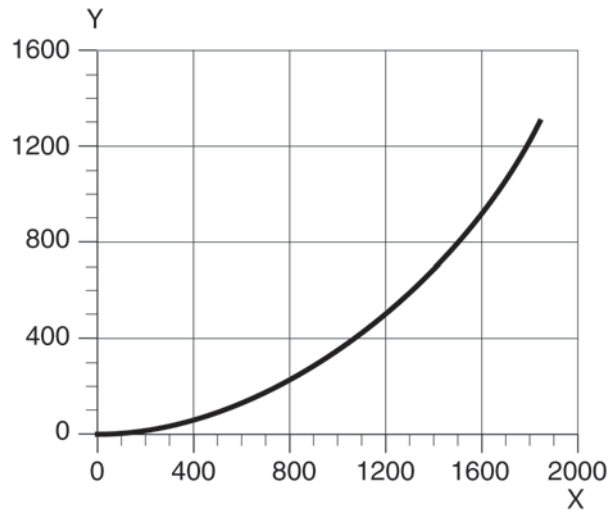

X – воздушный поток (м³/час)
Y – статическое давление (Па)

PLYMOVENT®
clean air at work

UltraFlex
UltraFlex–4/ Lowceiling

СВЕРХГИБКОЕ ВЫТЯЖНОЕ УСТРОЙСТВО

UltraFlex это гибкое вытяжное устройство с вращающейся на 360° воздухоприемной воронкой **RotaHood.** Встроенная в воздухоприемную воронку дроссельная заслонка может быть полностью или частично закрыта, или полностью открыта для управления воздушным потоком через воронку. Устройство оборудовано фокусирующим дефлектором, который направляет воздушный поток непосредственно в воронку. Устройство снабжено пружинной балансировочной системой **BalanceWheel,** предназначенной для сверхлегкого и удобного позиционирования его в пространстве. Вытяжное устройство UltraFlex предназначено для применения как в передвижных фильтровентиляционных агрегатах, так и в стационарных вентиляционных вытяжных системах.

UltraFlex–4/Lowceiling предназначено для применения в стационарных вентиляционных вытяжных системах, в помещениях с низким потолком (минимум 2500 мм).

ПРИМЕНЕНИЕ

MIG–MAG/GMAW сварка
TIG сварка
FCAW сварка
электродная/MMAW сварка

НЕ ПРИМЕНЯТЬ

воздушно–дуговая поверхностная резка
удаление агрессивных дымов и газов (например, от кислот, от щелочей, паяльных паст содержащих литий)
лазерная резка алюминия
удаление горячих газов (температура более 45°C/113°F постоянно)
механическая обработка алюминия и магния
газопламенное напыление
удаление цементной пыли, древесных опилок, древесной пыли и т.п.
засасывание тлеющих сигарет, сигар, промасленной ветоши и других горящих частиц, предметов и кислот.
во взрывоопасной среде или с взрывоопасными веществами/газами

ТЕХНИЧЕСКИЕ УСЛОВИЯ

■ Размеры и характеристики	
Длина вытяжного устройства	3 м (UltraFlex 3) 4 м (UltraFlex 4) 4 м (UltraFlex 4 – LowCeiling)
Диаметр вытяжного устройства	203 мм
Материал: воздуховод и воронка шланги ручка, внешний обод и решетка воронки	 сополимер полипропилена с ультрафиолет. упрочнением поливинилхлорид с проволочным стальным каркасом нейлон, усиленное стекловолокно
Цвет: воздуховод и воронка шланги	 желтый RAL 1028 серый RAL 7024

Страна–производитель Голландия

■ Вес	
Ultra Flex 3 Ultra Flex 4 Ultra Flex 4 – LowCeiling	15 кг 17 кг 17 кг
■ **Максимальная температура (постоянно), до:**	
Воздуховод и воронка Шланги Ручка, внешний обод и решетка воронки	80°C 80°C 95°C
■ **Эксплуатационные показатели**	
Расход воздуха через вытяжное устройство	макс. 1600 м.куб/час
■ **Условия окружающей среды**	
Мин. температура воздуха Рабочая температура воздуха Макс. температура воздуха Макс. относительная влажность Применение на открытом воздухе Условия хранения	5 °C 20 °C 45 °C 80 % нет 80 % относительная влажность 5–45 °C
■ **Дополнительное оборудование**	
WL	рабочее освещение, монтируется в воздухоприемную воронку
WL + AST	рабочее освещение и устройство автозапуска вентилятора
■ **Комплект поставки**	
Вытяжное устройство – воронка – поворотный шарнир (фланец, манжета, пружина) – шланг 50 см – соединительный фланец – комплектующие принадлежности	
■ **Информация для заказа**	
Код изделия Ultra Flex 3 Ultra Flex 4 Ultra Flex 4 – LowCeiling	 16030 16031 16003
Количество в упаковке	1 шт.
Вес (гросс) Ultra Flex 3 Ultra Flex 4 Ultra Flex 4 – LowCeiling	 20,5 кг 23 кг 23 кг
Размеры упаковки Ultra Flex 3 Ultra Flex 4 Ultra Flex 4 – LowCeiling	8 шт. 1600 мм x 300 мм x 450 мм 2100 мм x 300 мм x 450 мм 2100 мм x 300 мм x 450 мм
Максимальное количество на поддоне	6 шт.

МОНТАЖНЫЕ РАЗМЕРЫ ULTRAFLEX 3, ULTRAFLEX4

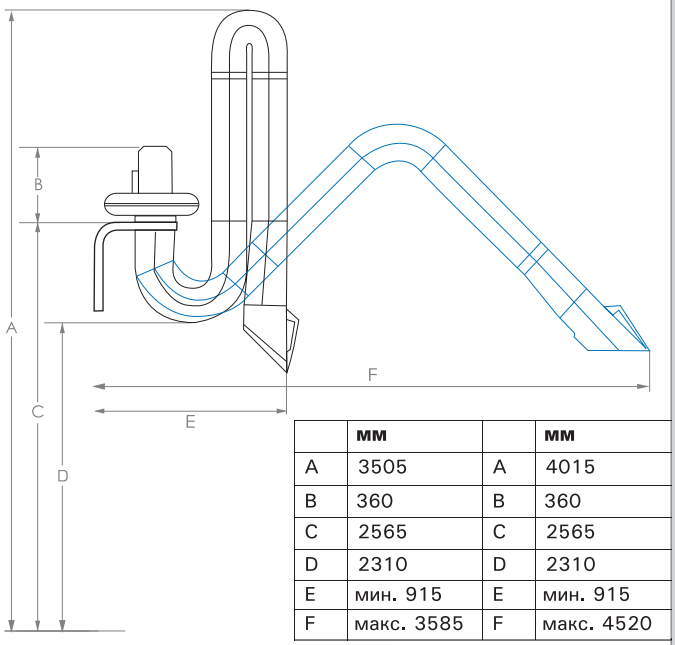

	мм		мм
A	3505	A	4015
B	360	B	360
C	2565	C	2565
D	2310	D	2310
E	мин. 915	E	мин. 915
F	макс. 3585	F	макс. 4520

Комплект: UltraFlex 3 + NMB + FAN 28

Комплект: UltraFlex 4 + NMB + FAN 28

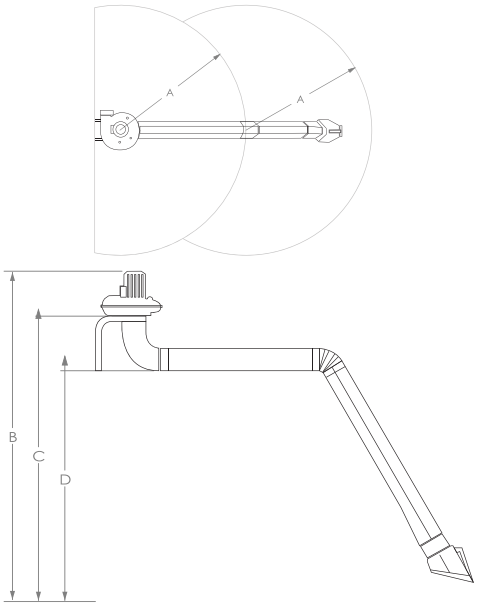

	мм
A	R = 2000
B	3000
C	2640
D	2260

UltraFlex–4/LowCeiling + TNB + FAN 28

ВОЗМОЖНЫЙ ТОВАРНЫЙ КОМПЛЕКТ ULTRAFLEX–4/LOWCEILING

TNB	– настенный кронштейн
TNB + FAN 28	– настенный кронштейн и вентилятор FAN 28, 0.75 kW
TNB + FAN 42	– настенный кронштейн и вентилятор FAN 42, 1.5 kW

ВОЗМОЖНЫЙ ТОВАРНЫЙ КОМПЛЕКТ ULTRAFLEX 3, ULTRAFLEX 4

NMB	– настенный кронштейн
NMB + FAN 28	– настенный кронштейн и вентилятор FAN 28, 0.75 kW
NMB + FAN 42	– настенный кронштейн и вентилятор FAN 42, 1.5 kW
NEC 2/4	– удлиняющее устройство
NEC 2/4 + FAN 42	– удлиняющее устройство и вентилятор FAN 42
MFD, MFE, MFS, MFS/C	– передвижные фильтровент–агрегаты

РАДИУС ДЕЙСТВИЯ

Радиус действия UltraFlex 3 и 4

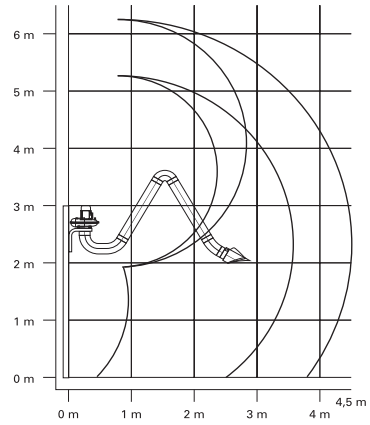

Радиус действия UltraFlex–4/LowCeiling

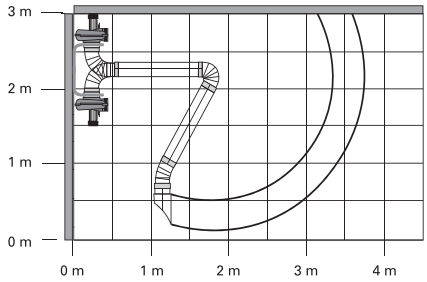

UltraFlex 4 на передвижном фильтровентиляционном агрегате

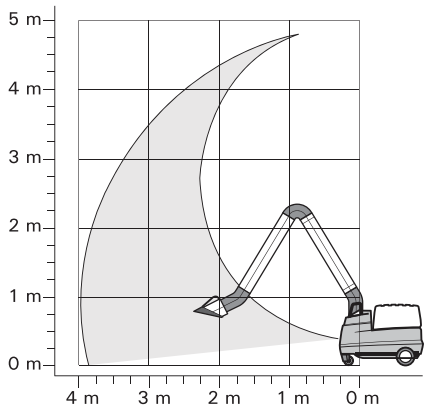

ПОТЕРИ ДАВЛЕНИЯ

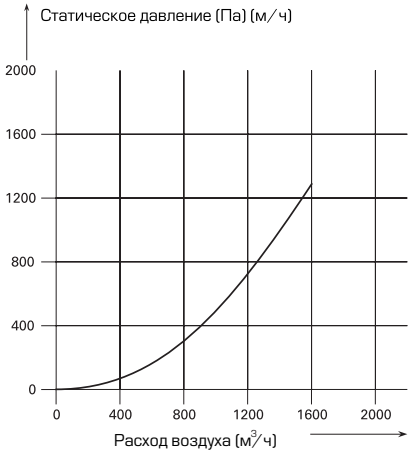

CE RoHS 2002/95/EC

Директива EU 2002/95/EC (RoHS) (действителен с июля 2006)

PLYMOVENT®
clean air at work

NEC 2 КОНСОЛЬНО-ПОВОРОТНЫЙ УДЛИНЯЮЩИЙ МЕХАНИЗМ

Удлиняющее устройство NEC 2 монтируется на стене и служит для увеличения радиуса действия вытяжного устройства. Устройство NEC 2 оснащено системой **HandyStop,** которая блокирует в заданном положении в пространстве вытяжное устройство и, тем самым, предотвращает его возможное самопроизвольное перемещение в горизонтальной плоскости (5 позиций).

ПРИМЕНЕНИЕ

- MIG–MAG/GMAW сварка
- TIG сварка
- FCAW сварка
- электродная/MMAW сварка

НЕ ПРИМЕНЯТЬ

- воздушно–дуговая поверхностная резка
- удаление агрессивных дымов и газов (например, от кислот, от щелочей, паяльных паст содержащих литий)
- лазерная резка алюминия
- удаление горячих газов (температура более 45°C/113°F постоянно)
- механическая обработка алюминия и магния
- газопламенное напыление
- удаление цементной пыли, древесных опилок, древесной пыли и т.п.
- засасывание тлеющих сигарет, сигар, промасленной ветоши и других горящих частиц, предметов и кислот.
- во взрывоопасной среде или с взрывоопасными веществами/газами

ТЕХНИЧЕСКИЕ УСЛОВИЯ

■ Размеры и характеристики	
Материал: воздуховод и воронка шланги поворотная консоль настенный кронштейн	 сополимер полипропилена с ультрафиолетовым упрочнением поливинилхлорид с проволочным стальным каркасом сталь гальвинизированная сталь
Длина вытяжного устройства	2 м
Диаметр вытяжного устройства	203 мм
Цвет: воздуховод и воронка шланги поворотная консоль	 желтый RAL 1028 серый RAL 7024 черный RAL 9005
Максимальная нагрузка на консоль	50 кг
Макс. температура (постоянно), до: воздуховод и воронка шланги	 80°C 80°C
Вес	37,8 кг

■ Эксплуатационные показатели	
Расход воздуха через вытяжное устройство	макс. 1600 м.куб/час
■ Условия окружающей среды	
Мин. температура воздуха Рабочая температура воздуха Макс. температура воздуха Макс. относительная влажность Применение на открытом воздухе Условия хранения	5 °C 20 °C 45 °C 80 % нет 80 % относительная влажность 5–45 °C
■ Возможный товарный комплект	
EXT NEC 4	удлиняющий механизм, 2 м
Flex 3/4, UltraFlex 3/4	вытяжные устройства
■ Дополнительное оборудование	
RC 2	монтажный комплект для подвески механизма подачи сварочной проволоки, макс. 50 кг
■ Комплект поставки	
Поворотная консоль с монтажным кронштейном – шток механизма HandyStop – шланги дл. 1.15 м – соединительный фланец – комплектующие принадлежности	
■ Информация для заказа	
Код изделия	16032
Количество в упаковке	1 шт.
Вес (гросс)	42,2 кг
Количество на паллете	8 шт.

ОСОБЕННОСТЬ

NEC 2 + EXT NEC 4

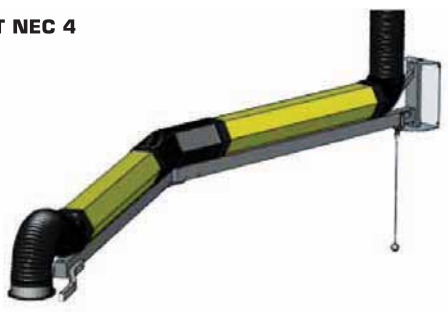

Возможность увеличения радиуса действия вытяжного устройства с помощью механизма EXT NEC 4

ОСОБЕННОСТЬ

Система *HandyStop*

РАДИУС ДЕЙСТВИЯ

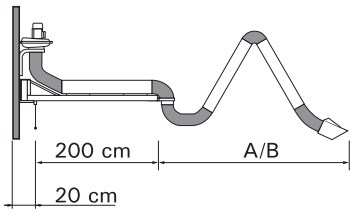

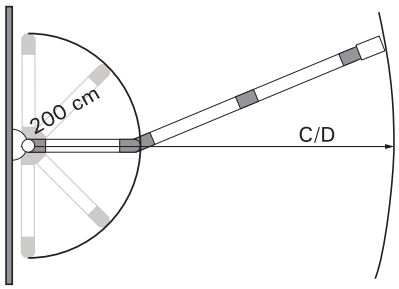

Комплект:NEC 2 + вытяжное устройство
A = (Ultra)Flex 3 = max. 330 cm
B = (Ultra)Flex 4 = max. 430 cm
C = NEC 2 + (Ultra)Flex 3 = max. 530 cm
D = NEC 2 + (Ultra)Flex 4 = max. 630 cm

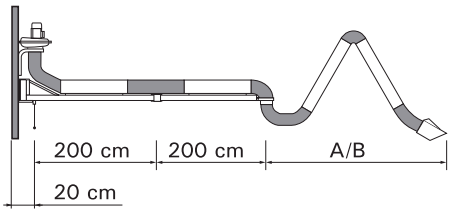

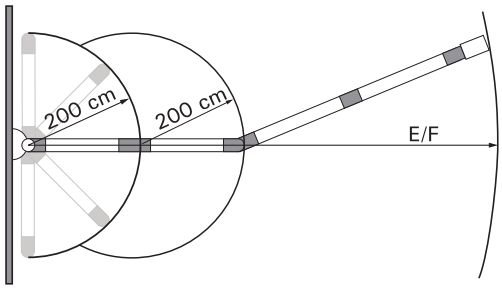

Комплект:NEC 2 + EXT NEC 4 + вытяжное устройство
A = (Ultra)Flex 3 = max. 330 cm
B = (Ultra)Flex 4 = max. 430 cm
E = NEC 2 + EXT NEC 4 + (Ultra)Flex 3 = max. 730 cm
F = NEC 2 + EXT NEC 4 + (Ultra)Flex 4 = max. 830 cm

ПОТЕРИ ДАВЛЕНИЯ

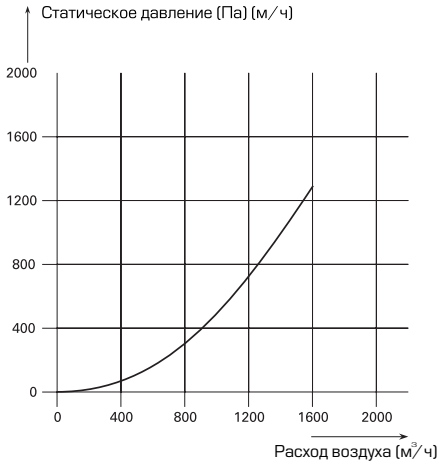

Комплект:NEC 2 (+ EXT NEC 4) + (Ultra)Flex 3/4

МОНТАЖНЫЕ РАЗМЕРЫ

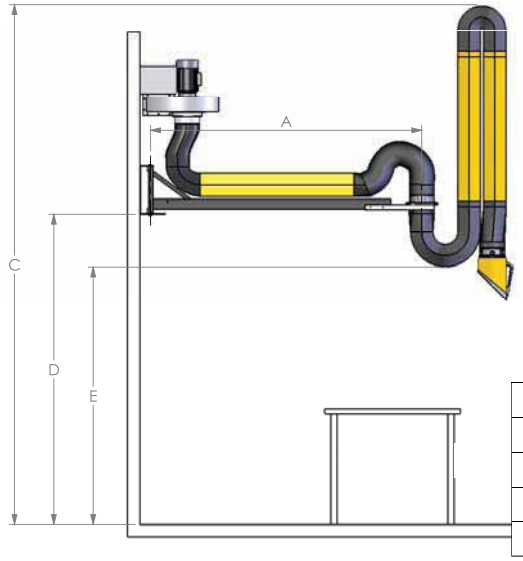

	mm
A	2200
C	4020
D	2565
E	2310

Комплект:NEC 2 + (Ultra)Flex 3/4

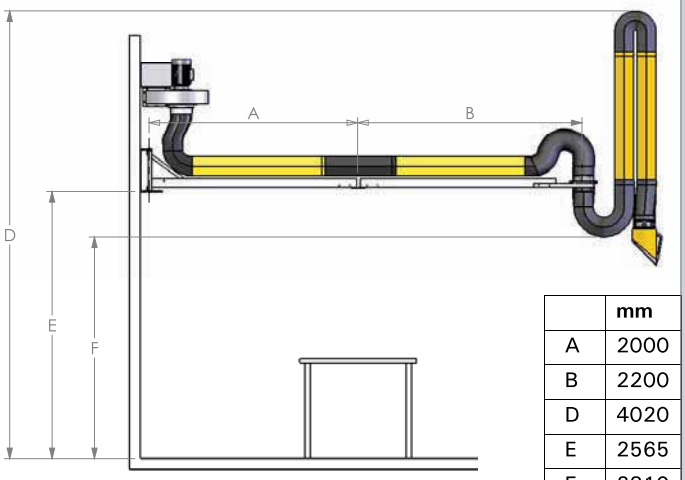

	mm
A	2000
B	2200
D	4020
E	2565
F	2310

Комплект:NEC 2 + EXT NEC 4 + (Ultra)Flex 4

CE RoHS 2002/95/EC

Директива EU 2002/95/EC (RoHS)
(действителен с июля 2006)

ВЫТЯЖНЫЕ ВЕНТИЛЯТОРЫ

FAN–14, FAN–28 вытяжной вентилятор

FAN 14 это монтируемый на стене вытяжной вентилятор, который обеспечивает удаление загрязненного воздуха с помощью вытяжного устройства **T–Flex** без применения стационарных фильтров.

FAN 28 это монтируемый на стене вытяжной вентилятор, который обеспечивает удаление загрязненного воздуха с помощью вытяжного устройства **T–Flex/ Flex/UltraFlex** с применением или без применения стационарных фильтров. Для крепления вентиляторов на стене требуется настенный монтажный кронштейн.

ПРИМЕНЕНИЕ

MIG–MAG/GMAW сварка
TIG сварка
FCAW сварка
электродная/MMAW сварка

НЕ ПРИМЕНЯТЬ

воздушно–дуговая поверхностная резка
лазерная резка алюминия
удаление агрессивных дымов и газов (например, от кислот, от щелочей, паяльных паст содержащих литий)
удаление горячих газов (температура более 45°C/113°F постоянно)
механическая обработка алюминия и магния
газопламенное напыление
удаление цементной пыли, древесных опилок, древесной пыли и т.п.
засасывание тлеющих сигарет, сигар, промасленной ветоши и других горящих частиц, предметов и кислот.
во взрывоопасной среде или с взрывоопасными веществами/газами

ТЕХНИЧЕСКИЕ УСЛОВИЯ

■ Размеры и характеристики	
Материал корпуса	полипропилен
Цвет: корпус двигатель	 серый RAL 7024 черный RAL 9005
Диаметр входного патрубка	Ø 200 мм
Диаметр выходного патрубка	Ø160 мм
Вес (нетто)	14 кг (FAN 14), 15 кг (FAN 28)
Частота вращения	1400 об./мин (FAN 14) 2800 об./мин (FAN 28)

Страна–производитель Голландия

Директива EU 2002/95/EC (RoHS)
(действителен с июля 2006)

■ Электрические данные	
Мощность	0,55 кВт (FAN 14) 0,75 кВт (FAN 28)
Напряжение/Частота	230 В/1/50 Гц 400 В/3/50 Гц
Макс. количество включений в час	30
Класс изоляции	F
Класс защиты	IP 55
■ Условия окружающей среды	
Мин. температура воздуха Рабочая температура воздуха Макс. температура воздуха Макс. относительная влажность Применение на открытом воздухе Условия хранения	5 °C 20 °C 45 °C 80 % нет 80 % относительная влажность 5–45 °C
■ Опции	
SAS 160	шумоглушитель; понижает уровень шума на 5 дБ(А)
Автомат защиты электродвигателя: MPS 4.0 – 6.3 A MPS 1.6 – 2.5 A MPS 1.0 – 1.6 A	 230 В/1/50 Гц (FAN 14, FAN 28) 400 В/3/50 Гц (FAN 28) 400 В/3/50 Гц (FAN 14)
Тепловое реле NTR 4.0 – 6.3 A NTR 1.7 – 2.4 A NTR 1.4 – 2.0 A	 230 В/1/50 Гц (FAN 14, FAN 28) 400 В/3/50 Гц (FAN 28) 400 В/3/50 Гц (FAN 14)
■ Комплект поставки	
Вытяжной вентилятор – крепеж	
■ Информация для заказа	
Код изделия FAN 230 В/1/50 Гц FAN 400 В/3/50 Гц	**FAN 14** 16068 16067 **FAN 28** 16069 16005
Количество в упаковке	1 шт.
Вес (гросс)	16 кг (FAN 14) 17 кг (FAN 28)
Размеры упаковки	500 x 520 x 400 мм
Количество на паллете	2 шт.

ОСОБЕННОСТИ

Пластиковый корпус

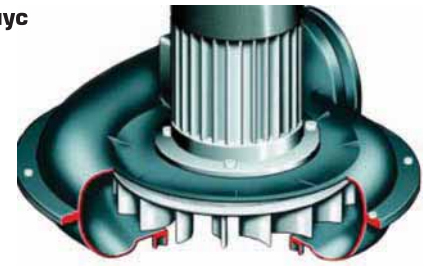

ХАРАКТЕРИСТИКИ ВЕНТИЛЯТОРОВ

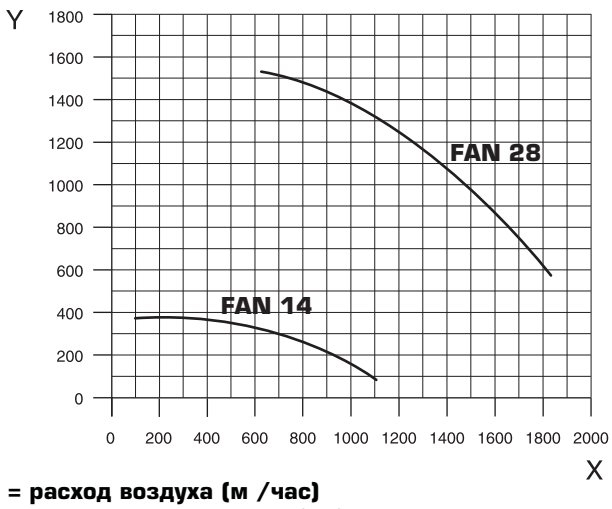

X = расход воздуха (м /час)
Y = статическое давление (Па)

ВОЗМОЖНАЯ КОМПЛЕКТАЦИЯ

■ **Возможная комплектация FAN 14**	
T–Flex	телескопическое вытяжное устройство, радиус действия от 980 мм до 1380 мм
Flex–2	гибкое вытяжное устройство, радиус действия 2 м
TNB или NMB	настенные монтажные кронштейны
■ **Возможная комплектация FAN 28**	
T–Flex	телескопическое вытяжное устройство, радиус действия от 980 мм до 1380 мм
Flex–2/3/4	гибкие вытяжные устройства, радиус действия 2/3/4 м
UltraFlex 3/4	гибкие вытяжные устройства, радиус действия 3/4 м
TNB или NMB	настенные монтажные кронштейны

Страна–производитель Голландия

Директива EU 2002/95/EC (RoHS)
(действителен с июля 2006)

РАЗМЕРЫ

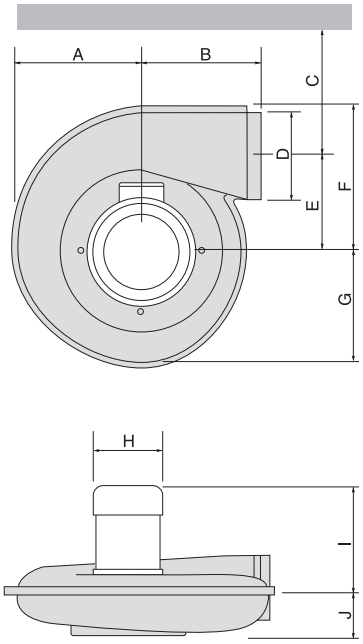

	мм
A	250
B	230
C	130
D	160
E	167
F	275
G	225
H	Ø 160
I	300
J	70

PLYMOVENT®
clean air at work

FAN–42 вытяжной вентилятор

FAN 42 это монтируемый на стене вытяжной вентилятор, который обеспечивает удаление загрязненного воздуха с помощью вытяжных устройств **Flex/UltraFlex:**

– в случае как часть центральной фильтровентиляционной системы; или

– в случае применения 2–х или 4–х метрового удлиняющего устройства; с применением или без применения стационарных фильтров. Для крепления вентилятора на стене не требуется дополнительный настенный монтажный кронштейн.

Фото: FAN–42 RD

ПРИМЕНЕНИЕ

MIG–MAG/GMAW сварка
TIG сварка
FCAW сварка
электродная/MMAW сварка

НЕ ПРИМЕНЯТЬ

воздушно–дуговая поверхностная резка
лазерная резка алюминия
удаление агрессивных дымов и газов (например, от кислот, от щелочей, паяльных паст содержащих литий)
удаление горячих газов (температура более 45°C/113°F постоянно)
механическая обработка алюминия и магния
газопламенное напыление
удаление цементной пыли, древесных опилок, древесной пыли и т.п.
засасывание тлеющих сигарет, сигар, промасленной ветоши и других горящих частиц, предметов и кислот.
во взрывоопасной среде или с взрывоопасными веществами/газами

ТЕХНИЧЕСКИЕ УСЛОВИЯ

Размеры и характеристики	
Материал корпуса	сталь
Цвет: корпус двигатель	 серый синий
Диаметр входного патрубка	Ø 200 мм
Диаметр выходного патрубка	Ø160 мм
Вес (нетто)	44 кг
Уровень шума	72 дБ(A) в соответствии с ISO 3746
Направление вращения рабочего колеса	– RD тип: по часовой стрелке – LG тип: против часовой стрелки
Тип вентилятора	радиальный
Производительность без сети	макс. 3000 м³/час
Частота вращения	2800 об./мин

Электрические данные	
Мощность	1,5 кВт
Напряжение/Частота	400 В/3/50 Гц
Макс. количество включений в час	30
Класс изоляции	F
Класс защиты	IP 55
Условия окружающей среды	
Мин. температура воздуха Рабочая температура воздуха Макс. температура воздуха Макс. относительная влажность Применение на открытом воздухе Условия хранения	5 °C 20 °C 45 °C 80 % нет 80 % относительная влажность 5–45 °C
Опции	
Автомат защиты электродвигателя: MPS 2.5 – 4.0 A	400 В/3/50 Гц
Тепловое реле: NTR 3.0 – 4.7 A	400 В/3/50 Гц
Комплект поставки	
Вытяжной вентилятор, включая приемный и выпускной фланцы – гибкий шланг 1,5 м, Ø 200 мм – уплотнительное кольцо, Ø160–200 мм – хомуты – крепеж	
Информация для заказа	
Код изделия 16070 16363	 FAN 42 RD 400 В/3/50 Гц FAN 42 LG 400 В/3/50 Гц
Вес (гросс)	47 кг
Размеры упаковки	900 x 550 x 660 мм
Количество на паллете	2 шт.

CE RoHS 2002/95/EC

Страна–производитель Голландия

Директива EU 2002/95/EC (RoHS) (действителен с июля 2006)

РАЗМЕРЫ

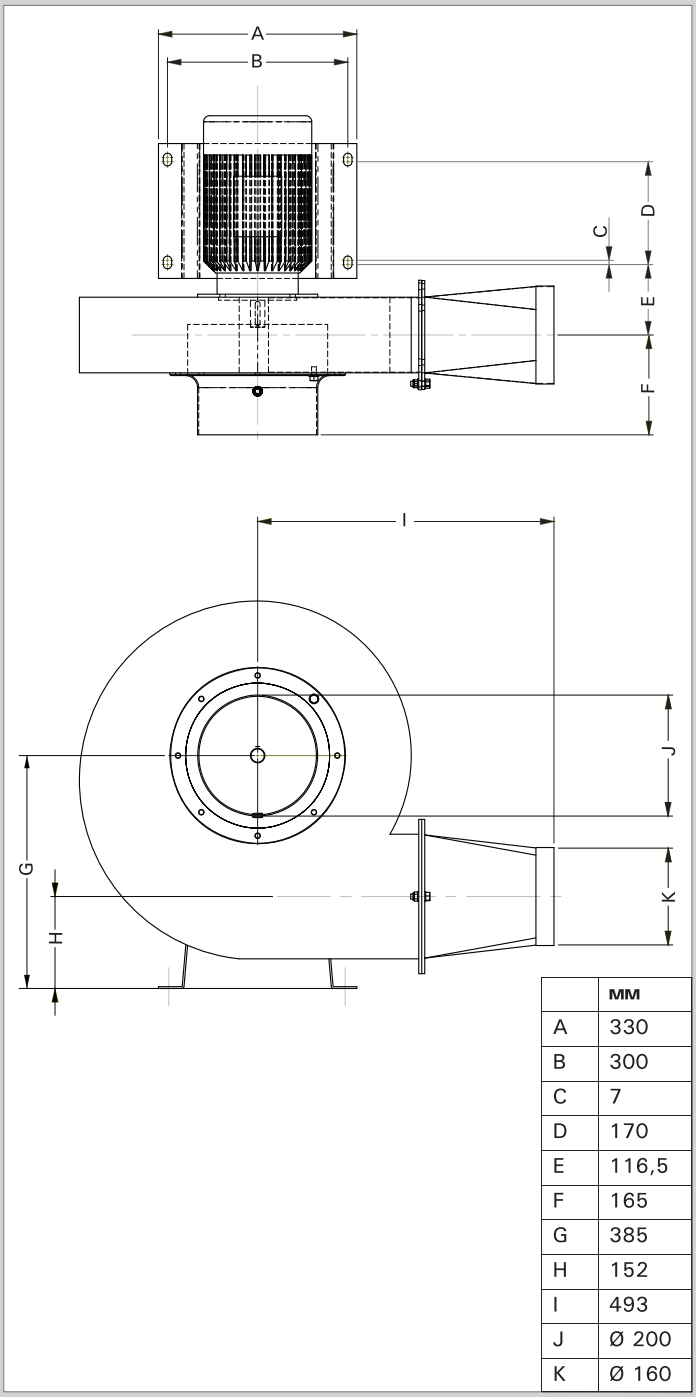

	мм
A	330
B	300
C	7
D	170
E	116,5
F	165
G	385
H	152
I	493
J	Ø 200
K	Ø 160

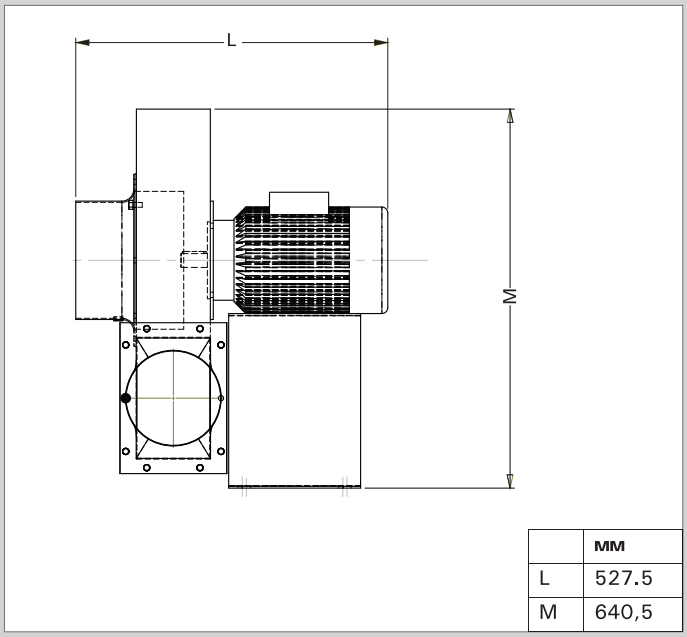

	мм
L	527.5
M	640,5

ХАРАКТЕРИСТИКИ ВЕНТИЛЯТОРА

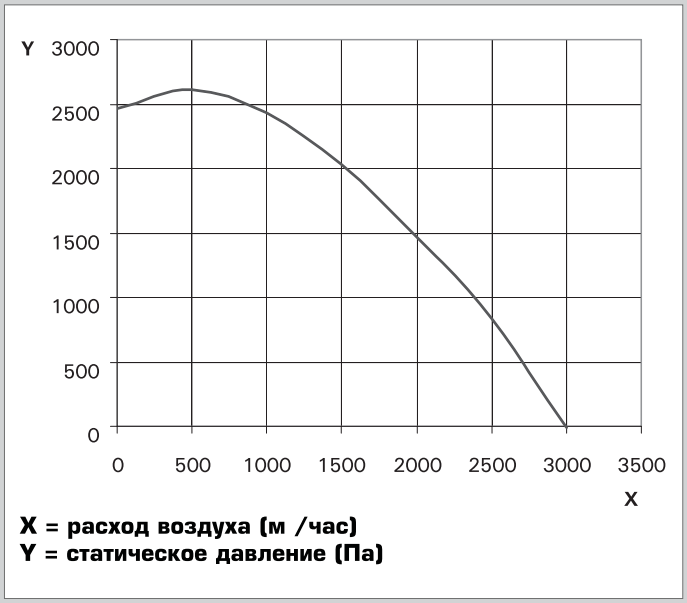

X = расход воздуха (м /час)
Y = статическое давление (Па)

PLYMOVENT®
clean air at work

SIF–700–900–1200–1500–2000 LI/RI ВЕНТИЛЯТОРЫ

Вытяжные вентиляторы с прямыми лопастями предназначены для применения в системах местной вытяжной вентиляции с вытяжными устройствами, с модульными вытяжными зонтами и в системах общей фильтрации **PUSH–PULL.**
Вентиляторы смонтированы в шумопоглощающих корпусах, имеющих инспекционные лючки или слева **(«LI» тип),** или справа **(«RI» тип)** В случае установки вентилятора с фильтрующим агрегатом, вентилятор должен быть соединен с выпускным отверстием фильтра.

ТЕХНИЧЕСКИЕ УСЛОВИЯ

■ Размеры и характеристики	
Материал: вентилятор корпус	 сталь сталь
Исполнение двигателя	IEC 132 (WEG)
Направление вращения	Пр 0⁰
Тип вентилятора	радиальный
Частота вращения	2850 об/мин
Уровень шума в соответствии с ISO 3746 (вентилятор без шумопоглощающего корпуса)	в соответствии с приведенными графическими характеристиками вентиляторов
Уменьшение уровня шума шимопоглощающим корпусом	10 дБ (A)
■ Электрические данные	
Напряжение/частота	400–690 В/3/50 Гц
Макс. количество включений в час	20
Класс изоляции	F
Класс защиты	IP 55
■ Возможный товарный комплект	
Пускатели двигателей вентиляторов и 3 – 5,5 – 7,5 – 11 – 22 кВт преобразователи частоты вращения	

СЕРТИФИКАТЫ

CE

Двигатель вентилятора

RoHS 2002/95/EC

Директива EU 2002/95/EC (RoHC)
Действует с июля 2006

РАЗМЕРЫ ВЕНТИЛЯТОРОВ (В СООТВЕТСТВИИ С ТАБЛИЦЕЙ)

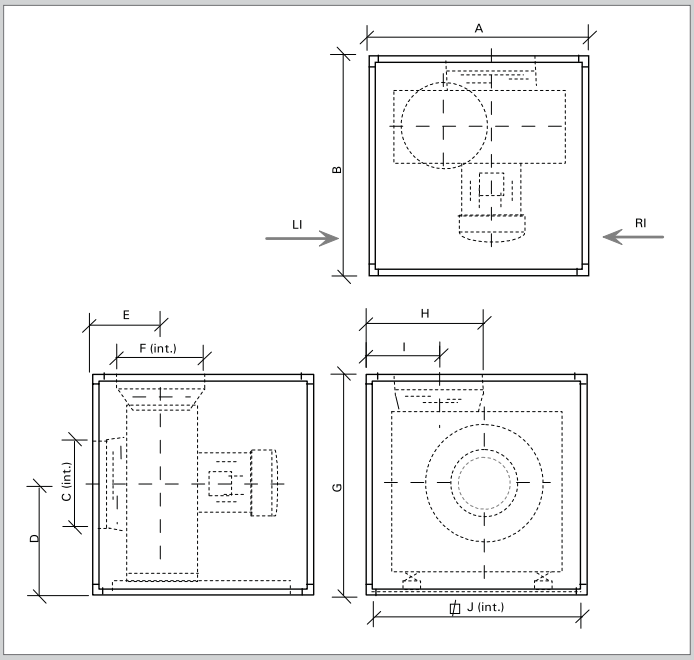

РАСПОЛОЖЕНИЕ ИНСПЕКЦИОННЫХ ЛЮЧКОВ

LI = технологический лючок слева
RI = технологический лючок справа

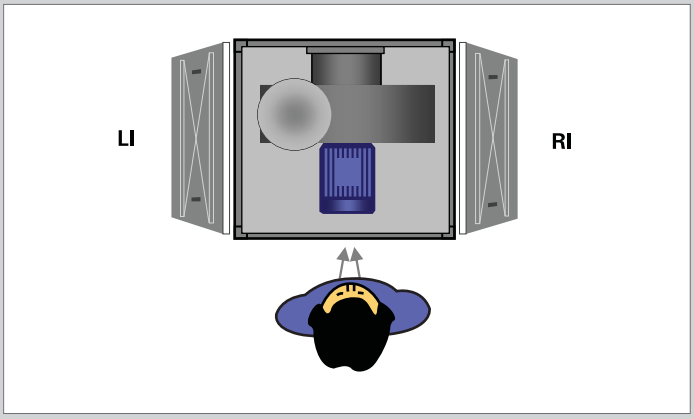

Страна–производитель Нидерланды

SIF–700–900–1200–1500–2000 LI/RI

ТЕХНИЧЕСКИЕ УСЛОВИЯ

	SIF–700	SIF–900	SIF–1200	SIF–1500	SIF–2000
Электрические данные					
Мощность	3 кВт	5,5 кВт	7,5 кВт	11 кВт	22 кВт
Номинальный ток	5,81 A	10,6 A	13,6 A	21,0 A	38,7 A
Дополнительные опции					
Подставка под вентилятор	Frame SIF–700	Frame SIF–900/ 1200	Frame SIF–900/ 1200	Frame SIF–1500	Frame SIF–2000
Глушитель 0°	SAS 400 straight	SAS 500 straight	SAS 500 straight	SAS 630 straight	SAS 630 straight
Глушитель 90°	SAS 400 elbow 90°	SAS 500 elbow 90°	SAS 500 elbow 90°	SAS 630 elbow 90°	SAS 630 elbow 90°
Размеры и вес					
A, мм	1000	1100	1100	1300	1400
B , мм	1000	1100	1100	1300	1400
C (внутренний), мм	ø 400	ø 400	ø 400	ø 400	ø 630
D, мм	500	550	550	650	700
E, мм	336	354	372	400	425
F (внутренний), мм	ø 400	ø 500	ø 500	ø 630	ø 630
G, мм	1000	1100	1100	1300	1400
H, мм	530	571	612	669	715
I, мм	336	354	372	400	425
J (внутренний), мм	910	1010	1110	1210	1310
Вес (нетто), кг	175 кг	225 кг	250 кг	325 кг	400 кг
Вес (гросс), вкл. паллет, кг	190 кг	240 кг	265 кг	340 кг	420 кг

АЭРОДИНАМИЧЕСКИЕ ХАРАКТЕРИСТИКИ

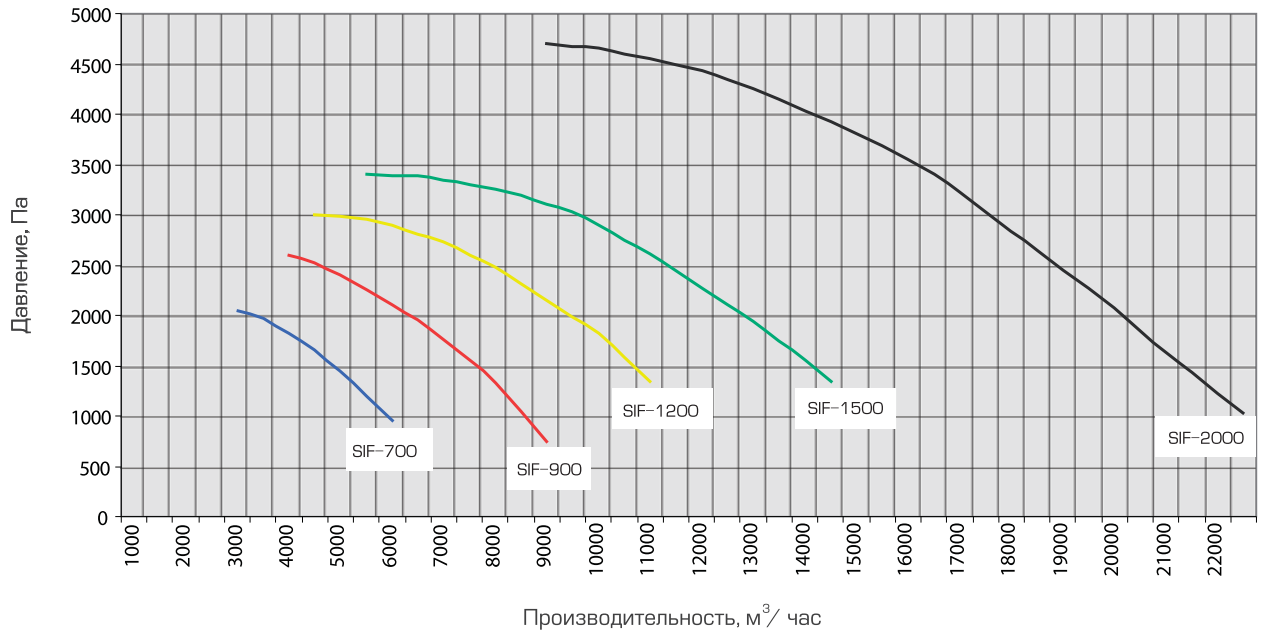

SIF–700

PLYMOVENT®

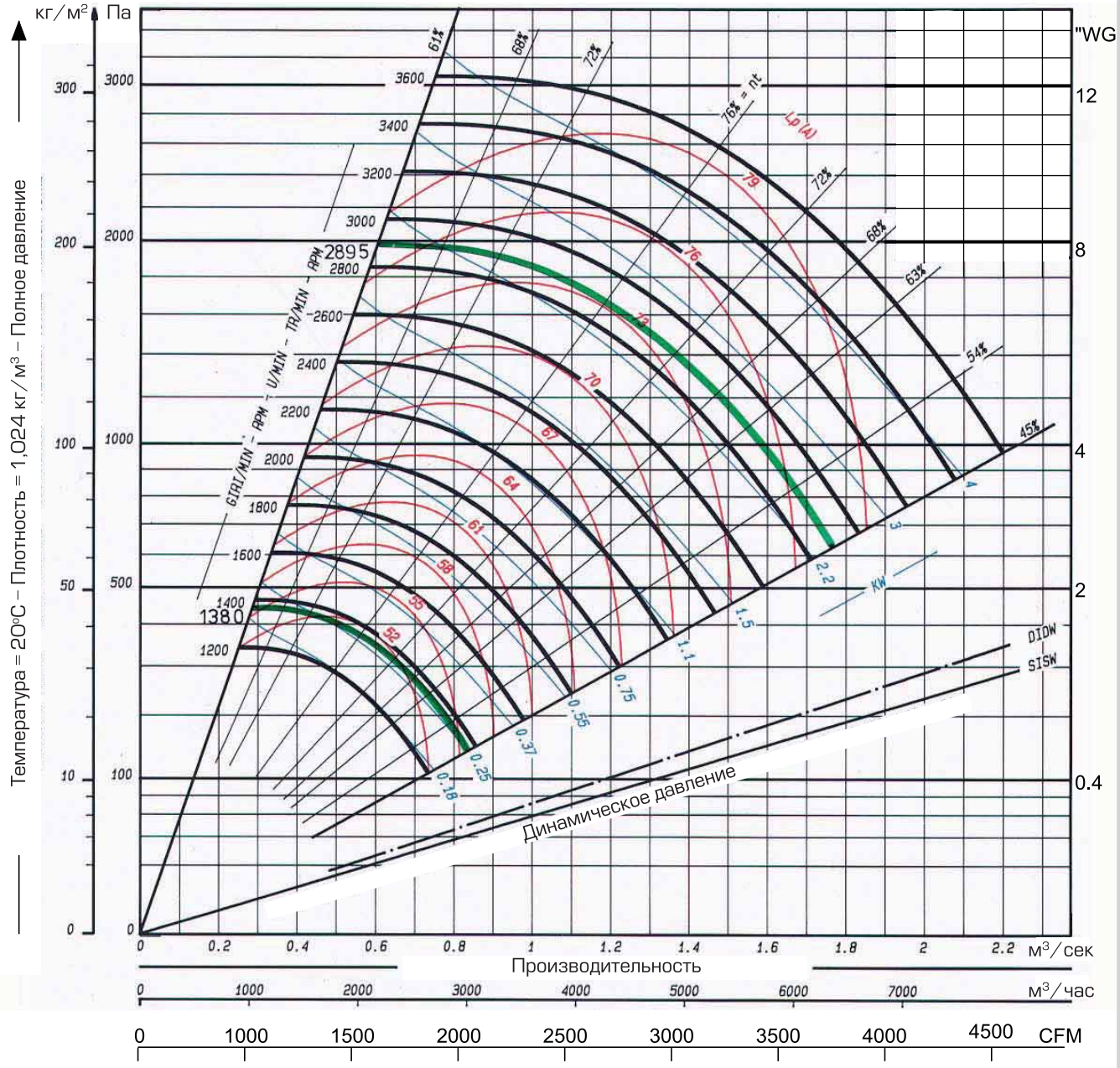

SIF–900

PLYMOVENT®

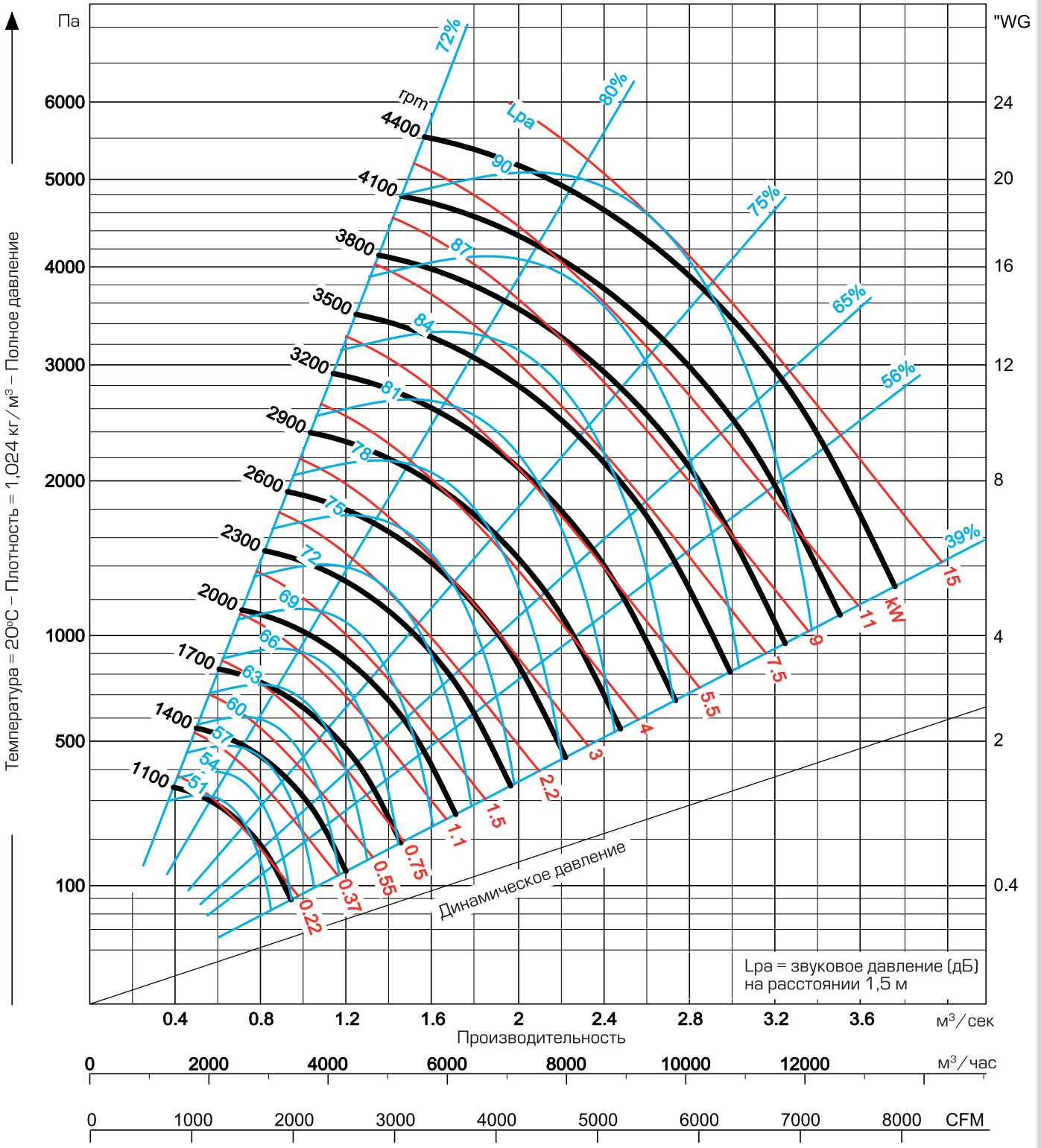

SIF–1200

PLYMOVENT®

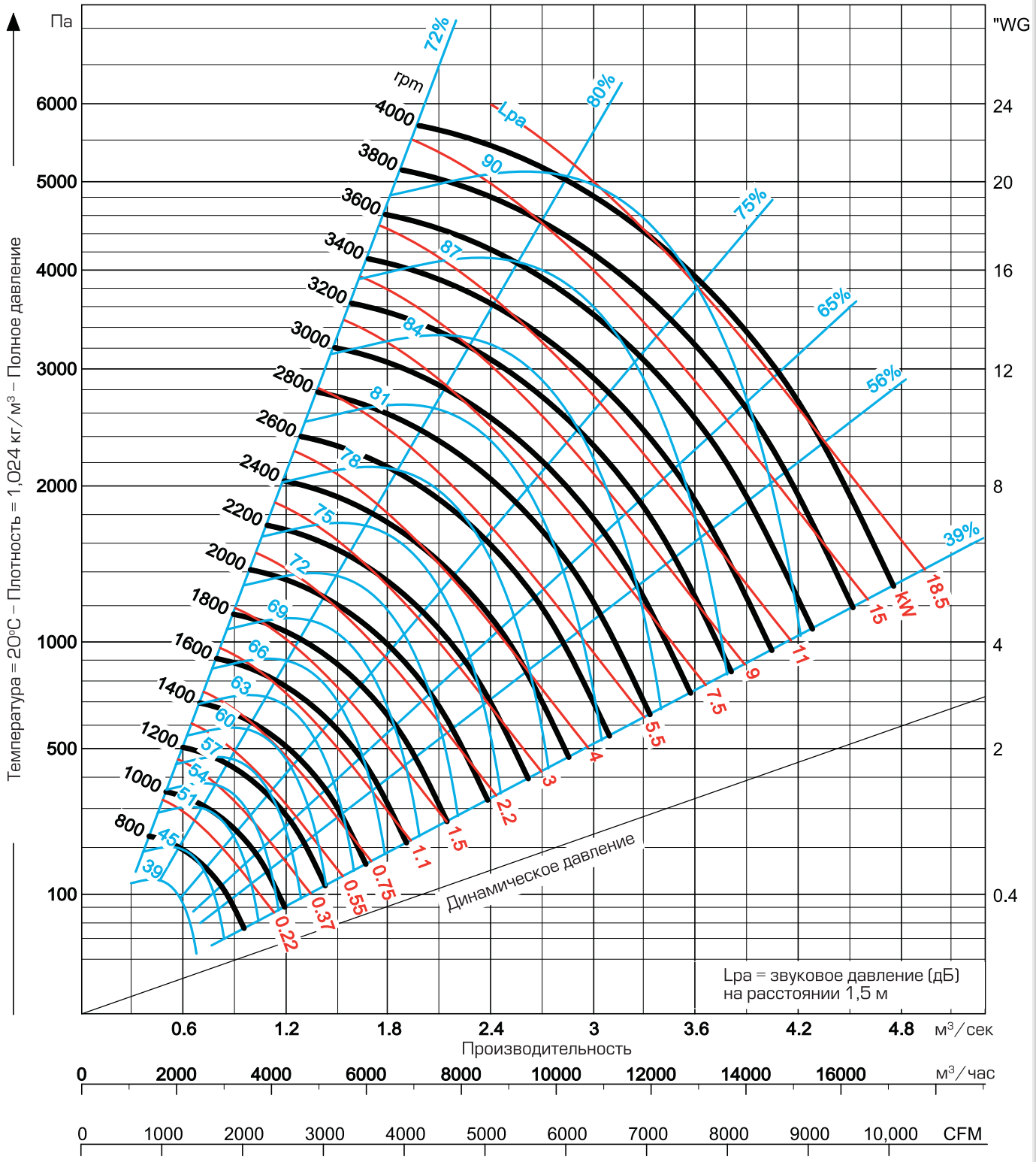

SIF–1500

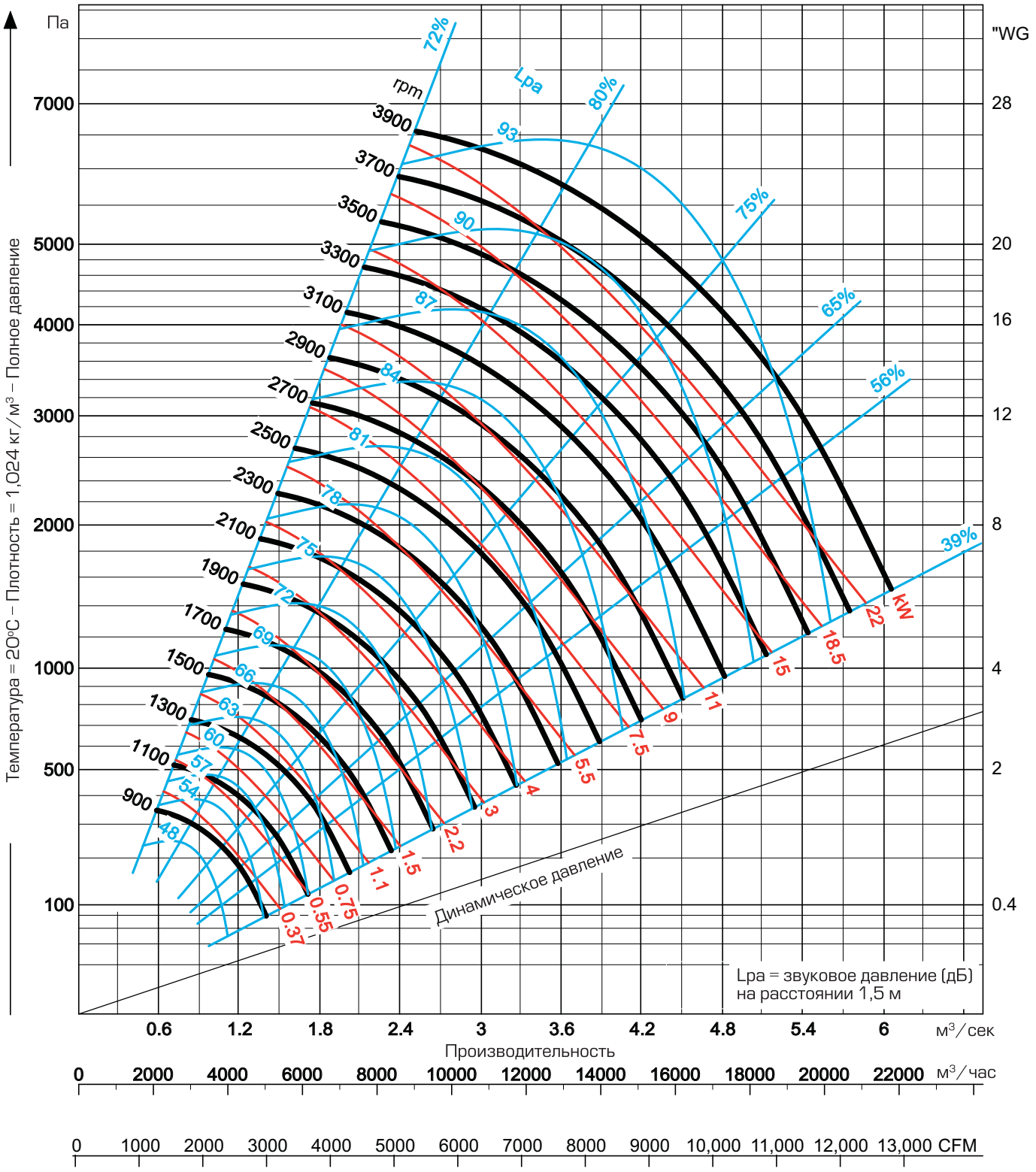
Па
"WG
Температура = 20°C – Плотность = 1,024 кг/м³ – Полное давление
7000
5000
4000
3000
2000
1000
500
100
28
20
16
12
8
4
2
0.4
rpm
3900
3700
3500
3300
3100
2900
2700
2500
2300
2100
1900
1700
1500
1300
1100
900
Lpa
93
90
87
84
81
78
75
72
69
66
63
60
57
54
48
72%
80%
75%
65%
56%
39%
kW
22
18.5
15
11
9
7.5
5.5
4
3
2.2
1.5
1.1
0.75
0.55
0.37
Динамическое давление
Lpa = звуковое давление (дБ)
на расстоянии 1,5 м
0.6
1.2
1.8
2.4
3
3.6
4.2
4.8
5.4
6
м³/сек
Производительность
0
2000
4000
6000
8000
10000
12000
14000
16000
18000
20000
22000
м³/час
0
1000
2000
3000
4000
5000
6000
7000
8000
9000
10,000
11,000
12,000
13,000
CFM

SIF–2000

PLYMOVENT®

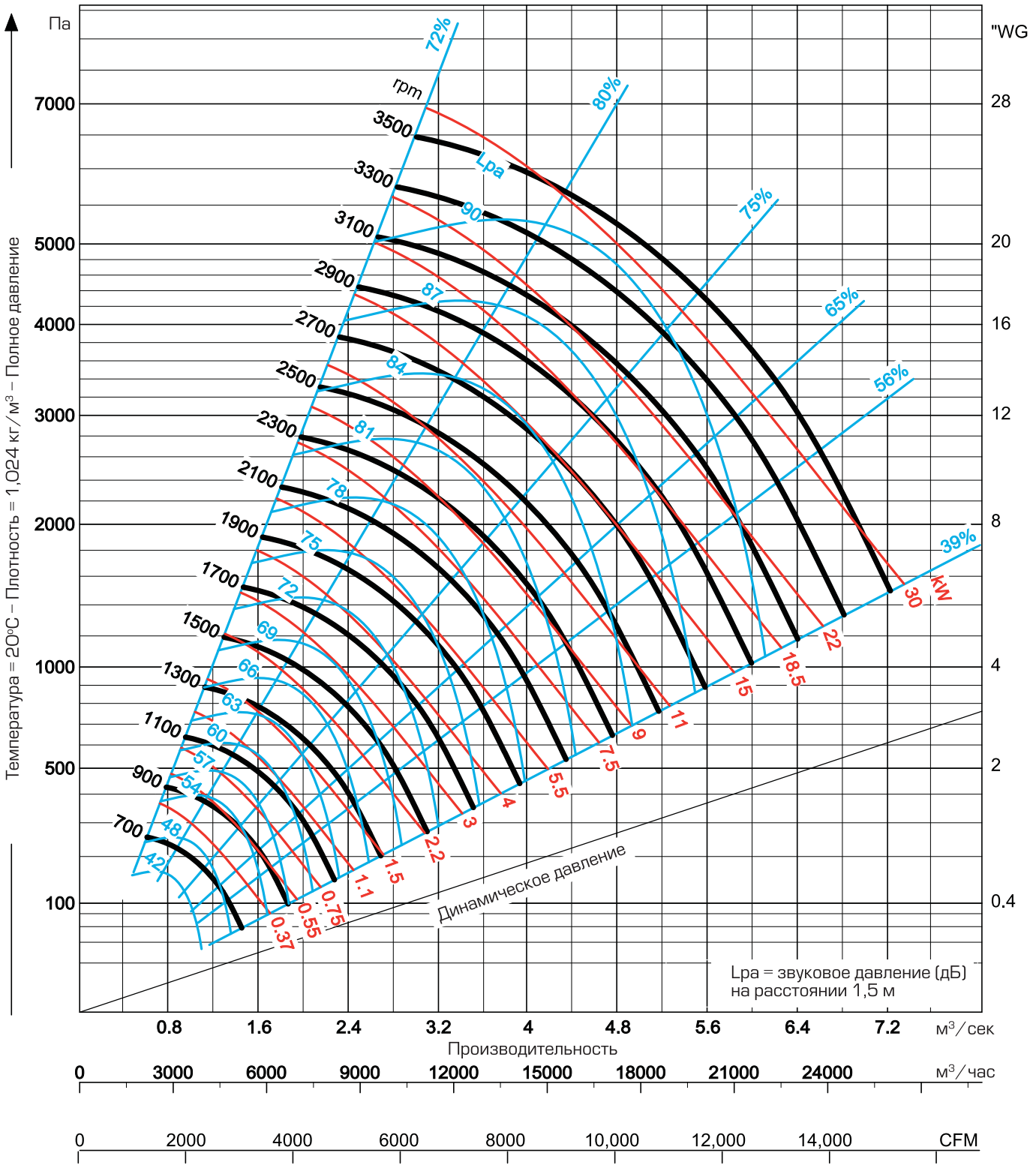

СТАЦИОНАРНЫЕ ФИЛЬТРЫ

SCS+CB–SCS ЦЕНТРАЛЬНЫЙ САМООЧИЩАЮЩИЙСЯ ФИЛЬТР SCS С ПУЛЬТОМ УПРАВЛЕНИЯ

Самоочищающийся напольный фильтр SCS предназначен для очистки воздуха от сварочных дымов и аэрозолей и применяется в системах местной вытяжной вентиляции в комплекте с вытяжными устройствами (от 3 до 15 шт.) с индивидуальными вентиляторами и в фильтровентиляционных системах **PUSH–PULL и Diluter** с центральным вентилятором.

Фильтр SCS поставляется в 4–х версиях в зависимости от необходимого расположения фильтра в помещении и от требуемого направления потока воздуха на входе в фильтр, создаваемого применением входных патрубков INLET 0°или INLET 90°.

Фильтр SCS оснащен системой RoboCleanPlus для автоматической посегментной очистки фильтрующего картриджа FCC изнутри импульсами сжатого воздуха. Частицы пыли, сварочных аэрозолей и других загрязнений скапливаются в специальной емкости под фильтром. Фильтрующий картридж, пре–сепаратор PCS (при необходимости), входной патрубок и пульт управления заказываются отдельно.

ПРИМЕНЕНИЕ

- MIG–MAG/GMAW сварка (>700 кг/год)
- TIG сварка
- FCAW сварка (>700 кг/год)
- электродная/MMAW сварка (>500 кг/год)

НЕ ПРИМЕНЯТЬ

- воздушно–дуговая поверхностная резка
- лазерная резка алюминия
- удаление агрессивных дымов и газов (например, от кислот, от щелочей, паяльных паст содержащих литий)
- удаление горячих газов (температура более 45°C/113°F постоянно)
- механическая обработка алюминия и магния
- газопламенное напыление
- удаление цементной пыли, древесных опилок, древесной пыли и т.п.
- засасывание тлеющих сигарет, сигар, промасленной ветоши и других горящих частиц, предметов и кислот.
- во взрывоопасной среде или с взрывоопасными веществами/газами

ТЕХНИЧЕСКИЕ УСЛОВИЯ

■ Размеры и характеристики	
Материал: корпус рама основание	 сталь сталь полипропилен
Цвет: корпус фильтра основание фильтра рама	 серый RAL 7035 серый RAL 7024 черный RAL 9005
Вес (нето)	260 кг
Объем пылесборника	100 литров
Требуемая площадь для установки фильтра SCS, пре–сепаратора PSC, вентилятор SIF–1200	мин. 3250 мм x 1370 мм

■ Картриджи	
Материал: FCC 150 FCP 110	 78% целлюлоза 22% полиэфирная смола полиэстер
Площадь фильтрации: FCC 150 FCP 110	 2 x 75 м² 2 x 55 м²
Эффективность	до 99,8%
Класс фильтра в соответствии с DIN EN 60335–2–69: FCC 150 FCP 110	 > 99% > 99%
■ Система очистки воздуха RoboCleanPlus	
Качество требуемого сжатого воздуха	сухой без примеси масла в соответствии с ISO 8573–3 class 6
Требуемое давление Соединение для сжатого воздуха	6 атм. фитинг с самозажимным гнездом 9 мм
Потребление сжатого воздуха	макс. 150 л/мин. (в зависимости от степени загрязнения фильтрующего картриджа)
Продолжительность автономного цикла очистки	60 мин.
Производительность фильтра	макс. 9000 м³/час
■ Электрические данные	
Потребляемая мощность	50 Вт
Напряжение	230/400 В/1–3/50 Гц
Класс защиты	IP 55
■ Условия окружающей среды	
Мин. температура воздуха Рабочая температура воздуха Макс. температура воздуха Макс. относительная влажность Применение на открытом воздухе Условия хранения	5 °C 20 °C 45 °C 80 % нет 80 % относительная влажность 5–45 °C

Страна–производитель Голландия

■ Возможная комплектация	
FCC 150	картридж из целлюлозы, класс L, двусоставный
FCP 110	картридж из полиэстера, двусоставный
PSC	пре-сепаратор
INLET 0°/90°	входной патрубок
CB-SCS	пульт управления
CB-SCS/PLC	пульт управления с контроллером
■ Комплект поставки	
Центральный фильтр SCS в сборе с входным патрубком, фильтрующим картриджем, пультом управления, рама, пылесборник, крепеж	
■ Информация для заказа	
Код товара:	
16080	SCS (1)
16081	SCS (2)
16082	SCS (3)
16083	SCS (4)
16086	FCC 150
16087	FCP 110
16088	PSC
16084	Inlet 0°
16085	Inlet 90°
16095	CB-SCS
16311	CB-SCS/PLC
■ Информация для заказа	
Вес, брутто	270 кг
Размер упаковки, мм	1200 x 1200 x 2250
Количество паллет	1

СЕРТИФИКАТЫ

Сертификат N98.3271.01 от 23.03.2000
EMC 89/336/EEC:
Сертификат N83271-KRQ/
EMC 98-4666 от 30.10.1998

Директива EU 2002/95/EC
(RoHC)
Действует с июля 2006

BGIA W3 (PHV-I)
Сертификат № 200324535/1140
действ. до 31.03.2009

РАЗМЕРЫ

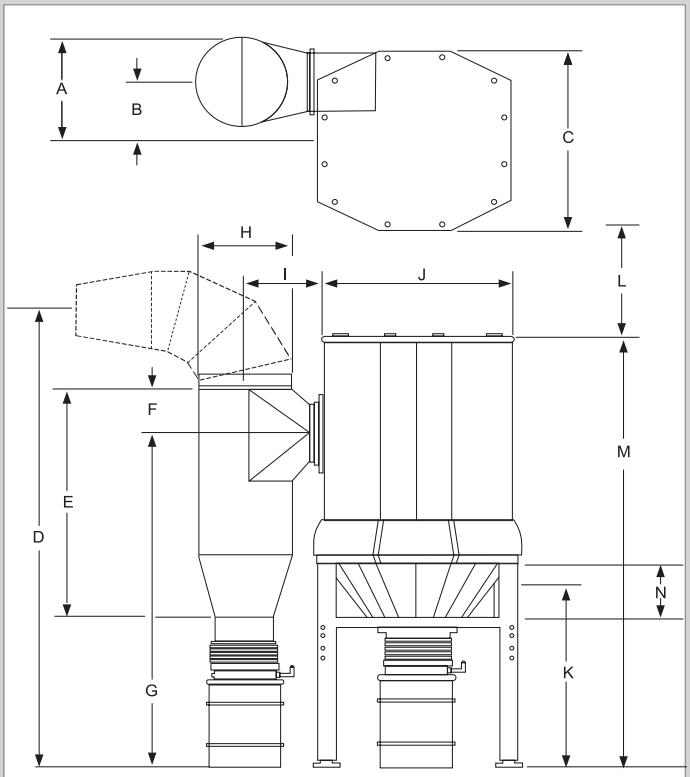

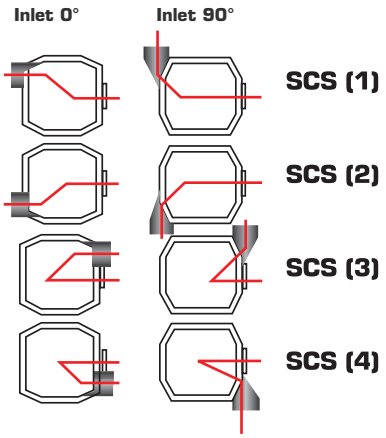

	мм
A	680
B	380
C	1200
D	3090
E	1100
F	250
G	2240
H	Ø 630
I	640
J	1200
K	1235
L	min. 750
M	2866
N	Ø 400

ОСОБЕННОСТИ

RoboClean plus – автоматическая система очистки фильтрующих картриджей

PLYMOVENT®
clean air at work

SFD СТАЦИОНАРНЫЙ МЕХАНИЧЕСКИЙ ФИЛЬТР

Механический фильтр SFD предназначен для удаления с помощью вентилятора(FAN 28 или FAN 42), одного или двух гибких вытяжных устройств(вытяжных шлангов) и очистки загрязненного сварочными аэрозолями воздуха. Фильтр SFD снабжен алюминиевым искрогасителем и прямоугольным заменяемым фильтрующим картриджем, изготовленным из целлюлозы. Фильтрующий картридж поставляется предварительно запыленным для увеличения срока службы и повышения эффективности фильтрации. Индикатор загрязнения показывает необходимость замены фильтрующего картриджа. Фильтр SFD не нуждается в питании электроэнергией.

ПРИМЕНЕНИЕ

MIG–MAG/GMAW сварка (<700 кг/год)
TIG сварка
FCAW сварка (<700 кг/год)
электродная/MMAW сварка (<500 кг/год)

НЕ ПРИМЕНЯТЬ

воздушно–дуговая поверхностная резка
лазерная резка алюминия
очистка воздуха от масляных туманов
очистка сварочных дымов с большим содержанием масляных частиц
удаление агрессивных дымов и газов (например, от кислот, от щелочей, паяльных паст содержащих литий)
удаление горячих газов (температура более 45°C/113°F постоянно)
механическая обработка алюминия и магния
газопламенное напыление
удаление цементной пыли, древесных опилок, древесной пыли и т.п.
засасывание тлеющих сигарет, сигар, промасленной ветоши и других горящих частиц, предметов и кислот.
во взрывоопасной среде или с взрывоопасными веществами/газами

ТЕХНИЧЕСКИЕ УСЛОВИЯ

■ **Размеры и характеристики**	
Материал корпуса	полипропилен
Цвет: корпус фильтра основание фильтра рама	 желтый RAL 1028 серый RAL 7024 черный RAL 9005
Вес (нето)	40 кг
■ **Фильтрующие элементы, материал**	
префильтр	алюминий
фильтрующий картридж FCC 50	волокнацеллюлозы/полиэстер, полиуретан, картон
■ **Площадь фильтрации элементов**	
префильтр фильтрующий картридж FCC 50	0,5 м² 50 м²
Предварительная обработка картриджа FCC 50	предзапыление SurfacePlus

■ **Эффективность фильтрации**	
префильтр фильтрующий картридж FCC 50	80% < 90% > 99%
■ **Класс фильтрации**	
префильтр фильтрующий картридж FCC 50	G3 в соответствии с DIN EN 779 L в соответствии с NEN EN IEC 60335–2–69
■ **Эксплуатационные показатели**	
Расход воздуха с одним вытяжным устройством	1250 м.куб/час
Расход воздуха с двумя вытяжными устройствами	1700 м.куб/час
■ **Условия окружающей среды**	
Мин. температура воздуха Рабочая температура воздуха Макс. температура воздуха Макс. относительная влажность Применение на открытом воздухе Условия хранения	5 °C 20 °C 45 °C 80 % нет 80 % относительная влажность 5–45 °C
■ **Комплект поставки**	
Фильтровальная установка, монтажный кронштейн	
■ **Информация для заказа**	
Код изделия	16079
Количество в упаковке	1 шт.
Вес (гросс)	41 кг
Размер упаковки	880 x 790 x 1020 мм
Количество на поддоне	2 шт.
■ **Дополнительное оборудование**	
FAC 50 TRK–MFD	картридж с активированным углем транформатор/реле, в случае применения в вытяжном устройстве рабочего освещения, WL и устройство автозапуска, WL+AST

В РАБОТЕ

ГРАФИК ПОТЕРИ ДАВЛЕНИЯ

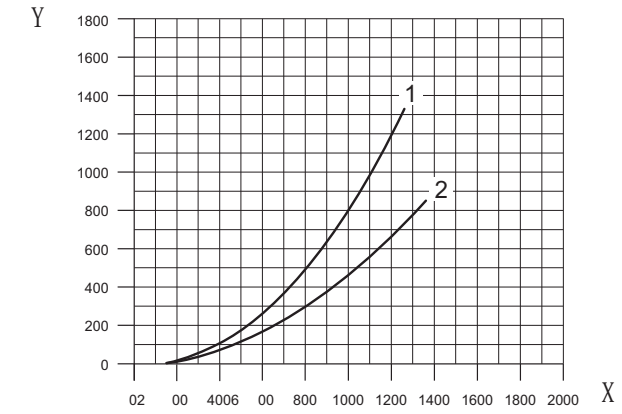

X= Воздушный поток (м³/ч)
Y = Статическое давление (Па)
1 = Загрязненный фильтр
2 = Чистый фильтр

РАЗМЕРЫ

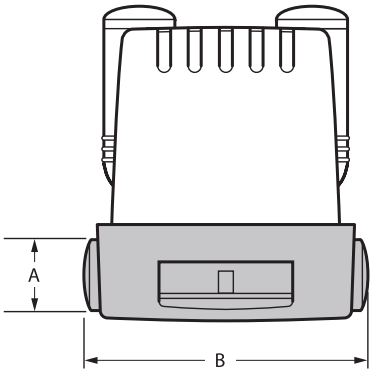

	мм
A	Ø 160-200
B	810

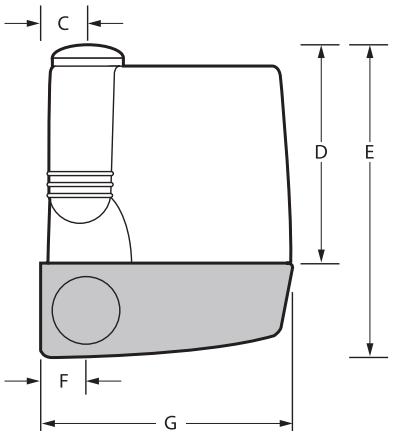

	мм
C	130
D	640
E	900
F	130
G	730

МОНТАЖНЫЕ РАЗМЕРЫ

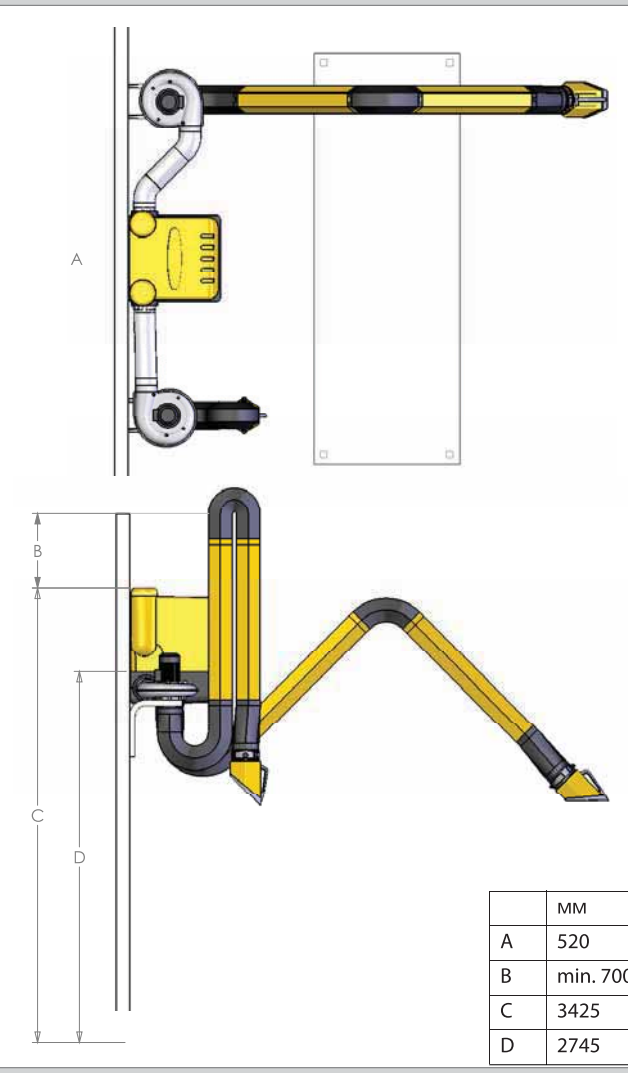

	мм
A	520
B	min. 700
C	3425
D	2745

ПРИМЕЧАНИЕ:

B: минимальное свободное расстояние сверху для замены картриджа;

D: высота установки монтажного кронштейна

PLYMOVENT®
clean air at work

SFS НАВЕСНОЙ МЕХАНИЧЕСКИЙ САМООЧИЩАЮЩИЙСЯ ФИЛЬТР

Фильтр SFS предназначен для очистки воздуха от сварочных аэрозолей в комплекте с одним вытяжным устройством и одним вентилятором. Фильтр SFS укомплектовывается цилиндрическим фильтрующим картриджем, изготовленным из целлюлозы. Фильтрующий картридж поставляется предварительно запыленным для увеличения срока службы и повышения эффективности фильтрации. Фильтр SFS оборудован системой **RoboClean** для автоматической посекционной очистки изнутри фильтрующего картриджа импульсной подачей сжатого воздуха. Сжатый воздух подается от внутрицеховой системы или от отдельного компрессора. Пыль и частицы аэрозолей скапливаются в бункере, расположенном снизу агрегата. Фильтр поставляется в комплекте с внешним префильтром-искрогасителем в виде отдельного блока. Отдельно необходимо заказывать **пульт управления CB.**

ПРИМЕНЕНИЕ

Устройство применяется в следующих случаях:

- MIG-MAG/GMAW сварка (>700 кг/год)
- TIG сварка
- FCAW сварка (>700 кг/год)
- электродная/MMAW сварка (>500 кг/год)

НЕ ПРИМЕНЯТЬ

- воздушно-дуговая поверхностная резка
- лазерная резка алюминия
- очистка воздуха от масляных туманов
- очистка сварочных дымов с большим содержанием масляных частиц
- удаление агрессивных дымов и газов (например, от кислот, от щелочей, паяльных паст содержащих литий)
- удаление горячих газов (температура более 45°C/113°F постоянно)
- механическая обработка алюминия и магния
- газопламенное напыление
- удаление цементной пыли, древесных опилок, древесной пыли и т.п.
- засасывание тлеющих сигарет, сигар, промасленной ветоши и других горящих частиц, предметов и кислот.
- во взрывоопасной среде или с взрывоопасными веществами/газами

ТЕХНИЧЕСКИЕ УСЛОВИЯ

■ **Размеры и характеристики**	
Материал корпуса	полипропилен
Цвет: корпус фильтра основание фильтра рама	 серый RAL 7024 желтый RAL 1028 черный RAL 9005
Вес: вес (нетто) префильтр	 40 кг 10 кг
Питающий кабель	11 м, без штепсельной вилки
Объем пылесборника	18 литров
■ **Товарный комплект**	
– CB (обязательно) – FAN 28/42 – T-Flex, Flex 2/3/4, UltraFlex 3/4/LowCeiling	– пульт управления – вентилятор – вытяжные устройства

■ **Фильтрующие элементы**	
Материал: префильтр фильтрующий картридж FCC 30	 алюминий волокна целлюлозы/полиэстер, полиуретан, металл
Площадь фильтрации элементов: префильтр фильтрующий картридж FCC 30	 0,14 м² 30 м²
Предварительная обработка картриджа FCC 30	Предзапыление SurfacePlus
Эффективность фильтрации: префильтр фильтрующий картридж FCC 30	 65 % < 80 % > 99.9 %
Класс фильтрации: префильтр фильтрующий картридж FCC 30	 G2 в соответствии с DIN EN 779 M в соответствии с NEN EN IEC 60335-2-69
■ **Система очистки картриджей RoboClean**	
Качество потребляемого сжатого воздуха	сухой и безмасляный в соответствии с ISO 8573-3 класс 6
Давление сжатого воздуха	4–5 бар
Подключение магистрали сжатого воздуха	быстроразъемное соединение, 1/4 дюйма
Потребление сжатого воздуха	макс. 60 л/мин. в зависимости от загрязненности картриджа FCC 30
Продолжительность автономной работы по очистке картриджа	1 час
■ **Производительность**	
Расход воздуха	1100 м.куб./час
■ **Эксплуатационные данные**	
Потребляемая мощность Напряжение Класс защиты	36 W 24 V AC IP 40
■ **Условия окружающей среды**	
Мин. температура воздуха Рабочая температура воздуха Макс. температура воздуха Макс. относительная влажность Применение на открытом воздухе Условия хранения	5 °C 20 °C 45 °C 80 % нет 80 % относительная влажность 5–45 °C

Комплект поставки
Фильтровальная установка, питающий кабель без электрического штепселя 11 м, монтажный кронштейн

Информация для заказа	
Код изделия	16009
Количество в упаковке	1 шт.
Вес (гросс)	56 кг
Размер упаковки	1200 мм x 800 мм x 1200 мм
Количество на поддоне	2 шт.

Страна–производитель Голландия
Директива EU 2002/95/EC (RoHS)
(действителен с июля 2006)

ОСОБЕННОСТИ

RoboClean система самоочистки фильтрующего картриджа

ГРАФИК ПОТЕРИ ДАВЛЕНИЯ

X= Воздушный поток (м³/ч)
Y = Статическое давление (Па)
1 = Загрязненный фильтр
2 = Чистый фильтр

РАЗМЕРЫ

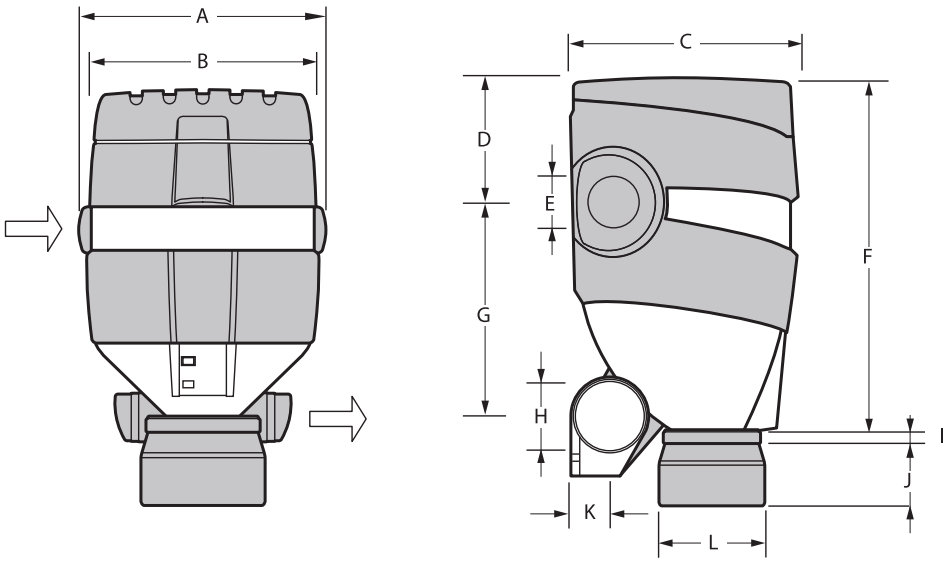

	мм
A	720
B	670
C	660
D	360
E	Ø160
F	920
G	515
H	Ø160
I	45
J	175
K	130
L	Ø330

МОНТАЖНЫЕ РАЗМЕРЫ

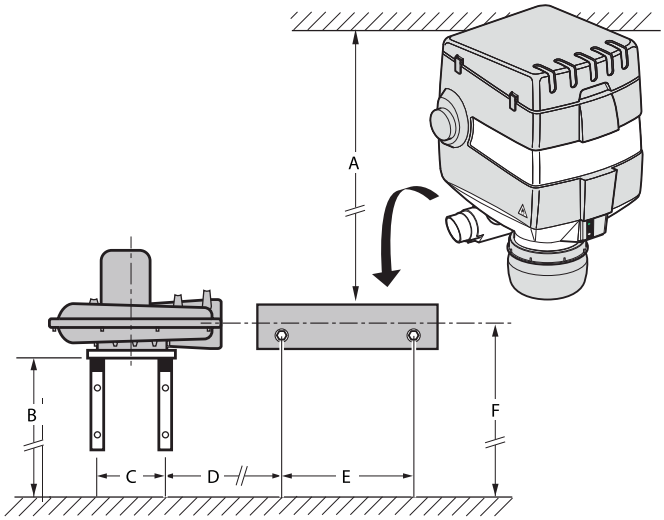

	мм
A	850
B	2600
C	230
D	760–920
E	290
F	2745

PLYMOVENT®
clean air at work

ВНЕШНИЙ ПРЕФИЛЬТР–ИСКРОГАСИТЕЛЬ

Внешний префильтр–искрогаситель это универсальное изделие, внутри которого по диагонали расположен алюминиевый фильтр, предназначенный для монтажа в вытяжной воздуховод диаметром Ø160 мм. Монтируется в горизонтальном положении между вытяжным вентилятором и стационарным фильтром. Поставляется в комплекте с фильтром SFS. Может поставляться как дополнительная искрозащита к фильтрам SFD.

Изделие укомплектовано двумя защелками для легкого открывания крышки с целью обслуживания. Наибелее эффективное направление воздушного потока в фильтре слева направо. Искры и твердые частицы сварочных аэрозолей оседают на дне короба, что предотвращает преждевременное загрязнение алюминиевого фильтра.

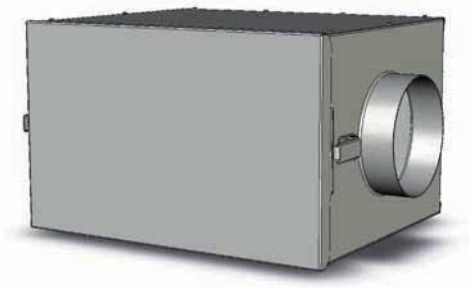

ТЕХНИЧЕСКИЕ УСЛОВИЯ

Физические размеры и свойства	
Размеры корпуса: – длина, без фланцев – длина, вкл. фланцы – ширина – высота	 435 мм 520 мм 357 мм 272 мм
Размеры алюминиевого фильтра	473 x 355 x 22 мм
Диаметр фланцев	Ø 152 мм
Материал: – корпус – фильтр	 – сталь, окрашенная порошковой краской – 18 слоев сплетенных в противоположных направлениях растянутой алюмин. фольги
Цвет: – корпус – фильтр	 – серый RAL 7024 – натуральный
Площадь фильтра	0,14 м^2
Вес (нетто)	10 кг
Исполнение	
Класс фильтра	G3 в соответствии с DIN–EN 779
Возможная комплектация	
Механический фильтр SFD	в вытяжной воздуховод Ø160 мм между вентилятором и фильтром
Применение	
Самоочищающийся фильтр SFS	в вытяжной воздуховод Ø160 мм между вентилятором и фильтром
Комплект поставки	
Корпус префильтра – монтажный кронштейн – гибкий шланг 50 см Ø160 мм – хомуты (2) – уплотнительные кольца (2)	
Информация для заказа	
Артикль	9850070120
Номер	1
Вес (гросс)	11 кг
Размер упаковки	526 x 406 x 290 мм
Страна–производитель	Голландия

Физические размеры и свойства
CE

НАПРАВЛЕНИЕ ВОЗДУШНОГО ПОТОКА

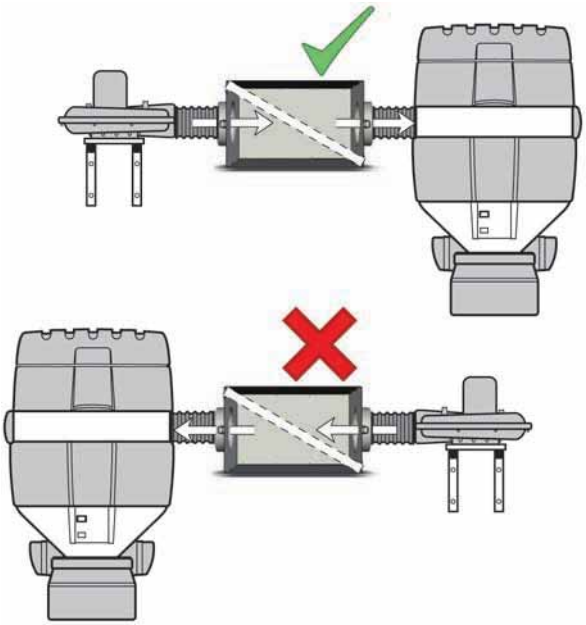

Рекомендуемое направление воздушного потока через префильтр: слева направо.

ТЕХНИЧЕСКИЕ УСЛОВИЯ

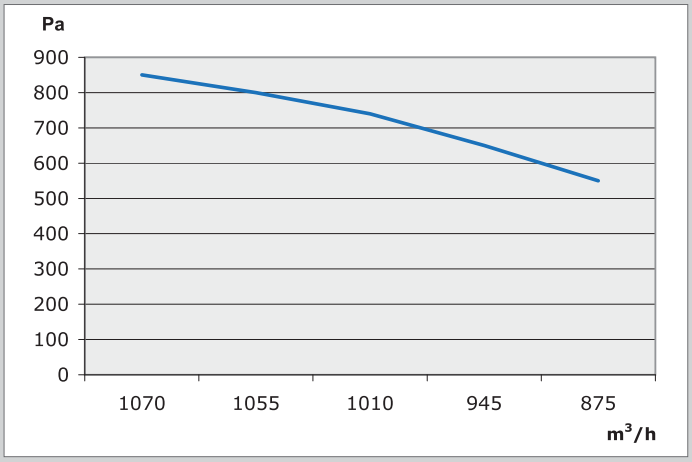

График потерь давления в префильтре без сети.

ВИД

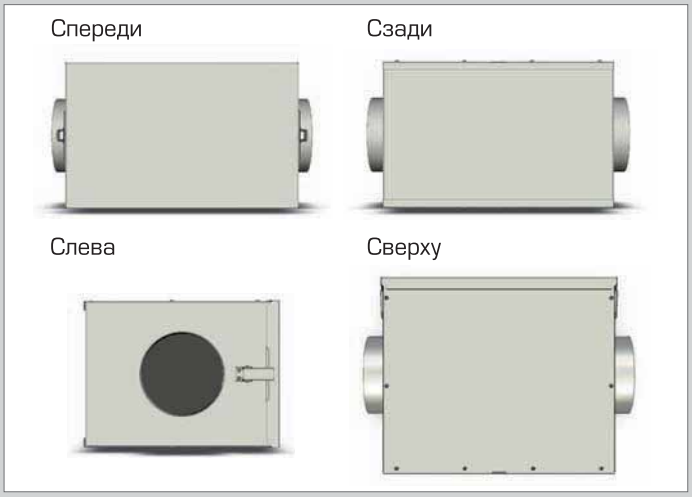

СТАНДАРТНОЕ ПОЛОЖЕНИЕ ПРЕФИЛЬТРА

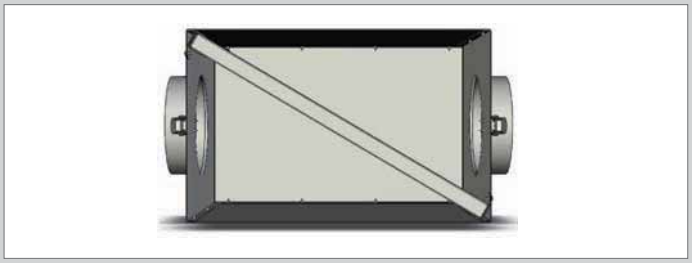

PLYMOVENT®
clean air at work

SFE–25/50/75 HFE–25/50 СТАЦИОНАРНЫЙ ЭЛЕКТРОСТАТИСТИЧЕСКИЙ ФИЛЬТР

Стационарные электростатические фильтры SFE/HFE предназначены для удаления и/или фильтрации дымов и пыли, работая как отдельно установленные рециркуляционные фильтровентиляционные агрегаты, так и в системе местных вытяжных устройств или встроенные в систему воздуховодов. Оснастив фильтры SFE/HFE соответствующими фильтрующими картриджами на входе и выходе и дренажным устройством изделие пригодно для удаления паров и масляных туманов на коммерческих кухнях.

Фильтр SFE/HFE оборудован ионизационными и осадительными ячейками промышленного назначения. Фильтр SFE/HFE в высшей степени подходит для удаления сварочных дымов, возникающих при работе с замасленными металлами. Открытая структура фильтра гарантирует прохождение постоянного объема воздуха. Ячейки агрегата легко очищаются щелочным раствором, отсутствует необходимость их замены. При проведении регламентного обслуживания ячейки могут быть быстро и легко вынуты из агрегата.

Фильтр HFE оснащен встроенным вентилятором.

ПРИМЕНЕНИЕ

Устройство применяется в следующих случаях:

- MIG–MAG/GMAW сварка
- TIG сварка
- FCAW сварка
- электродная/MMAW сварка
- автогенная сварка
- масляные туманы только с соответствующими префильтрами

НЕ ПРИМЕНЯТЬ

- воздушно–дуговая поверхностная резка
- очистка воздуха от паров и частиц краски
- удаление агрессивных дымов и газов (например, от кислот, от щелочей, паяльных паст содержащих литий)
- удаление горячих газов (температура более 45°C/113°F постоянно)
- механическая обработка алюминия и магния
- газопламенная резка
- удаление цементной пыли, древесных опилок, древесной пыли и т.п.
- засасывание тлеющих сигарет, сигар, промасленной ветоши и других горящих частиц, предметов и кислот.
- во взрывоопасной среде или с взрывоопасными веществами/газами

ТЕХНИЧЕСКИЕ УСЛОВИЯ

■ Размеры и характеристики	
Материал корпуса	сталь, окрашенная эпоксидной порошковой краской
Цвет: корпус фильтра и панели управления	серый RAL 7024
Вес: SFE–25 SFE–50 SFE–75 HFE–25 HFE–50	 60 кг 100 кг 140 кг 100 кг 195 кг

■ Возможный товарный комплект

- префильтр SAF, выходной фильтр SSF
- префильтр SAF, выходной фильтр SSF, устройство слива масла Oil Drainer
- префильтр SOD, выходной фильтр SAF, устройство слива масла Oil Drainer
- конечный фильтр с активированным углем SCF
- сухие сварочные дымы
- сварочные дымы при сварке замасленных металлов
- масляные туманы, кухонные пары
- поглощение запахов и газов при возврате воздуха в помещение

■ Фильтрующие элементы	
Материал: ионизационная ячейка осадительная ячейка	 алюминий алюминий
Активная фильтрующая поверхность: SFE–25/HFE–25 SFE–50/HFE–50 SFE–75	 14,2 м² 28,4 м² 42,6 м²
Эффективность фильтрации: осадительная ячейка	 98 %
■ Производительность	
Расход воздуха без сети: SFE–25/HFE–25 SFE–50/HFE–50 SFE–75	 2500 м.куб/час 5000 м.куб/час 7500 м.куб/час
Потери давления: SFE–25/HFE–25 SFE–50/HFE–50 SFE–75	 150 Па 175 Па 200 Па
■ Электрические данные	
Потребляемая мощность: SFE–25 SFE–50 SFE–75 HFE–25 HFE–50 Напряжение	 35 Вт 40 Вт 50 Вт 750 Вт (+35 Вт) 1500 Вт (+40 Вт) 230 В/1/50 Гц 400 В/3/50 Гц
Напряжение ионизационной ячейки	+5 кВ
Напряжение осадительной ячейки	+10 кВ
Класс изоляции	F
Класс защиты	IP 50
■ Условия окружающей среды	
Мин. температура воздуха	5°C
Рабочая температура воздуха	20°C
Макс. температура воздуха	45°C
Макс. относительная влажность	80 %
Применение на открытом воздухе	нет
Условия хранения	80% относительная влажность 5–45°C

■ Возможный товарный комплект

Соединительные фланцы к воздуховоду

RP 315–25	для SFE 25
RP 400–50	для SFE 50

■ Комплект поставки

стационарный электростатистический фильтр, руководство

■ Дополнительная комплектация

SFE–25/HFE–25	префильтр 1 шт., выходной фильтр 1 шт.
SFE–50/HFE–50	префильтр 2 шт., выходной фильтр 2 шт.
SFE–75	префильтр 3 шт., выходной фильтр 3 шт.

■ Дополнительная комплектация

Код изделия:	
– 16045	SFE–25–435R (400В/3/50Гц)
– 16046	SFE–25–215R (230В/1/50Гц)
– 16047	SFE–25–435L (400В/3/50Гц)
– 16048	SFE–25–215L (230В/1/50Гц)
– 16049	SFE–50–435R (400В/3/50Гц)
– 16050	SFE–50–215R (230В/1/50Гц)
– 16051	SFE–50–435L (400В/3/50Гц)
– 16052	SFE–50–215L (230В/1/50Гц)
– 16236	SFE–75–435R (400В/3/50Гц)
– 16237	SFE–75–215R (230В/1/50Гц)
– 16238	SFE–75–435L (400В/3/50Гц)
– 16239	SFE–75–215L (230В/1/50Гц)
– 16053	HFE–25–435R
– 16054	HFE–25–215R
– 16055	HFE–25–435R
– 16056	HFE–25–215R
– 16057	HFE–25–435R
– 16058	HFE–25–215R
– 16059	HFE–25–435R
– 16060	HFE–50–215R
	***R**–направление движения воздуха в фильтре справа налево
	***L**–направление движения воздуха в фильтре слева направо
– 16130	SAF, префильтре
– 16132	SSF, выходной синтетический фильтр
– 16131	SOD, префильтр–маслоуловитель
– 16149	Oil Drainer, устройство слива масла
– 16133	SCF, угольный фильтр

Размеры упаковки фильтров:

SFE 25	800 x 1200 x 600 мм
SFE 50	800 x 1200 x 1200 мм
SFE 75	800 x 1200 x 1800 мм
HFE 25	800 x 1200 x 1300 мм
HFE 50	800 x 1200 x 2100 мм

РАЗМЕЩЕНИЕ ФИЛЬТРОВ В СИСТЕМЕ ВОЗДУХОВОДОВ

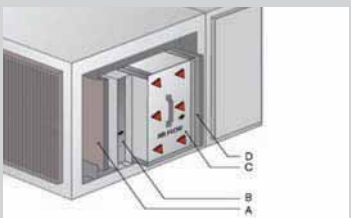

A – префильтр
B – ионизационная ячейка
C – осадительная ячейка
D – конечный фильтр

МОНТАЖ ЭЛЕКТРОСТАТИЧЕСКОГО ФИЛЬТРА

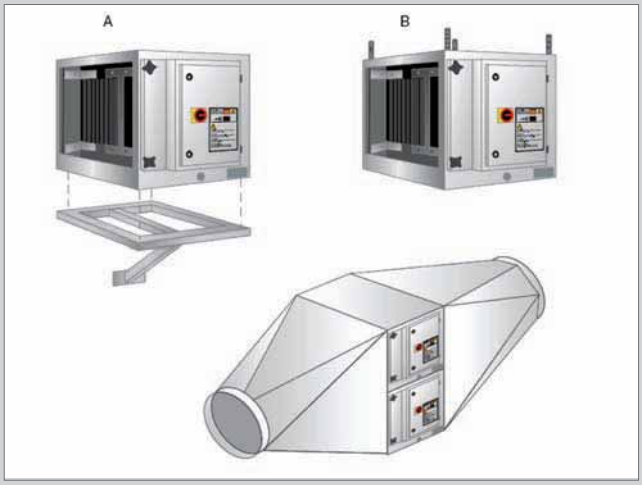

ПРИНЦИП РАБОТЫ ЭЛЕКТРОСТАТИЧЕСКОГО ФИЛЬТРА

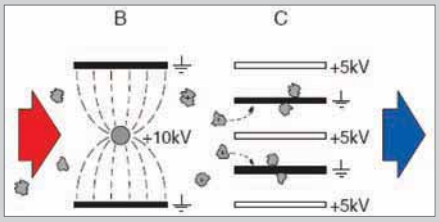

ВИДЫ

SFE 25

SFE 50

SFE 75

Страна–производитель Голландия

Директива EU 2002/95/EC (RoHS)
(действителен с июля 2006)

CE RoHS 2002/95/EC

ПЕРЕДВИЖНЫЕ ФИЛЬТРОВЕНТИЛЯЦИОННЫЕ АГРЕГАТЫ

Передвижные фильтровентиляционные агрегаты предназначены для удаления и очистки воздуха от вредных веществ на рабочих местах, где нет возможности стационарной установки фильтров.

Линейка продукции Proline включает несколько вариантов передвижных фильтро-вентиляционных агрегатов, которые эксплуатируются совместно с различными вытяжными устройствами и фильтрами, использующими различные способы фильтрации, в зависимости от тех процессов, для которых они предназначены.

MFD механический фильтр DuraFilter®	Сухие сварочные аэрозоли, стандартные сварочные процессы.
Самоочищающийся MFS фильтр RoboClean®	Сухие сварочные аэрозоли, интенсивные сварочные процессы.
Электростатический фильтр MFE	Сварочные операции над сталью обработанной маслами.
Переносной вентилятор MNF	Сварочные операции на судах и в других замкнутых пространствах.

КАРТРИДЖНЫЙ ФИЛЬТР DURAFILTER® имеет эффективную площадь фильтрации не менее 50 м . Особая структура картриджа и обработка SurfacePlus® гарантируют высокую эффективность фильтрации и длительную работу. Это сводит к минимуму затраты на обслуживание системы фильтрации.

Система подходит для сухих сварочных аэрозолей.

Электростатический фильтр состоит из трех секций: механического предварительного фильтра, ионизационной ячейки, в которой частицы заряжаются, и осадительной ячейки с полезной площадью 14,2 м.

Осадительная ячейка оснащена электрически заряженными пластинами, которые притягивают заряженные частицы.Очищенный воздух пропускается через конечный фильтр.

Система особенно подходит для удаления сварочных газов, образующихся при сварочных работах с металлами, обработанными маслами.

ROBO CLEAN® это самоочищающаяся система фильтрации, в которой секции фильтра периодически продуваются импульсами сжатого воздуха, поступающего из ресивера. Таким образом производительность сохраняется даже при интенсивном использовании. Пыль после встряхивания картриджа ссыпается в пылесборник. Площадь фильтрации картриджа составляет 30 м и обрабатывается в соответствии с методом SurfacePlus®. Это обеспечивает высокую эффективность и длительный срок службы. Система предназначена для сухих сварочных аэрозолей.

PLYMOVENT®
clean air at work

MFS ПЕРЕДВИЖНОЙ САМООЧИЩАЮЩИЙСЯ ФИЛЬТРОВЕНТИЛЯЦИОННЫЙ АГРЕГАТ

Передвижной самоочищающийся фильтровентиляционный агрегат MFS с встроенным вентилятором предназначен для удаления с помощью гибкого вытяжного устройства (вытяжного шланга) и очистки загрязненного сварочными аэрозолями воздуха. Агрегат **MFS** снабжен алюминиевым искрогасителем и цилиндрическим фильтрующим картриджем, изготовленным из целлюлозы. Фильтрующий картридж поставляется предварительно запыленным для увеличения срока службы и повышения эффективности фильтрации. Агрегат **MFS** оборудован системой **RoboClean** для автоматической посекционной очистки изнутри фильтрующего картриджа импульсной подачей сжатого воздуха. Пыль и частицы аэрозолей скапливаются в поддоне, расположенном снизу агрегата. Благодаря четырем колесам (два из которых могут вращаться на 360°), агрегат чрезвычайно удобен для работы в относительно небольших помещениях у источника выделения загрязнений. Агрегат **MFS/C** имеет встроенный компрессор. **Вытяжное устройство заказывается отдельно.**

ПРИМЕНЕНИЕ

MIG–MAG/GMAW сварка (>700 кг/год)
TIG сварка
FCAW сварка (>700 кг/год)
электродная/MMAW сварка (>500 кг/год)

НЕ ПРИМЕНЯТЬ

воздушно–дуговая поверхностная резка
лазерная резка алюминия
удаление агрессивных дымов и газов (например, от кислот, от щелочей, паяльных паст содержащих литий)
удаление горячих газов (температура более 45°C/113°F постоянно)
механическая обработка алюминия и магния
газопламенное напыление
удаление цементной пыли, древесных опилок, древесной пыли и т.п.
засасывание тлеющих сигарет, сигар, промасленной ветоши и других горящих частиц, предметов и кислот.
во взрывоопасной среде или с взрывоопасными веществами/газами

ТЕХНИЧЕСКИЕ УСЛОВИЯ

■ Размеры и характеристики	
Материал корпуса	полипропилен
Питающий кабель	6 м, без штепсельной вилки
Цвет: крышки корпуса фильтра и панели управления основание фильтра рама	 желтый RAL 1028 серый RAL 7024
Вес: вес MFS вес MFS/C	 105 кг 115 кг
■ Размеры и характеристики	
Мин. температура воздуха	5°C
Рабочая температура воздуха	20°C
Макс. температура воздуха	45°C
Макс. относительная влажность	80 %
Применение на откр. воздухе	нет
Условия хранения	5–45°C 80% относительная влажность

■ Фильтрующие элементы	
Материал: – префильтр – картридж FCC 30	 алюминий волокна целлюлозы/ полиэстер, полиуретан, металл
Площадь фильтрации – префильтр – картридж FCC 30	 0,14 м² 30 м²
Предварительная обработка картриджа FCC 30	предзапыление SurfacePlus
Эффективность фильтрации – префильтр – картридж FCC 30	 до 80 % более 99,9 %
Класс фильтра – префильтр – картридж FCC 30	 G2 в соответствии с DIN EN 779 M в соответствии с NEN EN IEC 60335-2-69
■ Система очистки воздуха RoboCleanPlus	
Качество требуемого сжатого воздуха	сухой без примеси масла в соответствии с ISO 8573-3 class 6
Требуемое давление	4 –5 бар
Соединение для сжатого воздуха	фитинг с самозажимным гнездом 1/4"
Потребление сжатого воздуха	макс. 60 л/мин. (в зависимости от степени загрязнения фильтрующего картриджа)
Продолжительность автономного цикла очистки	60 минут
■ Технические характеристики	
Тип вентилятора	радиальный
Производительность вентилятора	2400 м³/час
Расход воздуха с вытяжным устройством	1250 м³/час
Скорость вращения	2800 об./мин
Уровень шума	69 дБ
■ Электрические данные	
Потребляемая мощность	0.75 кВ
Напряжение	230 В/1/50 Гц 400 В/3/50 Гц
Класс защиты	IP 50
Класс изоляции	F

КОНСТРУКТИВНАЯ ОСОБЕННОСТЬ

Автоматическая система самоочистки ***RoboClean*** фильтрующего картриджа

СЕРТИФИКАТЫ

Сертификат N98.3271.01 от 23.03.2000
EMC 89/336/EEC:
Сертификат N83271-KRQ/
EMC 98-4666 от 30.10.1998

Директива EU 2002/95/EC
(RoHC)
Действует с июля 2006

Сертификат Keymark CEN/CENELEC
N98.3271.02 от 23,03,2000

Сертификат N4900025.02 от 29,06,2000

Страна-производитель Голландия

ТЕХНИЧЕСКИЕ УСЛОВИЯ

■ **Возможная комплектация**	
Flex 3, Flex 4, UltraFlex 3, UltraFlex 4	вытяжные устройства
SUS 5/203	вытяжные шланги
■ **Комплект поставки**	
Агрегат MFS, шланг ⌀203 мм длиной 0,65 м, оснастка Агрегат MFS/C поставляется в комплекте с встроенным компрессором: 0,5 kW, 6A, 95 л/мин	
■ **Количество в упаковке Транспортная информация**	
Вес, брутто, включая поддон: MFS MFS/C	вытяжные устройства 140 кг 150 кг
Размеры упаковки	1200 x 800 x 1200 мм
Макс. кол-во на поддоне	1
■ **Информация для заказа**	
Код изделия: 16063 16007 16065 16064	Модель: MFS 230 В/1/50 Гц MFS 400 В/3/50 Гц MFS/C 230 В/1/50 Гц MFS/C 400 В/3/50 Гц

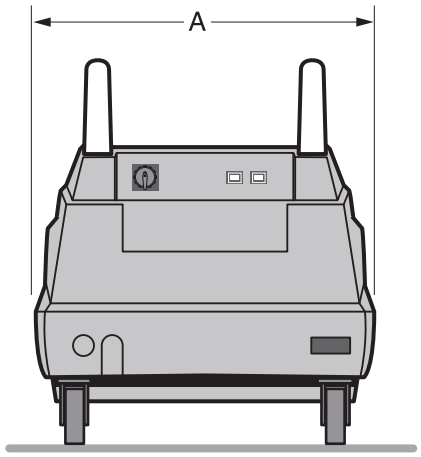

	мм
A	810

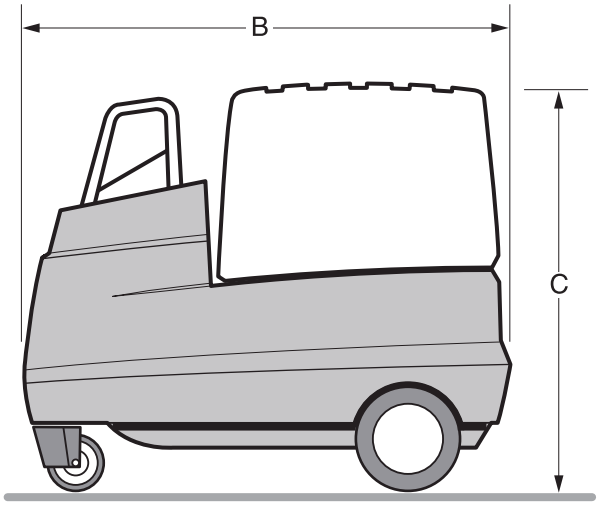

	мм
B	1210
C	1020

PLYMOVENT®
clean air at work

MFD ПЕРЕДВИЖНОЙ МЕХАНИЧЕСКИЙ ФИЛЬТРОВЕНТИЛЯЦИОННЫЙ АГРЕГАТ

Передвижной механический фильтровентиляционный агрегат MFD с встроенным вентилятором предназначен для удаления с помощью гибкого вытяжного устройства (вытяжного шланга) и очистки загрязненного сварочными аэрозолями воздуха. Агрегат **MFD** снабжен алюминиевым искрогасителем и прямоугольным заменяемым фильтрующим картриджем, изготовленным из целлюлозы. Фильтрующий картридж поставляется предварительно запыленным для увеличения срока службы и повышения эффективности фильтрации. Индикатор загрязнения показывает необходимость замены фильтрующего картриджа. Благодаря четырем колесам (два из которых могут вращаться на 360°), агрегат чрезвычайно удобен для работы в относительно небольших помещениях у источника выделения загрязнений.
Вытяжное устройство заказывается отдельно.

ПРИМЕНЕНИЕ

MIG–MAG/GMAW сварка (<700 кг/год)
TIG сварка
FCAW сварка (<700 кг/год)
электродная/MMAW сварка (<500 кг/год)

НЕ ПРИМЕНЯТЬ

воздушно–дуговая поверхностная резка
лазерная резка алюминия
удаление агрессивных дымов и газов (например, от кислот, от щелочей, паяльных паст содержащих литий)
удаление горячих газов (температура более 45°C/113°F постоянно)
механическая обработка алюминия и магния
газопламенное напыление
удаление цементной пыли, древесных опилок, древесной пыли и т.п.
засасывание тлеющих сигарет, сигар, промасленной ветоши и других горящих частиц, предметов и кислот.
во взрывоопасной среде или с взрывоопасными веществами/газами

ТЕХНИЧЕСКИЕ УСЛОВИЯ

Размеры и характеристики	
Материал корпуса	полипропилен
Питающий кабель	6 м, без штепсельной вилки
Цвет: крышки корпуса фильтра и панели управления основание фильтра рама	 желтый RAL 1028 серый RAL 7024
Вес	90 кг
Фильтрующие элементы	
Материал: – префильтр – фильтрующий картридж FCC 30	 0,5 м² 50 м²
Предварительная обработка картриджа FCC 50	предзапыление SurfacePlus
Эффективность фильтрации: – префильтр – фильтрующий картридж FCC 30	 80 % < 90 % 99 %
Материал корпуса – префильтр – фильтрующий картридж FCC 30	 G2 в соответствии с DIN EN 779 L в соответствии с NEN EN IEC 60335–2–69

Эксплуатационные показатели	
Тип вентилятора	радиальный
Расход воздуха без вытяжного устройства	2400 м.куб/час
Расход воздуха с вытяжным устройством	1250 м.куб/час
Частота вращения электродвигателя	2800 об/мин
Уровень шума	69 дБ в соответствии с ISO 3746
Электрические данные	
Потребляемая мощность	0.75 кВ
Напряжение	230 В/1/50 Гц; 400 В/3/50 Гц
Класс защиты	IP 50
Класс изоляции	F
Внешние условия	
Мин. температура воздуха	5°C
Рабочая температура воздуха	20°C
Макс. температура воздуха	45°C
Макс. относительная влажность	80%
Применение на открытом воздухе	нет
Условия хранения	5–45°C 80% относительная влажность
Внешние условия	
Flex 3/4, UltraFlex 3/4	вытяжные устройства
SUS 5/203	вытяжной шланг
Дополнительное оборудование	
FAC 50	фильтрующий картридж с активированным углем
TRK–MFD	трансформатор/реле, в случае применения в вытяжном устройстве рабочего освещения WL и устройства автозапуска WL+AST

Страна–производитель Голландия

КОНСТРУКТИВНАЯ ОСОБЕННОСТЬ

Большая площадь фильтрующего картриджа

Индикатор загрязнения картриджа на панели

СЕРТИФИКАТЫ

Сертификат N98.3271.01 от 23.03.2000
EMC 89/336/EEC:
Сертификат N83271-KRQ/
EMC 98-4666 от 30.10.1998

Директива EU 2002/95/EC
(RoHC)
Действует с июля 2006

BGIA W3 (PHV-I)
Сертификат № 200324535/1140
действ. до 31.03.2009

Сертификат N4900025.02 от 29,06,2000

Страна-производитель Голландия

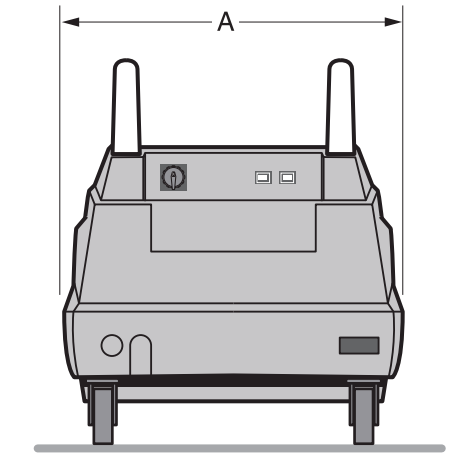

	мм
A	810

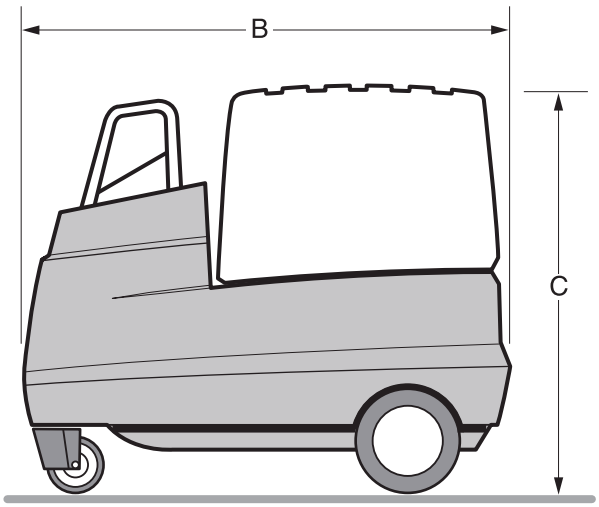

	мм
B	1210
C	900

ТЕХНИЧЕСКИЕ УСЛОВИЯ

■ **Комплект поставки**	
Агрегат MFD, питающий кабель без электрического штепселя 6 м, гибкий шланг ⌀203 мм, l=0,65 м, оснастка	
■ **Информация для заказа**	
Код изделия:	16006 (220 В) 16062 (380 В)
Количество в упаковке	1 шт.
Вес (гросс)	100 кг
Размеры упаковки	1200 мм x 800 мм x 1050 мм
Количество на поддоне	1 шт.

PLYMOVENT®
clean air at work

MFE ПЕРЕДВИЖНОЙ ЭЛЕКТРОСТАТИСТИЧЕСКИЙ ФИЛЬТРОВЕНТИЛЯЦИОННЫЙ АГРЕГАТ

Передвижной электростатический фильтровентиляционный агрегат MFE с встроенным вентилятором предназначен для удаления с помощью гибкого вытяжного устройства или вытяжного шланга и дальнейшей фильтрации сварочных аэрозолей. Агрегат **MFE** оборудован алюминиевым искрогасителем и промышленным электростатическим фильтром, состоящим из двух отдельных ячеек: ионизационной и осадительной. Агрегат **MFE** в высшей степени подходит для удаления сварочных дымов, возникающих при работе с замасленными металлами. Открытая структура фильтра гарантирует прохождение постоянного объема воздуха. Ячейки агрегата легко очищаются щелочным раствором, отсутствует необходимость их замены. При проведении регламентного обслуживания ячейки могут быть быстро и легко вынуты из агрегата. Благодаря четырем колесам (два из которых могут вращаться на 360°), агрегат чрезвычайно удобен для работы в относительно небольших помещениях у источника выделения загрязнений.

Вытяжное устройство заказывается отдельно.

ПРИМЕНЕНИЕ

MIG–MAG/GMAW сварка
TIG сварка
FCAW сварка
электродная/MMAW сварка

НЕ ПРИМЕНЯТЬ

воздушно–дуговая поверхностная резка
лазерная резка алюминия
масляные туманы
удаление агрессивных дымов и газов (например, от кислот, от щелочей, паяльных паст содержащих литий)
удаление горячих газов (температура более 45°C/113°F постоянно)
механическая обработка алюминия и магния
газопламенное напыление
удаление цементной пыли, древесных опилок, древесной пыли и т.п.
засасывание тлеющих сигарет, сигар, промасленной ветоши и других горящих частиц, предметов и кислот.
во взрывоопасной среде или с взрывоопасными веществами/газами

ТЕХНИЧЕСКИЕ УСЛОВИЯ

■ Размеры и характеристики	
Материал корпуса	полипропилен
Питающий кабель	6 м, без штепсельной вилки
Цвет: крышки корпуса фильтра и панели управления основание фильтра рама	 желтый RAL 1028 серый RAL 7024
Вес	112 кг
■ Фильтрующие элементы	
Материал: – префильтр SAF – ионизационная ячейка – осадительная ячейка	 алюминий алюминий алюминий
Площадь фильтрации элементов: – префильтр SAF – осадительная ячейка	 0,2 м² 14,2 м²
Эффективность фильтрации: – префильтр SAF – осадительная ячейка	 65% < 80% > 99%

■ Эксплуатационные показатели	
Тип вентилятора	радиальный
Расход воздуха без вытяжного устройства	2400 м.куб/час
Расход воздуха с вытяжным устройством	1300 м.куб/час
Частота вращения электродвигателя	2800 об/мин
Уровень шума	69 дБ в соответствии с ISO 3746
■ Эксплуатационные показатели	
Потребляемая мощность	0.75 кВ
Напряжение	230 В/1/50 Гц; 400 В/3/50 Гц
Класс защиты	IP 50
Класс изоляции	F
Напряжение ионизац. ячейки	+ 5 кВ
Напряжение осадит. ячейки	+ 10 кВ
■ Внешние условия	
Мин. температура воздуха	5°C
Рабочая температура воздуха	20°C
Макс. температура воздуха	45°C
Макс. относительная влажность	80%
Применение на открытом воздухе	нет
Условия хранения	5–45°C 80% относительная влажность
■ Возможная комплектация	
Flex 3/4, UltraFlex 3/4	вытяжные устройства
SUS 5/203	вытяжной гибкий шланг длиной 5 м, Ø203 мм
SCF	фильтр из активированного угля

Страна–производитель Голландия

CE RoHS 2002/95/EC Директива EU 2002/95/EC (RoHS) (действителен с июля 2006)

КОНСТРУКТИВНАЯ ОСОБЕННОСТЬ

Двухступенчатая промышленная электростатическая фильтрация

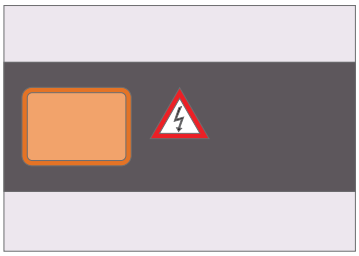

Световой индикатор высокого напряжения

ТЕХНИЧЕСКИЕ УСЛОВИЯ

■ **Комплект поставки**	
Агрегат MFE, гибкий шланг ⌀203 мм, l=0.65 м	
■ **Информация для заказа**	
Код изделия:	16006 16008
Количество в упаковке	1 шт.
Вес (гросс)	127 кг
Размеры упаковки	1200 мм x 800 мм x 1050 мм
Количество на поддоне	1 шт.

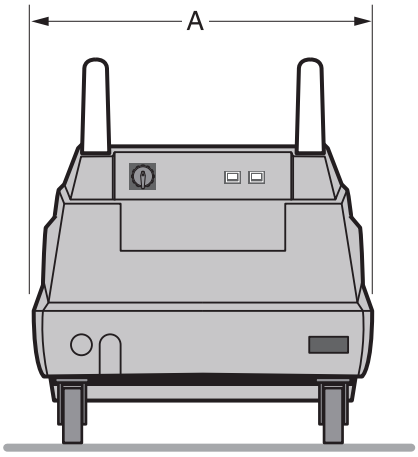

	мм
A	810

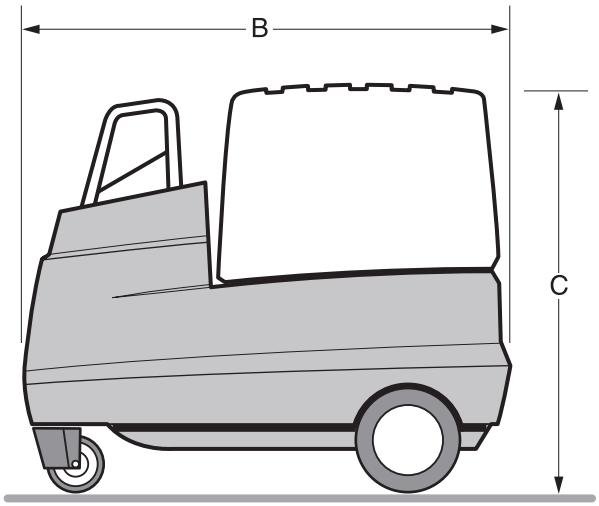

	мм
B	1210
C	900

PLYMOVENT®
clean air at work

MNF ПЕРЕНОСНОЙ ВЫТЯЖНОЙ ВЕНТИЛЯТОР

Вентилятор MNF это портативный вентилятор предназначенный для удаления загрязненного воздуха из ограниченных объемов и других труднодоступных рабочих мест сварщиков. Для этих целей необходимо применять вытяжные шланги и газоприемные насадки, которые заказываются отдельно. Вентилятор MNF монтируется на раме для легкого перемещения и установки. Вентилятор оборудован выключателем для защиты двигателя от перегрева. Поставляется в комплекте с питающим кабелем, длиной 6м., без вилки.

ПРИМЕНЕНИЕ

MIG–MAG/GMAW сварка
TIG сварка
FCAW сварка
электродная/MMAW сварка

НЕ ПРИМЕНЯТЬ

воздушно–дуговая поверхностная резка
удаление агрессивных дымов и газов (например, от кислот, от щелочей, паяльных паст содержащих литий)
удаление горячих газов (температура более 45°C/113°F постоянно)
механическая обработка алюминия и магния
газопламенное напыление
удаление цементной пыли, древесных опилок, древесной пыли и т.п.
засасывание тлеющих сигарет, сигар, промасленной ветоши и других горящих частиц, предметов и кислот.
во взрывоопасной среде или с взрывоопасными веществами/газами

ТЕХНИЧЕСКИЕ УСЛОВИЯ

Размеры и характеристики	
Материал корпуса: корпус рама	 полипропилен сталь, окрашенная порошковой краской
Цвет: корпус двигатель, рама	 серый RAL 7024 черный RAL 9005
Диаметр вх. патрубка	⌀160 мм
Диаметр вых. патрубка	⌀160 мм
Вес (нетто)	17 кг
Упрвень шума	69 дБ (A) в соответствии с ISO 3746
Направление вращения рабочего колеса	Пр 0°
Тип вентилятора	радиальный
Производительность без сети	макс. 2400 м³/час
Частота вращения	2800 об./мин
Вытяжная производительность MNF + SUS 5/160	 1300 м³/час
MNF + SUS 5/160 + EXS 5/160	1150 м³/час

Электрические данные	
Мощность	0,75 кВт
Напряжение/Частота ионизационная ячейка	230 В/1/50 Гц 400 В/3/50 Гц
Макс. кол–во вкл. в час	30
Класс изоляции	F
Класс защиты	IP 55
Условия окружающей среды	
Мин. температура воздуха	5°C
Рабочаю температура воздуха	20°C
Макс. температура воздуха	45°C
Макс. отн. влажность	80%
Прим. на открытом воздухе	нет
Условия хранения	5–45°C
Возможная комплектация	
SUS 5/160 (обязательно)	гибкий вытяжной шланг длиной 5м, ⌀160 мм в комплекте с воздухоприемной воронкой на магнитной подставке
Опции	
EXS 5/160	удлиняющий гибкий вытяжной шланг длиной 5м, ⌀160 мм (макс. длина шланга 20 м)
Компалект поставки	
Вытяжной портативный вентилятор– питающий кабель без вилки– руководство	
Информация для заказа	
Код изделия 16072 16071	 MNF 230 В/1/50 Гц MNF 400 В/3/50 Гц
Вес (гросс) вентилятор FAN 14	20 кг
Размеры упаковки	500 x 600 x 500 мм
Количество на паллете	10 шт.

ХАРАКТЕРИСТИКИ ВЕНТИЛЯТОРА

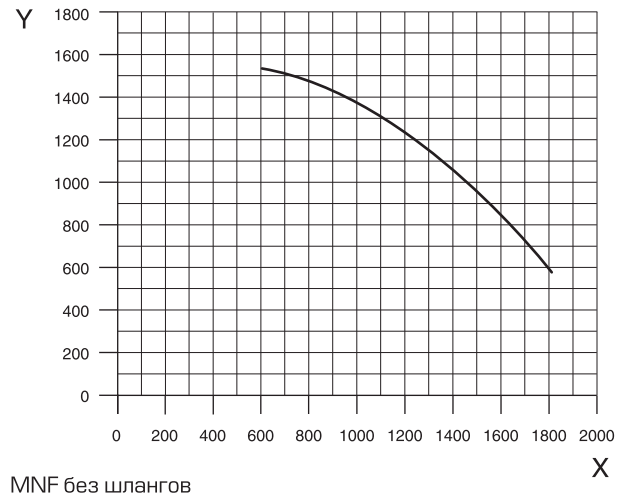

MNF без шлангов
X = расход воздуха (м³/час)
У = статическое давление (Па)

РАЗМЕРЫ

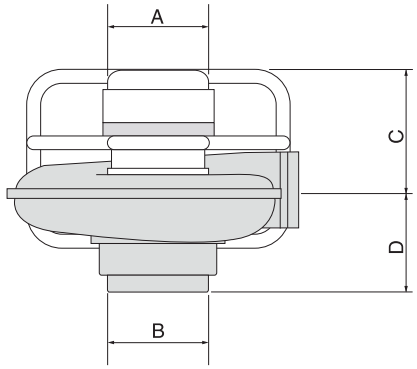

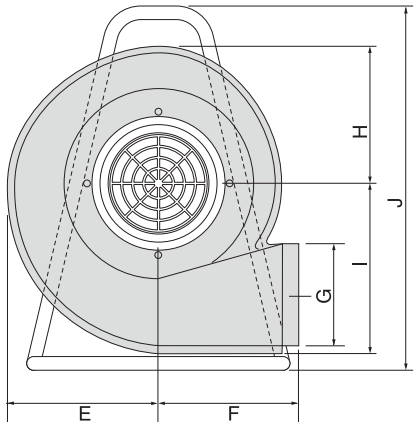

	мм
A	Ø160
B	Ø160
C	300
D	180
E	250
F	230
G	Ø160
H	225
I	275
J	587

ВОЗМОЖНАЯ КОМПЛЕКТАЦИЯ ШЛАНГАМИ И НАСАДКОЙ

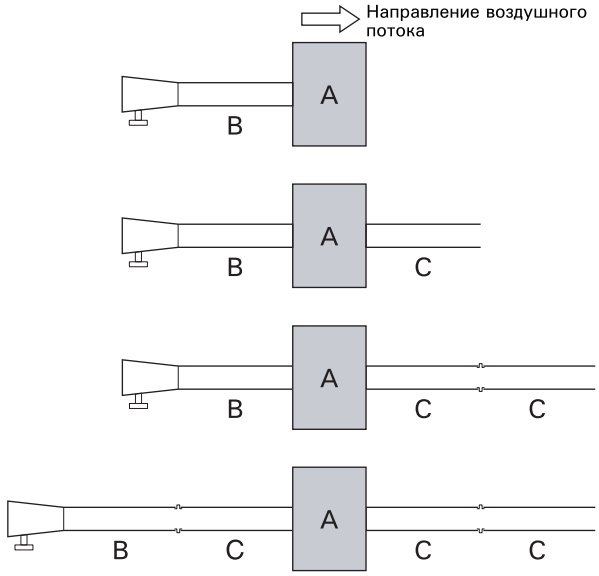

A= MNF
B = SUS 5/160 (5 м)
C = EXS 5/160 (5 м)

Страна–производитель Голландия

Директива EU 2002/95/EC (RoHS) (действителен с июля 2006)

PLYMOVENT®
clean air at work

PHV ПОРТАТИВНОЕ ВЫСОКОВАКУУМНОЕ УСТРОЙСТВО

PHV это портативное, высоковакуумное устройство для удаления сварочных дымов. Оснащено двумя моторами и системой автоматического запуска/остановки. Всасываемый сварочный дым сначала проходит через металлический фильтр предварительной очистки и затем через основной ***Dura-H*** фильтр с встроенным алюминиевым предварительным фильтром. Воздух покидает прибор чере HEPA фильтр. В качестве опции можно установить фильтр из активированного угля.
Колеса, ручка и компактный дизайн позволяют использовать устройство в относительно маленьких рабочих цехах, замкнутых пространствах или рядом с источником загрязнения не привязываясь к фиксированному местоположению. ***PHV*** может включаться и выключаться вручную или автоматически. ***PHV-I*** дополнительно оснащается индикатором загрязненности фильтра и звуковым сигналом.

ПРИМЕНЕНИЕ

MIG-MAG/GMAW сварка
TIG сварка
FCAW сварка
электродная/MMAW сварка

НЕ ПРИМЕНЯТЬ

воздушно-дуговая поверхностная резка
лазерная резка алюминия
масляные туманы
удаление агрессивных дымов и газов (например, от кислот, от щелочей, паяльных паст содержащих литий)
удаление горячих газов (температура более 45°C/113°F постоянно)
механическая обработка алюминия и магния
газопламенное напыление
удаление цементной пыли, древесных опилок, древесной пыли и т.п.
засасывание тлеющих сигарет, сигар, промасленной ветоши и других горящих частиц, предметов и кислот.
во взрывоопасной среде или с взрывоопасными веществами/газами

ТЕХНИЧЕСКИЕ УСЛОВИЯ

Размеры и характеристики	
Материал корпуса	полипропилен
Питающий кабель	6 м, без штепсельной вилки
Цвет: фильтрующий картридж, колпаки колес основание верх. крышка,	 желтый RAL 1028 серый RAL 7024
Вес	18,6 кг
Доступные опции	
FAC HV	фильтр из активированного угля
MBH	настенная скоба
HCH 45	подсоединение для шланга
NKT, NKC	набор насадок
EN 20	насадка-воронка
EN 40	щелевая вытяжная насадка
H 2.5/45, H 5.0/4	вытяжной шланг
CP 45	соединительный элемент

Фильтрующие элементы	
Предварительный фильтр	алюминий, неопрен
Dura-H основной фильтр	волокна целюлозы, картон, алюминий
HEPA фильтр	волокна целюлозы с корпусом из полипропилена
FAC HV (опция)	волокна полиэстера с активированным углем
Площадь пов-ти фильтра: – предварительный фильтр – Dura-H основной фильтр – HEPA фильтр – FAC HV (опция)	 0,037 м² 11 м² 0,4 м² 0,073 м²
Эффективность: – предварительный фильтр – Dura-H основной фильтр – HEPA фильтр	 65% < 80% > 95% > 99,5%
Класс фильтра: – предварительный фильтр – Dura-H основной фильтр – HEPA фильтр	 G2 в соответствии с DIN EN 779 H10 в соответствии с DIN EN 1822 H12 в соответствии с DIN EN 1822
Эксплуатационные показатели	
Макс. вытяжная емкость	скорость низкая: 160 м³/ч скорость высокая: 230 м³/ч
Уровень шума по ISO 3746	скорость низкая: 63 дБ (A) скорость высокая: 70 дБ (A)
Электрические данные	
Потребляемая мощность	2 x 1000 Вт
Напряжение	230 В/1/50-60 Гц
Класс защиты	IP 50
Задержка остановки	15 секунд
Условия окружающей среды	
Мин. температура воздуха	5°C
Рабочая температура воздуха	20°C
Макс. температура воздуха	45°C
Макс. относительная влажность	80%
Применение на открытом воздухе	нет
Условия хранения	5-45°C 80% относительная влажность

КОНСТРУКТИВНАЯ ОСОБЕННОСТЬ

Колеса в стандартной комплектации

Система автоматического запуска/остановки, управляемая кабелем массы сварочного аппарата

СЕРТИФИКАТЫ

CE

KEMA KEUR

Сертификат N98.3271.01 от 23.03.2000
EMC 89/336/EEC:
Сертификат N83271-KRQ/
EMC 98-4666 от 30.10.1998

RoHS 2002/95/EC

Директива EU 2002/95/EC
(RoHC)
Действует с июля 2006

BGIA W3 (PHV-I)
Сертификат № 200324535/1140
действ. до 31.03.2009

ТЕХНИЧЕСКИЕ УСЛОВИЯ

■ **Комплект поставки**	
Портативная система удаления сварочного дыма, вытяжной шланг 2,5 м/⌀45 мм, включая соединительный элемент, запасные угольные щетки (4)	
■ **Информация для заказа**	
Артикул: 7603001000 7603101000	 PHV 230 В/1/50-60 Гц PHV-I 230 В/1/50 Гц
Количество в упаковке	1 шт.
■ **Данные для транспортировки**	
Вес брутто	22 кг
Размеры упаковки	460 x 440 x 790 мм
Макс. число на паллете	15
Единый тарифный код	84213920
Страна происхождения	Нидерланды

ГАБАРИТНЫЕ РАЗМЕРЫ

PHV В РАБОТЕ

РЕЦИРКУЛЯЦИОННАЯ ПРИТОЧНО–ВЫТЯЖНАЯ ФИЛЬТРОВЕНТИЛЯЦИОННАЯ СИСТЕМА

PUSH–PULL система это метод общей фильтрации, предназначенный для предотвращения аккумулирования сварочных аэрозолей и дымов, выделяющихся при сварке и резке металла, в воздухе производственного помещения и для уменьшения количества осаждения мелких частиц сварочных аэрозолей на полу помещения.

ПРИНЦИП

Применение PUSH–PULL системы позволяет очень эффективно удалить сварочные дымы из воздуха производственного помещения. Сварочный дым содержит испаренные и далее конденсированные оксиды металла и другие частицы, сформированные соединением с воздухом. Сварочный дым на 90% образован плавлением используемых в сварочных процессах материалов. Частицы сварочных аэрозолей, имеющие высокую температуру, поднимаются вверх, при охлаждении опускаются вниз. Во время этого процесса в слое воздуха, имеющем одинаковую температуру обычно на высоте от 4 до 6 метров, начинает образовываться облако сварочных аэрозолей высокой концентрации. По окончании работ сварочные аэрозоли постепенно остывают и начинают осаждаться на пол и на станки.

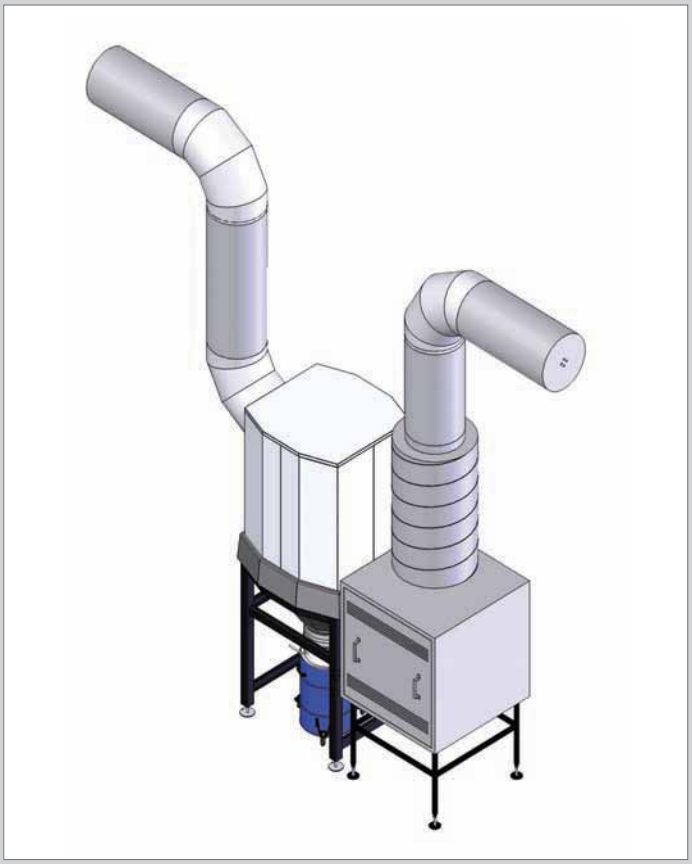

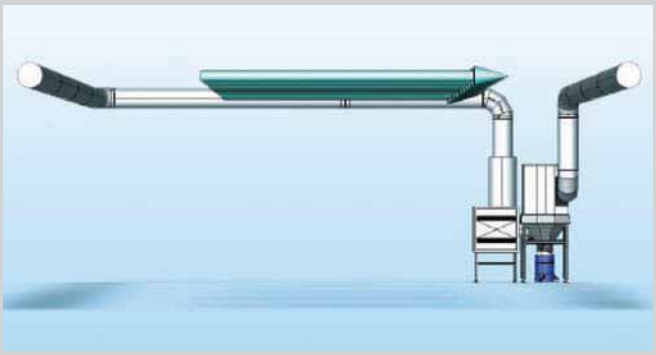

PUSH–PULL система состоит из воздуховодов со специальными решетками, одного или двух вентиляторов и одного или двух центральных фильтров. Воздуховоды монтируются на высоте формирования облака сварочных дымов. Приточные и вытяжные воздуховоды должны располагаться друг против друга, в этом случае зона сварочных работ будет охвачена системой воздуховодов. Фильтрованный очищенный воздух, выдуваемый вентилятором через приточный воздуховод, сдвигает облако сварочного дыма в направлении вытяжного воздуховода, который удаляет сварочные аэрозоли из рабочей зоны. Удаленный воздух со сварочными аэрозолями очищается фильтром и снова подается вентилятором через приточный воздуховод в рабочую зону. Таким образом, создается поток воздуха предотвращающий формирование сварочного облака, постоянно и эффективно очищающий воздух от высокого содержания сварочных аэрозолей в рабочей зоне, обеспечивая ПДК. Потери давления в фильтрующем агрегате будут изменяться во времени, что показывает эффективность системы. PUSH–PULL система оснащена датчиками и средствами управления для поддержания постоянного воздушного потока в течение всего времени работы системы.

PUSH–PULL система может быть создана как U–образная, так и параллельная, в зависимости от размеров сварочной зоны.

Физические размеры	
Минимальная длина	10 м
Максимальная длина	50 м
Минимальная ширина	5 м
Максимальная ширина	24 м

РАСЧЕТ ПРОИЗВОДИТЕЛЬНОСТИ СИСТЕМЫ

Производительность системы в м^3/час рассчитывается с учетом того, что загрязненный воздух захватывается несколькими специальными решетками, установленными в вытяжном воздуховоде, и соответствующим количеством воздухообменов в системе для достижения уровня вредных веществ в помещении ниже предписанного. Как правило, для сварочных работ небольшой интенсивности достаточно 3 воздухообмена в системе, для средней и высокой интенсивности сварочных работ необходимо от 6 до 8 воздухообменов. Важными параметрами являются тип и количество сварочных материалов потребляемых в определенный рабочий период времени, вид сварочных процессов. Исходя из этих данных, рассчитывается количество образующихся сварочных аэрозолей в рабочий период времени. Имея данные по интенсивности и количеству образования сварочных аэрозолей, рассчитывается количество воздухообменов в системе для достижения предписанной концентрации сварочных аэрозолей. В связи с тем, что при сварочных работах выделяются и газовые составляющие, для достижения ПДК дополнительно должны рассчитываться и организовываться системы общеобменной вентиляции, которые разбавляют остаточные загрязнения воздуха и обеспечивают компенсационный приток свежего воздуха к вытяжным устройствам.

Ширина системы	Расход воздуха
м	м^3/час
5	250
10	550
12	650
15	800
16	900
19	1000
20	1200
24	1300

РАСЧЕТ КОЛИЧЕСТВА РЕШЕТОК

Количество приточных и вытяжных решеток в PUSH–PULL системе зависит от двух переменных величин. Первая это желаемая производительность системы. Вторая– ширина сварочной зоны, которая равна длине выброса воздуха от приточной решетки PUSH Grid. Количество приточных решеток определяется производительностью системы деленой на величину необходимого расхода–воздуха через решетку и обоснованной растоянием между приточным и вытяжным воздуховодами. Таблица 1 показывает зависимость между шириной системы и расходом воздуха через решетку.

РАЗМЕРЫ

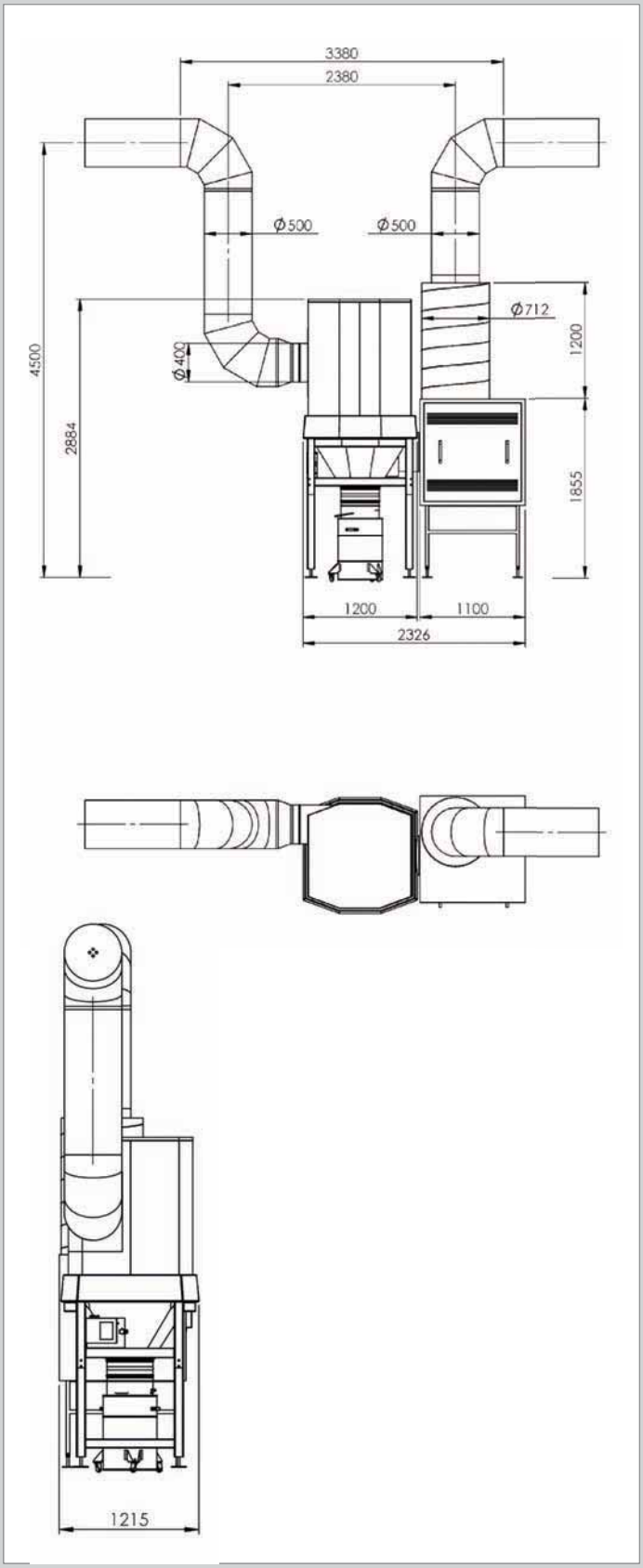

■ Тип системы P – P			■ U-образная		■ Параллельная	
#*– количество решеток зависит от применения			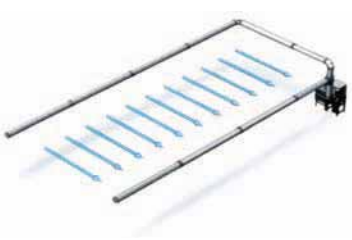		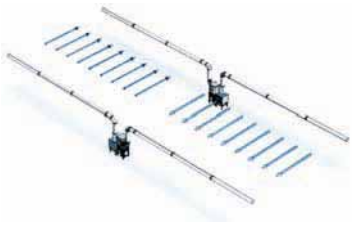	
Номинальная производительность, м³/час			8000	16000	16000	32000
Компоненты	Модель №	Код	Необходимое количество			
Центральный фильтр системы	SCS-1 SCS-2 SCS-3 SCS-4	16080 16081 16082 16083	1	2	2	4
Входной воздушный патрубок	INLET 0° INLET 90°	16084 16085	1	2	2	4
Фильтрующий картридж	FCC-150	16086	1	2	2	4
Вытяжной вентилятор	SIF-1200/Li SIF-1200/Ri	16089 16090	1		2	
	SIF-2000/Li SIF-2000/Ri	16438		1		2
Подставка под вентилятор	Frame SIF-900/1200	16153	1		2	
	Frame SIF-2000	16439		1		2
Пульт управления фильтром с устройством контроля давления	CB-SCS/PMD	16437	1	2	2	4
Датчик давления в системе	PT-1000	16543	1	1	2	2
Панель управления системой	SCP-7,5kW	16542	1		2	
	SCP-22kW	16540		1		2
Шумоглушитель	SAS-500S SAS-500E	16104 16106	1		2	
	SAS-630S SAS-630E	16105 16107		1		2
Приточная решетка	PUSH-GRID	16109	#	#	#	#
Вытяжная решетка	PULL-GRID	16110	#	#	#	#

ФИЛЬТРОВЕНТИЛЯЦИОННАЯ СИСТЕМА DILUTER

EDS

EDS это независимая фильтровентиляционная система, которая предупреждает накопление сварочных дымов на сварочных производствах путем постоянной фильтрации загрязненного воздуха в помещении. EDS состоит из центрального фильтра системы, вентилятора в шумопоглощающем кожухе, непосредственно выпускного устройства Diluter с регулируемыми насадками, шумоглушителя и пульта управления с регулятором и программируемым логическим контроллером.

Центральный фильтр укомплектовывается искрогасителем и фильтрующим картриджем. Система фильтрации на основе принципа RoboCleanPlus автоматически очищает фильтрующий картридж посегментно изнутри импульсами сжатого воздуха. Частицы пыли сварочных аэрозолей и других загрязнений скапливаются в специальной емкости под фильтрующим агрегатом.

ПРИМЕНЕНИЕ

- MIG–MAG/GMAW сварка (> 700 кг/год)
- TIG сварка
- FCAW сварка (> 700 кг/год)
- электродная/MMAW сварка (> 500 кг/год)

НЕ ПРИМЕНЯТЬ

- удаление агрессивных дымов и газов (например, от кислот, от щелочей, паяльных паст содержащих литий)
- удаление горячих газов (температура более 45°C/113°F)
- засасывание тлеющих сигарет, сигар, промасленной ветоши и других горящих частиц, предметов и кислот
- во взрывоопасной среде или с взрывоопасными веществами/газами

ТЕХНИЧЕСКИЕ УСЛОВИЯ

■ Размеры и характеристики	
Входной диаметр: Фильтрующий агрегат Вентилятор (внутр. размер)	 400 мм 401 мм
Выходной диаметр: Фильтрующий агрегат Вентилятор (внутр. размер)	 400 мм 501 мм
Скорость воздуха на расстоянии 33 м от насадок – 0.5 м/с Скорость воздуха на расстоянии 50 м от насадок – 0.3 м/с	
■ Материал	
Корпус фильтра	сталь
Основание фильтра	полипропилен
Рама	сталь
Вентилятор	сталь
Корпус вентилятора	сталь с алюминиевыми профилями
Устройство Diluter	оцинкованная сталь и алюминий
Шумоглушитель	оцинкованная сталь
■ Цвет	
Корпус фильтра	серый RAL 7035
Основание фильтра	серый RAL 7024
Рама	серый RAL 9005
■ Комплект поставки	
Центральный фильтр SCS–D – Входной патрубок – Искрогаситель – Рама – Пылесборник – Вентилятор с подставкой – Глушитель – Части воздуховодов ⌀400 мм и ⌀500 мм – Diluter с насадкой – пульт управления с программируемым логическим контроллером	

■ Характеристики	
Вес (нетто)	800 кг
Объем пылесборника	100 литров
Картридж	волокна целлюлозы
Площадь фильтрации	2 x 75 м²
Эффективность	до 99,8 %
Класс фильтра	L в соответствии с DIN EN 60335–2–69
■ Система очистки воздуха RoboCleanPlus	
Качество требуемого сжатого воздуха	сухой без примеси масла в соответствии с ISO 8573–3 class 6
Требуемое давление	6 бар
Соединение для сжатого воздуха	фитинг с самозажимным гнездом 9 мм
Потребление сжатого воздуха	макс. 150 л/мин (в зависимости от степени загрязнения фильтра)
Продолжительность автономного цикла очистки	90 минут
■ Эксплуатационные показатели	
Тип вентилятора	радиальный
Объем воздуха без сети	макс 12000 м³
Дальность перемещения воздуха	макс. 50 м
Частота вращения	2920 об/мин
■ Электрические данные	
Мощность двигателя	7,5 кВ
Напряжение	400–690 В/3/50 Гц
Класс изоляции вентилятора	F
Номинальный ток	13,9 А
Класс защиты	IP 54
■ Внешние условия	
Минимальная температура	5°C
Номинальная температура	20°C
Максимальная температура	45°C
Макс. относит. влажность	75%
Применение на откр. возд.	нет
Условия хранения	5–45°C относит. влажность макс. 80%

Diluter возвращает чистый воздух в рабочее помещение через выходные сопла; они делают данную систему уникальной.

Эти сопла можно поворачивать до 350, а поток воздуха можно регулировать через каждое сопло отдельно. Высота, на которой располагается Diluter, напрямую зависит от высоты слоя сварочных дымов. Наилучшие результаты дает расположение прямо в слое, но так же можно расположить Diluter под ним. Diluter обеспечивает смешивание поднимающихся сварочных дымов с чистым воздухом, снижая тем самым концентрацию загрязнений в воздухе до минимума.

■ **Информация для заказа**	
16156	SCS-D центральный фильтр
16086	FCC 150 картридж
16157	CB-EDS пульт управления
16111	Diluter; выпускное устройство с насадками
16158	CK-EDS монтажный материал
16090	SIF-1200/RI вентилятор в шумопоглощающем кожухе

Страна-производитель Голландия

CE RoHS 2002/95/EC

Директива EU 2002/95/EC (RoHS) (действителен с июля 2006)

РАЗМЕРЫ

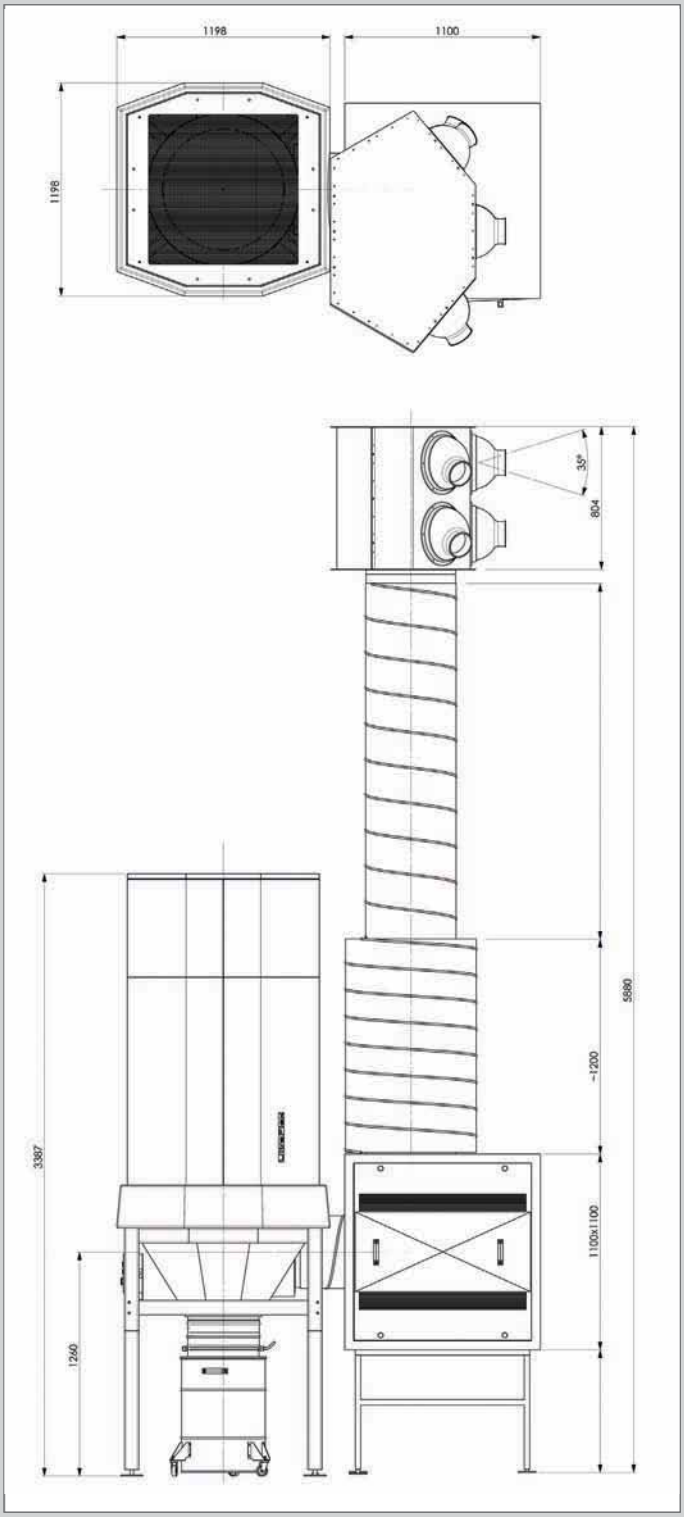

КОМПЛЕКТУЮЩИЕ И СРЕДСТВА УПРАВЛЕНИЯ ВЕНТИЛЯЦИОННЫМИ СИСТЕМАМИ

DURAFILTER FCC–30 ФИЛЬТРУЮЩИЙ КАРТРИДЖ

Фильтрующий картридж DURAFILTER FCC–30 применяется как главный фильтрующий элемент в передвижных и стационарных самоочищающихся фильтровентиляционных агрегатах. Картридж изготавливается из целлюлозного волокна. Материал картриджа сформирован в гофрированную структуру и картридж изготовлен в виде цилиндра. Как результат этого специального дизайна и конструкции, наряду со специальным тиснением материала, появляется возможность равномерного распределения воздушно–пылевого потока по всей фильтрующей поверхности картриджа. Частицы сварочного дыма скапливаются на внешней стороне картриджа. Когда потери давления достигают определенного уровня, производится автоматическая подача импульса сжатого воздуха изнутри картриджа и пыль осыпается в специальный пылесборник.

ПРИМЕНЕНИЕ

- MIG–MAG/GMAW сварка
- TIG сварка
- FCAW сварка
- электродная/MMAW сварка

НЕ ПРИМЕНЯТЬ

- воздушно–дуговая поверхностная резка
- лазерная резка алюминия
- масляные туманы и дымы в сварочных аэрозолях
- удаление агрессивных дымов и газов (например, от кислот, от щелочей, паяльных паст содержащих литий)
- удаление горячих газов (температура более 45°C/113°F постоянно)
- механическая обработка алюминия и магния
- газопламенное напыление
- удаление цементной пыли, древесных опилок, древесной пыли и т.п.
- засасывание тлеющих сигарет, сигар, промасленной ветоши и других горящих частиц, предметов и кислот.
- во взрывоопасной среде или с взрывоопасными веществами/газами

■ Комплект поставки	
Предзапыленный фильтрующий картридж, пара перчаток, пылезащитная маска	
■ Информация для заказа	
Код изделия	16137
Количество в упаковке	1 шт.
Вес (брутто)	7,5 кг
Размеры упаковки	500 x 500 x 625 мм
■ Размеры и характеристики	
Материал	волокна целлюлозы/полиэстер + полиуретан + металл
Диаметр	⌀480 мм
Высота	600 мм
Цвет	желтый/коричневый
Вес (нетто)	6,3 кг
Форма	гофрированная цилиндрическая поверхность
Количество гофр	429 шт.
Площадь фильтрующей поверхности	30 м²
Вес (нетто)	90 г/м²

■ Эксплуатационные показатели	
Технологическая обработка	предзапыление SurfacePlus (искуственный аморфный кварц)
Эффективность очистки	> 99,9%
Класс фильтрации	M в соответствии с DIN EN 60335–2–69
Удельный расход воздуха	200 м³/м²*час
Размеры улавливаемых частиц	0,3 – 5 мкм
Скорость фильтрации	0,056 м/сек
Начальная пылевая концентрация	200 + 20 мг/м³
Класс пожаробезопасности	F1 в соответствии с DIN 53438
Воздухопроницаемость, испытание при 200 Па	250 м³/м²*час
■ Условия окружающей среды	
Мин. температура воздуха	5°C
Рабочая температура воздуха	20°C
Макс. температура воздуха	60°C
Макс. относительная влажность	80%
Применение на откр. воздухе	нет
Условия хранения	5–60°C 80% относительная влажность
■ Применение	
MFS	передвижной фильтровентиляционный агрегат
SFS	настенный самоочищающийся фильтр

Страна–производитель Голландия

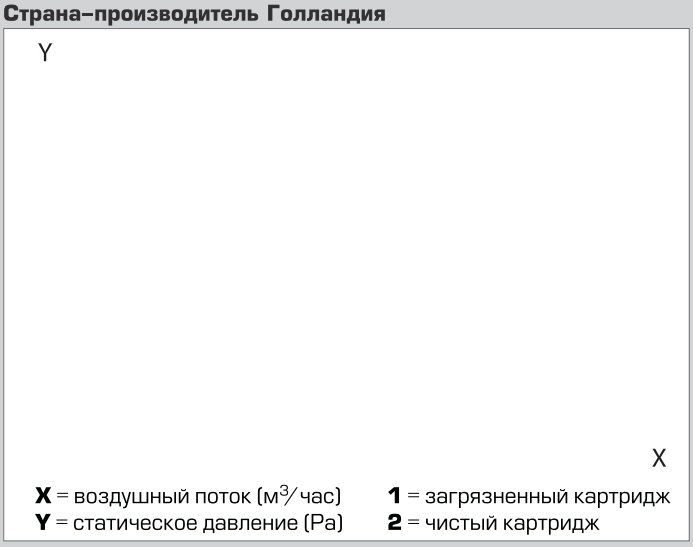

X = воздушный поток (м³/час)
Y = статическое давление (Pa)
1 = загрязненный картридж
2 = чистый картридж

PLYMOVENT®
clean air at work

DURAFILTER FCC–50 ФИЛЬТРУЮЩИЙ КАРТРИДЖ

Фильтрующий картридж DURAFILTER FCC–50 применяется как главный фильтрующий элемент в передвижных и стационарных механических фильтровентиляционных агрегатах и является накопительным, заменяемым. Картридж изготавливается из целлюлозного волокна. Материал картриджа сформирован в гофрированную структуру и картридж изготовлен в виде квадратного параллелепипеда с картонными углами. Как результат этого специального дизайна и конструкции, наряду со специальным тиснением материала, появляется возможность равномерного распределения воздушно–пылевого потока по всей фильтрующей поверхности картриджа. Частицы сварочного дыма скапливаются на внутренней стороне картриджа. При насыщении фильтрующего материала пылью картридж необходимо заменить.

ПРИМЕНЕНИЕ

MIG–MAG/GMAW сварка
TIG сварка
FCAW сварка
электродная/MMAW сварка

НЕ ПРИМЕНЯТЬ

воздушно–дуговая поверхностная резка
лазерная резка алюминия
масляные туманы и дымы в сварочных аэрозолях
удаление агрессивных дымов и газов (например, от кислот, от щелочей, паяльных паст содержащих литий)
удаление горячих газов (температура более 45°C/113°F постоянно)
механическая обработка алюминия и магния
газопламенное напыление
удаление цементной пыли, древесных опилок, древесной пыли и т.п.
засасывание тлеющих сигарет, сигар, промасленной ветоши и других горящих частиц, предметов и кислот.
во взрывоопасной среде или с взрывоопасными веществами/газами

■ Комплект поставки	
Предзапыленный фильтрующий картридж, пара перчаток, пылезащитная маска	
■ Информация для заказа	
Код изделия	16016
Количество в упаковке	1 шт.
Вес (брутто)	10,75 кг
Размеры упаковки	580 x 580 x 625 мм
■ Размеры и характеристики	
Материал	волокна целлюлозы/полиэстер + полиуретан + картон
Размеры	550 x 550 мм
Высота	590 мм
Цвет	желтый/коричневый
Вес (нетто)	9,15 кг
Форма	гофрированная параллелепипедная поверхность
Количество гофр	508 шт.
Площадь фильтрующей поверхности	50 м²
Вес (нетто)	118 г/м²

■ Эксплуатационные показатели	
Технологическая обработка	предзапыление SurfacePlus (искуственный аморфный кварц)
Эффективность очистки	> 99,9%
Класс фильтрации	M в соответствии с DIN EN 60335–2–69
Удельный расход воздуха	200 м³/м²*час
Размеры улавливаемых частиц	0,3 – 5 мкм
Скорость фильтрации	0,056 м/сек
Начальная пылевая концентрация	200 + 20 мг/м³
Класс пожаробезопасности	F1 в соответствии с DIN 53438
Воздухопроницаемость, испытание при 200 Па	520 м³/м²*час
■ Условия окружающей среды	
Мин. температура воздуха	5°C
Рабочая температура воздуха	20°C
Макс. температура воздуха	60°C
Макс. относительная влажность	80%
Применение на откр. воздухе	нет
Условия хранения	5–60°C 80% относительная влажность
■ Применение	
MFD	передвижной фильтровентиляционный агрегат
SFD	настенный механический фильтр
■ Дополнительное оборудование	
FAC 50	фильтр с активированным углем

Страна–производитель Голландия

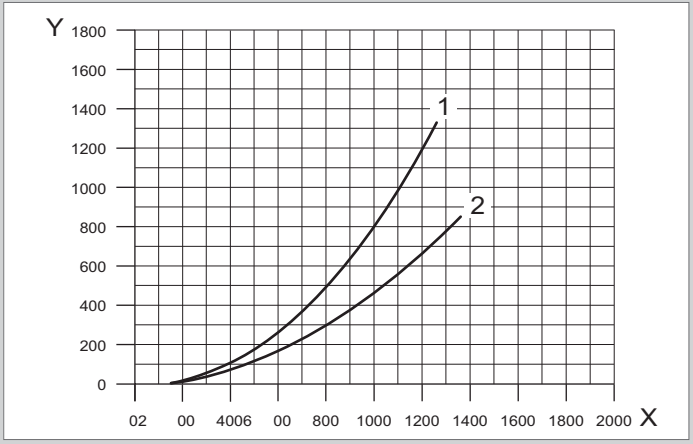

PLYMOVENT®
clean air at work

FCC–150 ФИЛЬТРУЮЩИЙ КАРТРИДЖ (двусоставный)

Картридж FCC–150 это двусоставный фильтрующий элемент, являющийся главным фильтром центральной самоочищающейся фильтрующей системы.Картридж изготавливается из целлюлозного волокна. Материал картриджа сформирован в гофрированную структуру и картридж изготовлен в виде цилиндра. Как результат этого специального дизайна и конструкции, наряду со специальным тиснением материала, появляется возможность равномерного распределения воздушно-пылевого потока по всей фильтрующей поверхности картриджа. Частицы сварочного дыма скапливаются на внешней стороне картриджа. Когда потери давления достигают определенного уровня, производится автоматическая подача импульса сжатого воздуха изнутри картриджа и пыль осыпается в специальный пылесборник.

ПРИМЕНЕНИЕ

- MIG–MAG/GMAW сварка
- TIG сварка
- FCAW сварка
- электродная/MMAW сварка

НЕ ПРИМЕНЯТЬ

- воздушно–дуговая поверхностная резка
- удаление агрессивных дымов и газов (например, от кислот, от щелочей, паяльных паст содержащих литий)
- лазерная резка алюминия
- масляные туманы и дымы в сварочных аэрозолях
- удаление горячих газов (температура более 45°C/113°F постоянно)
- механическая обработка алюминия и магния
- газопламенное напыление
- удаление цементной пыли, древесных опилок, древесной пыли и т.п.
- засасывание тлеющих сигарет, сигар, промасленной ветоши и других горящих частиц, предметов и кислот.
- во взрывоопасной среде или с взрывоопасными веществами/газами

■ Комплект поставки	
Предзапыленный фильтрующий картридж (комплект из двух частей)	
■ Информация для заказа	
Код изделия	16086
Количество в упаковке	1 шт. (комплект из двух частей)
Вес (брутто)	2 x 22 кг
Размеры упаковки	920 x 920 x 625 мм
■ Размеры и характеристики	
Материал	78% целлюлоза, 22% смолы с огнезащитной пропиткой
Диаметр	⌀860 мм
Высота	2 x 600 мм
Цвет	желтый/коричневый
Вес (нетто)	2 x 20 кг
Форма	гофрированная параллелепипедная поверхность
Количество гофр	508 шт.
Площадь фильтрующей поверхности	2 x 75 м²
Вес (нетто)	128 г/м²

■ Эксплуатационные показатели	
Технологическая обработка	предзапыление SurfacePlus (искуственный аморфный кварц)
Эффективность очистки	> 99 %
Класс фильтрации	L в соответствии с DIN EN 60335–2–69
Удельный расход воздуха	200 м³/м²*час
Размеры улавливаемых частиц	0,3 – 5 мкм
Скорость фильтрации	0,056 м/сек
Начальная пылевая концентрация	200 + 20 мг/м³
Класс пожаробезопасности	F1 в соответствии с DIN 53438
Воздухопроницаемость, испытание при 200 Па	520 м³/м²*час
■ Условия окружающей среды	
Мин. температура воздуха	5°C
Рабочая температура воздуха	20°C
Макс. температура воздуха	60°C
Макс. относительная влажность	75%
Применение на откр. воздухе	нет
Условия хранения	5–60°C 75% относительная влажность
■ Применение	
SCS	центральная фильтрующая система, самоочищающийся фильтр

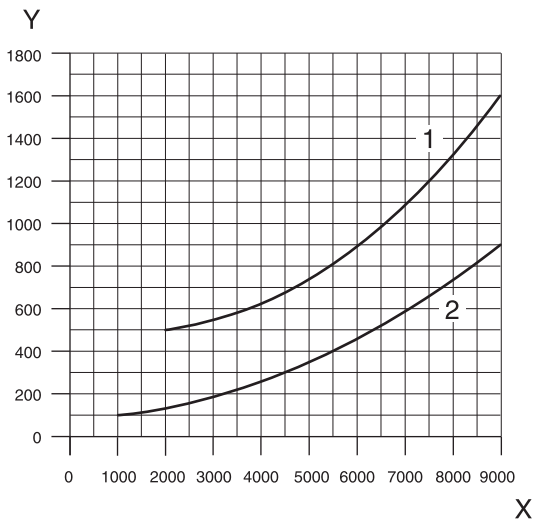

SAF АЛЮМИНИЕВЫЙ ПРЕ/КОНЕЧНЫЙ ФИЛЬТР

Алюминиевый префильтр дляпередвижных электростатистических фильтровентиляционных агрегатов. Применяется также как опция в стационарных электростатистических фильтрах в качестве пре- и/или конечного фильтрующего элемента. Изготовлен из 7 внутренних слоев алюминиевой фольгис поверхностной плотностью 5 гр/см^3 и из 2-х внешних слоевскрученной алюминиевой фольги с поверхностнойплотностью 30 гр/см^3.

ТЕХНИЧЕСКИЕ УСЛОВИЯ

■ Размеры и характеристики	
Материал	алюминий
Форма	плоский прямоугольник
Размеры	0,48 x 0,45 x 0,012 м
Цвет	натуральный
Вес (нетто)	0,3 кг
■ Эксплуатационные показатели	
Класс фильтра	G2 в соответствии с DIN-EN-779
■ Возможный товарный комплект	
SFE/HFE-25/50/75	стационарный электростатический фильтр
SFM-25/50/75	стационарный фильтр с рукавным картриджем
SFV-25/50/75	стационарный фильтр без основного фильтрующего картриджа, используемый как искрогаситель
MFE	передвижной электростатический фильтровентиляционный агрегат
■ Информация для заказа	
Код	16130 (1 шт.) 16606 (12 шт.)
Вес (гросс)	0,5 кг (1 шт.) 4,0 кг (12 шт.)
Размеры упаковки: 1 шт. 12 шт.	 0,49 x 0,46 x 0,02 м 0,49 x 0,46 x 0,115 м

PLYMOVENT®
clean air at work

SOD ПРЕФИЛЬТР–МАСЛОУЛОВИТЕЛЬ

Дополнительный префильтр для установки в стационарный электростатистический фильтр, применяемый для улавливания масляных туманов. Также может использоватьсяв стационарных фильтрующих агрегатахкак высокоэффективный искрогаситель с системе местных вытяжных устройств. Изготовлен из 3–х слоев нержавеющей проволочной сетки.

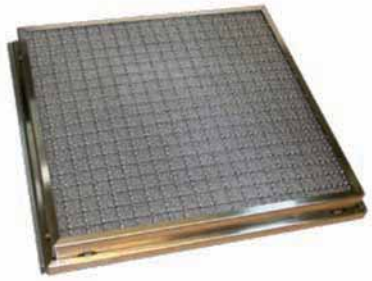

ТЕХНИЧЕСКИЕ УСЛОВИЯ

■ Размеры и характеристики	
Материал: рама фильтрующий материал	 оцинкованная сталь нержавеющая проволочная сетка
Форма	плоский прямоугольник
Размеры	0,48 x 0,482 x 0,05 м
Цвет	натуральный
Вес (нетто)	5,0 кг
■ Эксплуатационные показатели	
Класс фильтра	G2 в соответствии с DIN–EN–779
■ Возможный товарный комплект	
SFE/HFE–25/50/75	стационарный электростатический фильтр
SFM–25/50/75	стационарный фильтр с рукавным картриджем
SFV–25/50/75	стационарный фильтр без основного фильтрующего картриджа, используемый как искрогаситель
■ Информация для заказа	
Код	16131 (1 шт.)
Вес (гросс)	5,5 кг (1 шт.)
Размеры упаковки: 1 шт.	 0,49 x 0,46 x 0,09 м

PLYMOVENT®
clean air at work

WL + AST РАБОЧЕЕ ОСВЕЩЕНИЕ + УСТРОЙСТВО АВТОМАТИЧЕСКОГО ВКЛЮЧЕНИЯ/ВЫКЛЮЧЕНИЯ

Комплект WL+AST состоит из рабочего освещения и устройства автоматического включения/выключения. Монтируется в воздухоприемную воронку вытяжного устройства. Рабочее освещение WL это прозрачная галогенная лампа, которая включается/выключается тумблером, расположенным на воздухоприемной воронке вытяжного устройства. Устройство AST это оптический датчик, который реагирует на инфракрасное излучение сварочной дуги. Поэтому вытяжная система включается автоматически при начале сварочных работ и выключается при окончании сварочных работ.

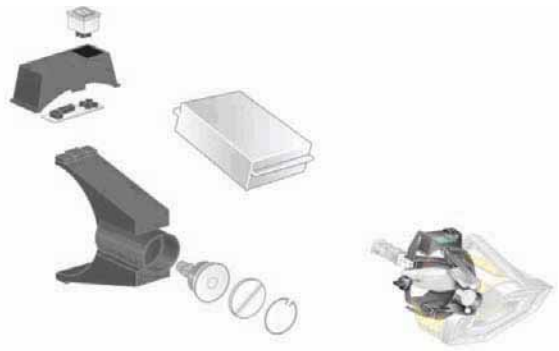

ПРИМЕНЕНИЕ

MIG–MAG/GMAW сварка
FCAW сварка
электродная/MMAW сварка

НЕ ПРИМЕНЯТЬ

воздушно–дуговая поверхностная резка
лазерная резка алюминия
масляные туманы и дымы в сварочных аэрозолях
TIG сварка
пары краски
удаление агрессивных дымов и газов (например, от кислот, от щелочей, паяльных паст содержащих литий)
удаление горячих газов (температура более 45°C/113°F постоянно)
механическая обработка алюминия и магния
газопламенное напыление
удаление цементной пыли, древесных опилок, древесной пыли и т.п.
засасывание тлеющих сигарет, сигар, промасленной ветоши и других горящих частиц, предметов и кислот.
во взрывоопасной среде или с взрывоопасными веществами/газами

■ Размеры и характеристики	
Вес	0.41 кг
■ Электрические данные	
Потребляемая мощность	40 Вт
Напряжение	24 В
Класс защиты	IP 40
Задержка остановки	20 сек (регулируется)
■ Условия окружающей среды	
Мин. температура воздуха	5°C
Рабочая температура воздуха	20°C
Макс. температура воздуха	60°C
Макс. относительная влажность	80%
Применение на открытом воздухе	нет
Условия хранения	5–60°C 80% относительная влажность

■ Возможный товарный комплект	
Вытяжное устройство	T–Flex, T–Flex–2/3/4, UltraFlex–3/4, UltraFlex 4–LowCeiling
Соединит. эдектрич. кабель	NCW 4/11
Пульт управления	– CB – CB–WCS
■ Комплект поставки	
Ламподержатель с встроенным AST датчиком и галогенной лампой, печатная плата программируемого контролера, включатель	
■ Информация для заказа	
Код 16014	комплект для установки рабочего освещения и светочувствительного датчика
Количество в упаковке	1 шт.
Вес (брутто)	0,56 кг
Размеры упаковки	325 x 220 x60 мм

Страна–производитель Голландия

Директива EU 2002/95/EC (RoHS)
(действителен с июля 2006)

CE RoHS 2002/95/EC

PLYMOVENT®
clean air at work

WCS ИНДУКЦИОННЫЙ ДАТЧИК-КЛЕЩИ

WCS это устройство автоматического включения/выключения вытяжного вентилятора, установленного в системе местной вытяжной вентиляции для удаления сварочных аэрозолей. Представляет собой металлический зажим с встроенным датчиком. Должен соединяться с пультом управления CB-WCS. Применяется только в стационарных системах. Может использоваться во всех электрических сварочных процессах, включая TIG-сварку.

Работа WCS основанана изменении магнитного поля массового кабеля сварочной машины. Индикаторный светодиод сверху датчика показывает наличие сигнала при начале сварочных работ. В этом случае подключенный к системе вентилятор включается автоматически. По окончании сварочных работ вентилятор выключается автоматически после заранее определенного времени свободной работы.

ПРИМЕНЕНИЕ

WCS предназначен для применения в следующих случаях: • MIG-MAG/GMAW сварка • TIG сварка • FCAW сварка • электродная/MMAW сварка
Не использовать WCS в следующих случаях: • резка • шлифовка

ПАРАМЕТРЫ

Физические размеры и свойства	
Размеры клещей	170 x 70 x 25 мм
Соединительный кабель	7,5 м
Материал	сталь
Цвет	серебристый
Вес (нетто)	0,675 кг
Электрические данные	
Потребляемая мощность	0,5 Вт
Напряжение	24 VAC
Ток	8-400 A
Массовый кабель	макс. Ø35 мм
Класс изоляции	IP 65
Условия окружающей среды	
Эксплуатационная температура: • Минимальная • Номинальная • Максимальная	 • 5°C • 20°C • 45°C
Относительная влажность	80 %
Применение на улице	нет
Условия хранения	• 5-45°C • влажность 80 %
Продуктовые комбинации	
CD-WCS	пульт управления
CB-WCS/15	пульт управления
Комплект поставки	
Датчик-клещи WCS с 3-х жильным кабелем – Инструкция	

Информация для заказа	
Артикул	16037
Данные для транспортировки	
Вес (гросс)	1,0 кг
Размеры упаковки	325 x 220 x 65 мм
Страна-производитель	Нидерланды

СЕРТИФИКАТЫ

CE

RoHS 2002/95/EC

EU Directive 2002/95/EC (RoHS) (valid as of July 2006)

PLYMOVENT®
clean air at work

PUSH GRID ПРИТОЧНАЯ РЕШЕТКА PUSH GRID ФИЛЬТРОВЕНТИЛЯЦИОННОЙ СИСТЕМЫ PUSH-PULL

Приточная решетка PUSH GRID это специальная решетка для подачи очищенного воздуха в помещение, которая монтируется в приточный воздуховод системы ***PUSH-PULL***. Вертикальные и горизонтальные подвижные жалюзи решетки индивидуально регулируются для оптимального распределения потока воздуха.

ПРИМЕНЕНИЕ

- установка в круглый приточный воздуховод диаметром 500 мм (минимум)

НЕ ПРИМЕНЯТЬ

- прямоугольные воздуховоды
- вытяжные воздуховоды
- воздуховоды диаметром менее 500 мм

ТЕХНИЧЕСКИЕ УСЛОВИЯ

■ Размеры и характеристики	
Материал	сталь
Цвет	серый RAL 7001
Крепление	винтовое соединение
Регулировка	вертикальная (1-й ряд) горизонтальная (2-й ряд)
Коэффициент циркуляции	< 8 крат/час
Установочные размеры	620 x 115 мм
■ Эксплуатационные показатели	
Расход воздуха (применение в PUSH-PULL системе)	– мин. 250 м.куб/час – макс. 1300 м.куб/час
Свободный проход	70% (в зависимости от положения жалюзи)
Уровень шума	– при 300 м.куб/час: < 20 дБ – при 1000 м.куб/час: 45 дБ
■ Возможный товарный комплект	
Pull Grid	вытяжная решетка системы PUSH-PULL
■ Применение	
Вентиляционная система PUSH-PULL	минимальный диаметр воздуховода 500 мм
■ Комплект поставки	
Приточная решетка	
■ Информация для заказа	
Код изделия	16109
Количество в упаковке	1 шт.
Вес, брутто	2,5 кг
Размеры упаковки	650 мм x 150 мм x 120 мм
Страна происхождения	Бельгия

CE

РАЗМЕРЫ

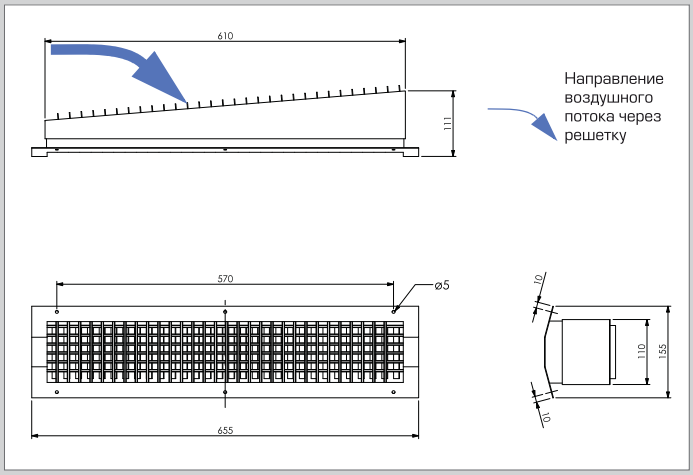

НАПРАВЛЕНИЕ ВОЗДУШНОГО ПОТОКА

Направление воздушного потока в U-образной PUSH-PULL системе

A = направление воздушного потока
B = вытяжной воздуховод с решетками Pull Grid
C = приточный воздуховод с решетками Push Grid

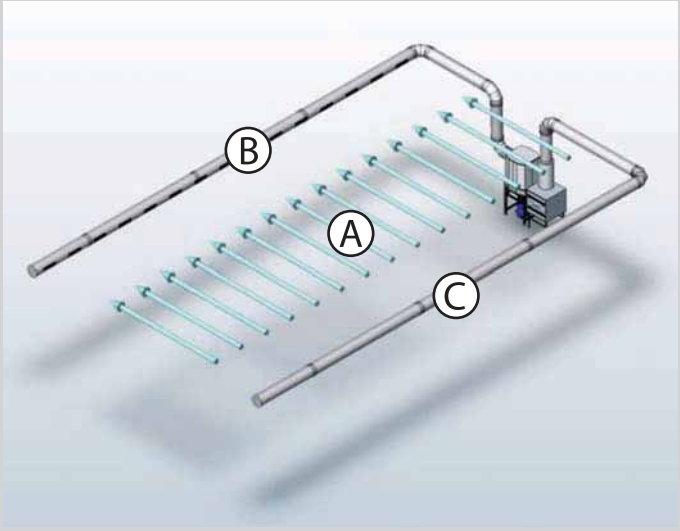

PLYMOVENT®
clean air at work

PULL GRID

РЕШЕТКА PULL GRID ФИЛЬТРОВЕНТИЛЯЦИОННОЙ СИСТЕМЫ PUSH–PULL

Вытяжная решетка PULL GRID это специальная решетка для удаления сварочных аэрозолей, которая монтируется в вытяжной воздуховод системы ***PUSH–PULL***. Вертикальные подвижные жалюзи решетки индивидуально регулируются для оптимального распределения потока воздуха.

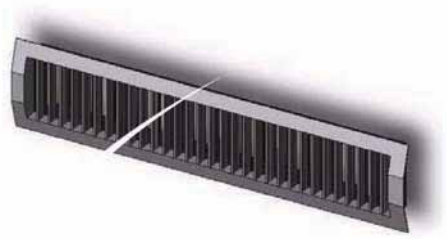

ПРИМЕНЕНИЕ

- установка в круглый вытяжной воздуховод диаметром 500 мм (минимум)

НЕ ПРИМЕНЯТЬ

- прямоугольные воздуховоды
- приточные воздуховоды
- воздуховоды диаметром менее 500 мм

ТЕХНИЧЕСКИЕ УСЛОВИЯ

■ Размеры и характеристики	
Материал	сталь
Цвет	серый RAL 7001
Крепление	винтовое соединение
Регулировка	вертикальная
Коэффициент циркуляции	< 8 крат/час
Установочные размеры	620 x 115 мм
■ Эксплуатационные показатели	
Расход воздуха (применение в PUSH–PULL системе)	– мин. 250 м.куб/час – макс. 1300 м.куб/час
Свободный проход	70% (в зависимости от положения жалюзи)
Уровень шума	– при 300 м.куб/час: < 20 дБ – при 1000 м.куб/час: 45 дБ
■ Возможный товарный комплект	
Push Grid	приточная решетка системы PUSH–PULL
■ Применение	
Вентиляционная система PUSH–PULL	минимальный диаметр воздуховода 500 мм
■ Комплект поставки	
Вытяжная решетка	
■ Информация для заказа	
Код изделия	16110
Количество в упаковке	1 шт.
Вес, брутто	1,7 кг
Размеры упаковки	650 мм x 150 мм x 70 мм
Страна происхождения	Бельгия

CE

РАЗМЕРЫ

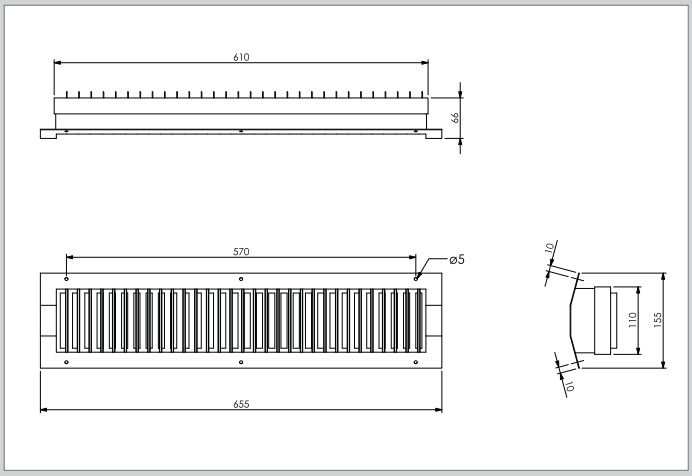

ТЕХНИЧЕСКИЕ УСЛОВИЯ

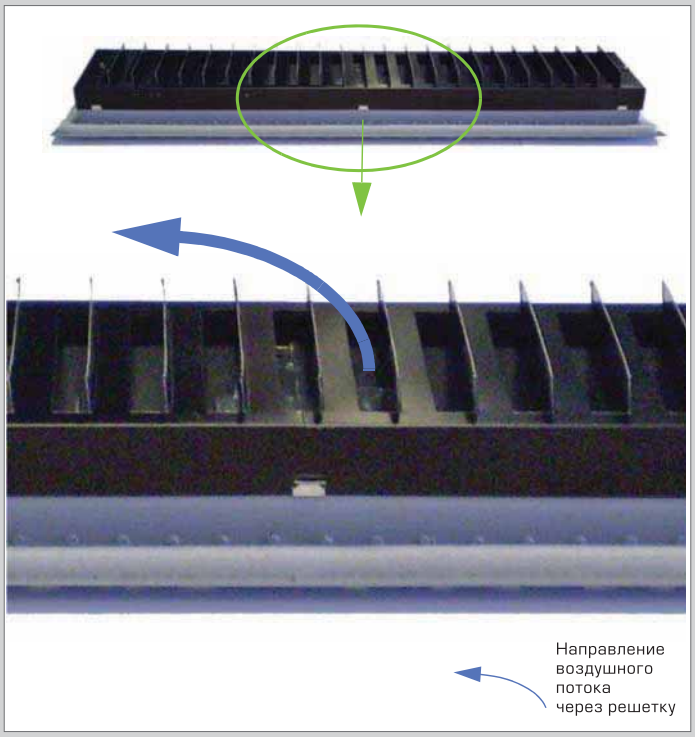

PT–1000 PT–2500 ДАТЧИК ДАВЛЕНИЯ

Датчик давления PT–1000, PT–2500 монтируемый в воз–духовод вытяжной вентиляционной системы (контрольная точ–ка: 300–600 Па), измеряет разряжение в системе и передает сигнал частотному преобразователю, который, в свою очередь, управляет скоростью вращения двигателя вентилятора.

ТЕХНИЧЕСКИЕ УСЛОВИЯ

■ Физические размеры и свойства	
Вес (нетто)	170 гр
Материал корпуса	алюминий
Класс защиты	IP 65
Соединения: – электрические – пневматические – кабельный ввод	 – винтовые зажмы 0,14–1,5 мм² – 2 соединения для шлангов с внутренним Ø4 или 6 мм – PG7
Подключение	+ 24 VDC – 4–20 мА
■ Электрические данные	
Потребляемая мощность	+ 24 VDC
Выходной сигнал	– 4–20 мА
■ Эксплуатационные характеристики	
Диапазон давления: PT–1000 PT–2500	 0 – 1000 Па 0 – 2500 Па
Макс. разрежение	350 мбар
Макс. линейная ошибка (+ % F.S.)	1.0
Макс. температурная ошибка (+ % F.S.) 0–50°	1
Долговременная устойчивость (+ % F.S./год)	0,5
Точность (+ % F.S.)	0,2
Время переходного процесса без демпфирования	50 мсек
■ Возможная продуктовая комбинация	
Частотный преобразователь	
■ Применение	
Фильтровентиляционные системы PUSH–PULL	
Модульные вытяжные щелевые зонты	
■ Возможная продуктовая комбинация	
Датчик давления – пневматический шланг 1 м – Соединение к пневмо–линии (2) – Т–образный пневмосоединитель – Винты саморезы (2)	
■ Информация для заказа	
Вес (гросс)	200 гр
Размеры упаковки	130 x 70 x 50 мм

РАЗМЕРЫ

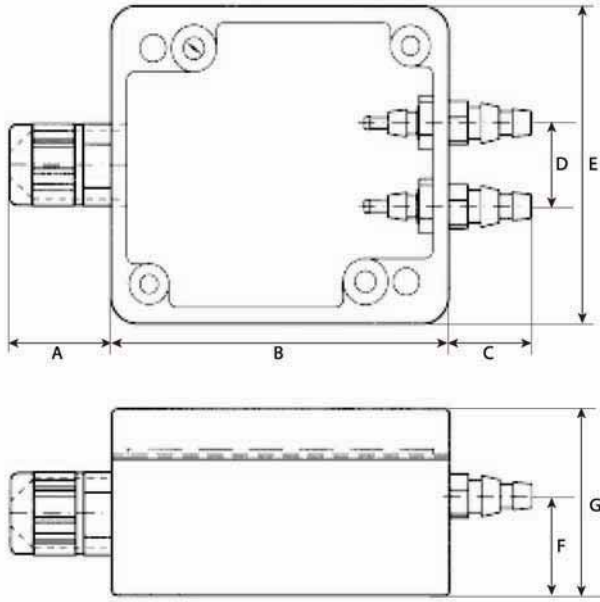

	мм
A	19,3
B	64
C	15,6
D	15
E	58
F	18
G	34

ПАНЕЛЬ УПРАВЛЕНИЯ ФИЛЬТРОВЕНТИЛЯЦИОННЫМИ СИСТЕМАМИ SCP

Панели управления SCP 3 – 5,5 – 7,5 – 11 – 22 КВТ

Программируемое (сертифицировано UL508A) устройство управления фильтровентиляционной системой PUSH–PULL позволяет полностью автоматизировать функционирование фильтровентиляционной системы.

Панель управления предназначена для работы в фильтровентиляционных системах PUSH–PULL и в системах модульных вытяжных щелевых зонтов. Встроенный преобразователь частоты Danfoss позволяет регулировать скорость вращения двигателя вытяжного вентилятора. ПИД–управление преобразователем частоты осуществляет полностью замкнутый автоматический режим поддержания на оптимальном уровне заданного постоянного значения давления в системе воздуховодов PUSH–PULL. Работа системы очистки фильтра постоянно управляется аналоговым датчиком давления и программируемым логическим контроллером PLC.

ПАРАМЕТРЫ

■ **Физические размеры и свойства**	
Материал:	невозгорающийся термопласктик
Цвет: – корпус	 серый RAL 7035

■ **Соединения**		
1	Корпус	Eldon
2	Главный выключатель	ABB поворотный, размыкающий
3	Преобразователь частоты	Danfoss FC102, IP20
4	Контроллер PLC	Siemens LOGO! 24RC
5	Аналоговый модуль расширения	Siemens LOGO! AM2
6	Дисплей	Siemens LOGO! TD
7	Контактный блок	
8	Охлаждающий вентилятор	Rittal, 230 V
9	Выходная решетка	UL 508 type 1
10	Трансформатор	Ismet, 150 VA
11	Зуммер	
12	Предохранители силовые	класс CC или класс J
13	Предохранители цепей управления	5 x 20 мм
14	Индикация	вкл. сети/ошибки/ работа вентилятора
15	Нажимные кнопки	автостарт/стоп/ ручной старт

■ **Характеристики преобразователя частоты**	
Тип	Danfoss FC 102
Применение для HVAC	да
Сервис и техническая поддержка	во всем мире
Сертификаты	CE, UL, c–UL–us, C–tick
Диапазон мощности	1.1–1000 кВт
Диапазон напряжения	200–240В, 380–480В, 525–600В
Графический дисплей	опция (быстросъемный)
Класс защиты	IP 20 и IP 54
EMC фильтр	встроенный

PTC вход	да
Аналоговые входы	2 (0–10В, 4–20 мА)
Цифровые входы	6
Полностью замкнутое ПИД–управление	да
Выходы реле (программируемые)	2

■ **Внешние условия**	
Рабочая температура: – минимальная – номинальная – максимальная	 5°C 20°C 45°C
Максимальная относительная влажность	75 %
Применение вне помещения	нет
Условия хранения	4–45°C
Относительная влажность	макс. 80 %

■ **Возможная продуктовая комбинация**	
PT–1000, PT–2500	датчик давления (трансмиттер)
SCS+CB–SCS/PMD	центральная фильтрующая система с пультом управления CB–SCS/PMD
Вентиляторы SIF–700–900–1200–1500–2000	диапазон мощностей 3–22 кВт

■ **Опции**	
RC–SCP	дистанционное управление, когда основной пульт управления системой находится далеко от оператора

СЕРТИФИКАТЫ

CE	
Страна изготовитель	Голландия

Корпус	3 кВт	5.5 кВт	7.5 кВт	11 кВт	22 кВт
Артикул №380–480V	7900022000	7900022100	7900022200	7900022300	7900022400
Артикул № 600V	7900022020	7900022120	7900022220	7900022320	7900022420
Размеры L x W x H	800x600x300 мм	800x600x300 мм	800x600x300 мм*	1000x800x300 мм	1000x800x300 мм
Преобразователь частоты: – 380–480В – 600В Трансформатор	Danfoss FC102, IP 20 3 кВт 4 кВт 150 ВА	Danfoss FC102, IP 20 5.5 кВт 7.5 кВт 150 ВА	Danfoss FC102, IP 20 7.5 кВт 11 кВт 150 ВА	Danfoss FC102, IP 20 11 кВт 15 кВт 150 ВА	Danfoss FC102, IP 20 22 кВт 30 кВт 150 ВА
Предохранители силовые: 380–480В 600В	класс CC 10 А и 500 мА 15 А и 500 мА	класс CC 20 А и 500 мА 25 А и 500 мА	класс CC 25 А и 500 мА 30 А и 500 мА	класс O (600M) и CC 30 А и 500 мА 35 А и 500 мА	класс J и CC 60 А и 500 мА 60 А и 500 мА
Предохранители цепей управления	5x20 мм; 0.3+2.5 А	5x20 мм; 0.3+2.5 А	5x20 мм; 0.3+2.5 А	5x20 мм; 0.3+2.5 А	5x20 мм; 0.3+2.5 А
Охлаждающий вентилятор: 380–480В 600В Вес (гросс)	Rittal, 230В тип SK3322.107 тип SK3322.107 55 кг	Rittal, 230В тип SK3322.107 тип SK3322.107 60 кг	Rittal, 230В тип SK3322.107 тип SK3322.107 60 кг	Rittal, 230В тип SK3322.107 2x тип SK3322.107 85 кг	Rittal, 230В 2x тип SK3322.107 2x тип SK3322.107 105 кг

*Размеры 600V: 1000x800x300 мм

ОСНОВНЫЕ КОМПОНЕНТЫ

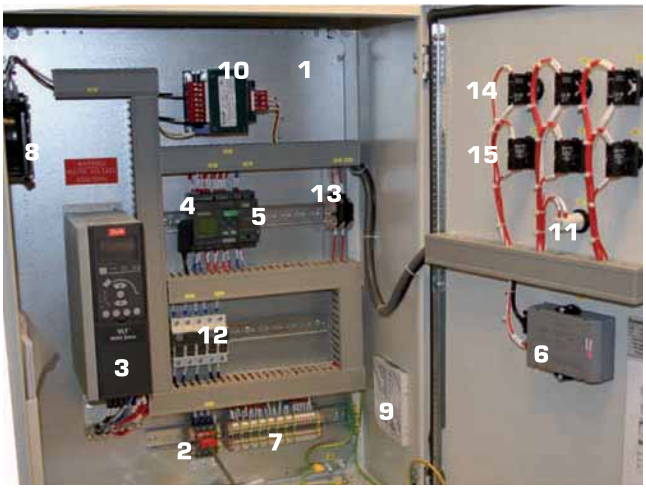

Дисплей **«Siemens»**:
обеспечивает отображение всей необходимой информации, для считывания не требуется открывать дверь, находится на передней панели пульта.

Функции ключей (F1–F4):
F1: статус счетчиков: наработка часов, общая – наработка часов фильтра – время очистки – ошибки двигателя
F1: регулировка сигнала
F1 и F4 вместе: обнуление счетчиков, кромеобщей наработки часов
F2 однократное нажатие: счетчик очистки при включенном вентиляторе – ошибки очистки и фильтра
F3 однократное нажатие: проверка цикла очистки 5 мин.
F3 держать нажатой 5 сек: запуск ручной очистки, цикл 1 час 30 мин.

ОСОБЕННОСТИ

Поворотный выключатель **«ABB»**:
– при открытой двери пульта размыкает силовое питание.

Преобразователь частоты **«Danfoss»**:
– программное обеспечение установлено
– легкость управления программным обеспечением MTC–10 – программное обеспечение может быть изменено в реальном времени через USB–порт
– компактный корпус IP 55
– полная поддержка Clean Air Group

Контроллер **PLC «Siemens»**:
– программирование высокого уровня;
– высокая надежность.

Сигнал срабатывает в следующих случаях:
– сбой в работе преобразователя частоты
– неисправность системы самоочистки фильтра

CB–SCS ПУЛЬТ УПРАВЛЕНИЯ

Универсальный пульт управления центральной фильтрующей системой SCS. Регулирует автоматическую систему самоочистки внутри фильтра SCS. Очистка картриджей фильтра может быть осуществлена тремя различными путями:
– автоматически по потере давления;
– вручную;
– предустановленным временным контроллером.
Пульт управления поставляется предварительно установленным на раме SCS.

ПАРАМЕТРЫ

■ Физические размеры и свойства	
Размеры	295 x 245 x 125 мм
Материал: – корпус – монтажная плата	 самозатухающийся термопласктик листовой металл
Цвет: – корпус – монтажная плата	 серый RAL 7035 черный RAL 9005
Огнезащита	в соответствии с IEC 60695–2–1
Вес (нетто)	5,5 кг
■ Соединения	
Основные	115/230/400 В
P +	перед фильтром
P –	после фильтра
■ Электрические данные	
Потребляемая мощность	50 Вт
Класс защиты	IP 53
Входное напряжение	115–230–400 В/1/50–60 Гц
Выходное напряжение	24 В AC к фильтру SCS
Предохранитель	2 A
■ Внешние условия	
Рабочая температура: – минимальная – номинальная – максимальная	 5°C 20°C 45°C
Макс. относительная влажность	80 %
Условия хранения	5 – 45°C относительная влажность 80 %
■ Применение	
SCS	центральная фильтрующая система
■ Комплект поставки	
Пульт управления на монтажном кронштейне, установлен на раме фильтра SCS	

■ Информация для заказа	
Номер изделия	7900020340
Страна–производитель	Нидерланды

СЕРТИФИКАТЫ

CE	
RoHS 2002/95/EC	EU Directive 2002/95/EC (RoHS) (valid as of July 2006)

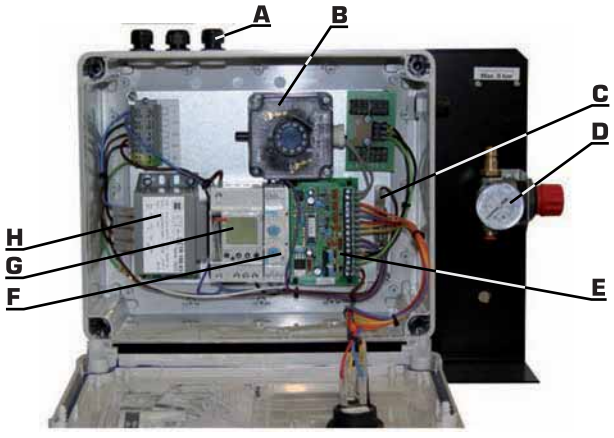

A	входы для кабелей, 3 шт.
B	дифференциальный датчик давления
C	плавкий предохранитель
D	редукционный клапан давления
E	плата системы очистки
F	переключатель импульс/пауза
G	цифровой таймер
H	трансформатор

CB–WCS/15 ПУЛЬТ УПРАВЛЕНИЯ

ПУЛЬТ УПРАВЛЕНИЯ CB–WCS/15 применяется в системе местных вытяжных устройств для соединения максимум 15 устройств автоматического включения/выключения WCS к сети электроснабжения и служит устройством согласования между датчиком сварочного кабеля, автоматической заслонкой, частотным преобразователем и центральным вентилятором. Выходной сигнал (4–20 mA) устройства WCS изменяет вытяжную мощность центрального вентилятора посредством частотного преобразователя. Также возможно установить промежуток времени свободного вращения вентилятора (для индивидуальных вытяжных устройств) и время задержки выключения центрального вентилятора (в целом для всей системы).

■ Размеры и характеристики	
Материал корпуса	термопластик
Цвет	серый RAL 7035
Вес (нетто)	3,6 кг
■ Электрические данные	
Потребляемая мощность	45 Вт
Класс изоляции	IP 66
Входное напряжение	24 В переменного тока
Выходное напряжение	24 В переменного тока
Выходной сигнал	4 – 20 мА постоянного тока
■ Условия окружающей среды	
Мин. температура воздуха	5°C
Рабочая температура воздуха	20°C
Макс. температура воздуха	45°C
Макс. относительная влажность	80%
Применение на открытом воздухе	нет
Условия хранения	5–45°C 80% относительная влажность
■ Возможный товарный комплект	
WCS	сенсорный датчик–клещи
PP–6	источник электропитания
FREQ–7.5/11	частотный преобразователь для вентилятора мощностью 7,5 кВт и 11 кВт
AD–200	автоматическая заслонка
SIF–1200/1500	центральный вытяжной вентилятор
■ Комплект поставки	
Укомплектованный пульт CB–WCS/15 – паспорт – – электросхема	
■ Информация для заказа	
Код 16113	пульт управления CB–WCS/15
Количество в упаковке	1 шт.
Вес (брутто)	4,0 кг
Размеры упаковки	310 x 360 x150 мм

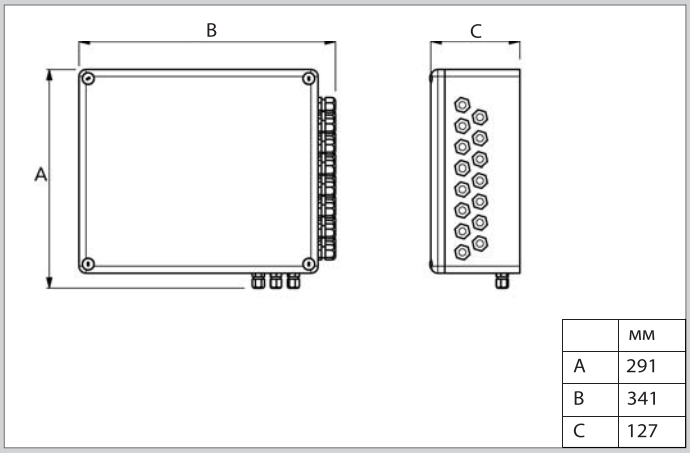

	мм
A	291
B	341
C	127

Страна–производитель Голландия

Директива EU 2002/95/EC (RoHS) (действителен с июля 2006)

PLYMOVENT®
clean air at work

CB–WCS ПУЛЬТ УПРАВЛЕНИЯ

Пульт управления CB–WCS применяется для энергообеспечения соединенных между собой индукционного датчика–клещей WCS и вытяжного вентилятора в системе местной вытяжной вентиляции, включая и выключая вентилятор автоматически. В этом случае датчик–клещи должен быть соединен с массовым кабелем сварочного агрегата. При начале сварочных работ датчик WCS подает сигнал на пульт CB–WCS, который включает вытяжной вентилятор. При окончании сварочных работ вентилятор автоматически выключается. В зависимости от обстоятельств и/или желания пользователя, может быть установлена определенная задержка выключения вентилятора. Пульт CB–WCS может быть применен для электрического соединения стационарного самоочищающегося фильтра SFS, вытяжного устройства, оснащенного рабочей подсветкой WL и/или устройством автоматического включения/выключения AST, автоматической заслонки и вытяжного вентилятора.

■ Размеры и характеристики	
Материал корпуса	самозатухающийся термопластик
Цвет	серый RAL 7035
Огнестойкость	в соответствии с IEC 60695–2–1
Вес (нетто)	2,3 кг
■ Электрические данные	
Потребляемая мощность	50 Вт
Класс изоляции	IP 55
Плавкий предохранитель	2 A
Входное напряжение	115–230–400 В/1/50 Гц
Выходное напряжение	24 В
■ Условия окружающей среды	
Мин. температура воздуха	5°C
Рабочая температура воздуха	20°C
Макс. температура воздуха	45°C
Макс. относительная влажность	80%
Применение на открытом воздухе	нет
Условия хранения	5–45°C 80% относительная влажность
■ Возможный товарный комплект	
WCS	сенсорный датчик–клещи
WL	рабочее освещение
WL + AST	рабочее освещение с устройством автоматического включения вентилятора
NCW–11	соединительный электрический кабель
AD–200	автоматическая заслонка
NTR	тепловое реле (зависит от модели вентилятора)
FAN–14/28/42	автоматическая заслонка
■ Комплект поставки	
Укомплектованный пульт CB–WCS (трансформатор, реле, предохранитель, блок соединения) – паспорт – – электросхема	
■ Информация для заказа	
Код 16112	пульт управления CB–WCS
Количество в упаковке	1 шт.
Вес (брутто)	2,5 кг
Размеры упаковки	180 x 270 x100 мм

Страна–производитель Голландия

Директива EU 2002/95/EC (RoHS) (действителен с июля 2006)

CE RoHS 2002/95/EC

CB ПУЛЬТ УПРАВЛЕНИЯ

Пульт управления CB предназначен для энергообеспечения вытяжных устройств, оборудованных рабочей подсветкой ***WL*** и/или приспособлением автоматического включения/выключения ***AST***, вытяжным вентилятором и, как опция, автоматической заслонкой. Пульт CB управляет автоматическим включением и выключением вытяжного вентилятора. При начале сварочных работ устройство AST передает сигнал пульту CB, который затем включает вентилятор. При окончании сварочных работ вентилятор автоматически выключается. В зависимости от обстоятельств и/или желания пользователя, может быть установлена определенная задержка выключения вентилятора. Пульт CB должен быть укомплектован тепловым реле в зависимости от применяемого вентилятора. Пульт CB отдельно заказывается для стационарного самоочищающегося фильтра ***SFS.***

■ **Размеры и характеристики**	
Материал корпуса	самозатухающийся термопластик
Цвет	серый RAL 7035
Огнестойкость	в соответствии с IEC 60695-2-1
Вес (нетто)	2,3 кг
■ **Электрические данные**	
Потребляемая мощность	50 Вт
Класс изоляции	IP 55
Плавкий предохранитель	2 A
Входное напряжение	115-230-400 В/1/50 Гц
Выходное напряжение	24 В пременного тока
■ **Условия окружающей среды**	
Мин. температура воздуха	5°C
Рабочая температура воздуха	20°C
Макс. температура воздуха	45°C
Макс. относительная влажность	80%
Применение на открытом воздухе	нет
Условия хранения	5-45°C 80% относительная влажность
■ **Возможный товарный комплект**	
WL	рабочее освещение
WL + AST	рабочее освещение с устройством автоматического включения вентилятора
NCW-11	соединительный электрический кабель
AD-200	автоматическая заслонка
NTR	тепловое реле (зависит от модели вентилятора)
FAN-14/28/42	вытяжной вентилятор
■ **Комплект поставки**	
Укомплектованный пульт CB (трансформатор, реле, предохранитель, блок соединения) – паспорт – электросхема	
■ **Информация для заказа**	
Код 16010	пульт управления CB
Количество в упаковке	1 шт.
Вес (брутто)	2,5 кг
Размеры упаковки	180 x 270 x100 мм

РАЗМЕРЫ

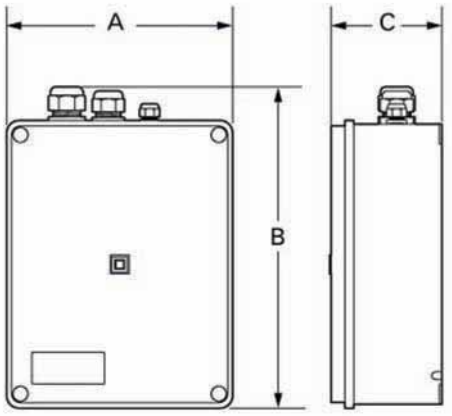

	мм
A	170
B	260
C	80

Страна-производитель Голландия

Директива EU 2002/95/EC (RoHS) (действителен с июля 2006)

PLYMOVENT®
clean air at work

PP–6 БЛОК ПИТАНИЯ

Блок питания PP 6 предназначен для электроснабжения максимум 6 комплектов WL рабочего освещения на вытяжных устройствах или пульта управления CB–WCS/15.

■ **Размеры и характеристики**	
Материал корпуса	термопластик
Цвет	серый RAL 7035
Размеры	240 x 170 x 145 мм
Вес (нетто)	6,5 кг
■ **Электрические данные**	
Потребляемая мощность	240 Вт
Класс изоляции	IP 55
Частота	50 Гц
Входное напряжение	115–230–400 В/1/50 Гц
Выходное напряжение	24 В переменного тока
■ **Условия окружающей среды**	
Мин. температура воздуха	5°C
Рабочая температура воздуха	20°C
Макс. температура воздуха	45°C
Макс. относительная влажность	80%
Применение на открытом воздухе	нет
Условия хранения	5–45°C 80% относительная влажность
■ **Возможный товарный комплект**	
WL	рабочее освещение
CB–WCS/15	пульт управления для устройств WCS, макс. 15 шт.
■ **Комплект поставки**	
Блок питания – электрическая схема – паспорт/руководство	
■ **Информация для заказа**	
Код заказа	7900020400 (16044)
Вес (гросс)	6,8 кг
Размеры упаковки	310 x 225 x175 мм

Страна–производитель Голландия

Директива EU 2002/95/EC (RoHS) (действителен с июля 2006)

CE RoHS 2002/95/EC

EN-40 ВЫТЯЖНАЯ ЩЕЛЕВАЯ НАСАДКА

EN-40 это вытяжная насадка для соединения с вытяжным шлангом портативного высоковакуумного устройства PHV. Представляет собой трубу с продольным вырезом на магнитной подставке. Насадку необходимо размещать на расстоянии 2–4 см от источника выделения вредностей. Исключительно подходит для сварочных работ электродами.

Физические размеры и свойства	
Материал: труба соединение с шлангом	 сталь, окрашенная порошковой краской пластик
Цвет:	черный RAL 9005
Длина:	700 мм
Разрез:	2 шлица, 175 x 4 мм
Диаметр: труба магнитная подставка	 Ø 45 мм Ø 80 мм
Вес (нетто):	1,075 кг
Продуктовая комбинация	
PHV	портативное высоковакуумное устройство
Комплект поставки	
щелевая насадка с соединением для шланга – магнитная подставка	
Информация для заказа	
Артикул	16020
Данные для транспортировки	
Вес (гросс):	1,385 кг
Размеры упаковки	600 x 203 x 85 мм
Страна-производитель	Нидерланды

PLYMOVENT®
clean air at work

EN-20 ВОРОНКООБРАЗНАЯ ВЫТЯЖНАЯ НАСАДКА

EN-20 это вытяжная насадка для соединения с вытяжным шлангом портативного высоковакуумного устройства PHV. Представляет собой гибкую трубу с воронкообразной насадкой на магнитной подставке. Насадку необходимо размещать на расстоянии 2–4 см от источника выделения вредностей.

Перед первым применением гибкую трубу необходимо несколько раз изогнуть для придания гибкости.

Параметры:

Физические размеры и свойства	
Материал:	
труба	гальванизированная сталь
насадка	алюминий
соединение с шлангом	пластик
Цвет:	
труба	натуральный, матовый
насадка	черный RAL 9005
соединение с шлангом	черный RAL 9005
Длина:	500–580 мм
Диаметр:	
труба	Ø 45 мм
насадка	Ø 95 мм
соединение с шлангом	Ø 80 мм
Вес (нетто):	1,075 кг
Продуктовая комбинация	
PHV	портативное высоковакуумное устройство
Комплект поставки	
вытяжная насадка с соединением для шланга – магнитная подставка	
Информация для заказа	
Артикул	16019
Данные для транспортировки	
Вес (гросс):	1,220 кг
Размеры упаковки	592 x 104 x 104 мм
Страна-производитель	Нидерланды

NKT НАСАДКА НА СТВОЛ СВАРОЧНЫЙ ГОРЕЛКИ

Насадка NKT предназначена для установки на ствол стандартной сварочной горелки, удаляет дым над горелкой (макс. диаметр – 24,5 мм). Другая сторона шланга насадки соединяется со шлангом установки PHV.

Параметры:

Физические размеры и свойства	
Материал: шланг соединение с шлангом	 ПВХ армированный стальной проволокой пластик
Цвет:	черный RAL 9005
Длина шланга:	2,5 м
Диаметр шланга:	⌀ 25 мм
Вес (нетто):	520 г
Продуктовая комбинация	
PHV	портативное высоковакуумное устройство
Комплект поставки	
насадка с шлангом, соединение для шланга (2 шт.)	
Информация для заказа	
Артикул	16023
Данные для транспортировки	
Вес (гросс):	755 г
Размеры упаковки	423 x 290 x 107 мм
Страна–производитель	Нидерланды

NKC НАСАДКА НА СТВОЛ СВАРОЧНЫЙ ГОРЕЛКИ

Насадка NKC предназначена для установки на ствол стандартной сварочной горелки, удаляет дым вокруг горелки (макс. диаметр – 27,5 мм). Другая сторона шланга насадки соединяется со шлангом установки PHV.

Параметры:

Физические размеры и свойства	
Материал: шланг соединение с шлангом	 ПВХ армированный стальной проволокой пластик
Цвет:	черный RAL 9005
Длина шланга:	2,5 м
Диаметр шланга:	⌀25 мм
Вес (нетто):	695 г
Продуктовая комбинация	
PHV	портативное высоковакуумное устройство
Комплект поставки	
насадка с шлангом, соединение для шланга (2 шт.), шестигранный ключ (присоединен к шлангу)	
Информация для заказа	
Артикул	16024
Данные для транспортировки	
Вес (гросс):	930 г
Размеры упаковки	423 x 290 x 107 мм
Страна–производитель	Нидерланды

PLYMOVENT®
clean air at work

FAC HV ФИЛЬТР С АКТИВИРОВАННЫМ УГЛЕМ

FAC HV это фильтр с активированным углем, используемый в портативном фильтровентиляционном агрегате PHV совместно с фильтрующим картриджем **Dura-H**. Заказывается отдельно и применяется для поглощения запахов и некоторых газов.

ПРИМЕНЕНИЕ

MIG-MAG/GMAW сварка
TIG сварка
FCAW сварка
электродная/MMAW сварка

НЕ ПРИМЕНЯТЬ

воздушно-дуговая поверхностная резка
удаление агрессивных дымов и газов (например, от кислот, от щелочей, паяльных паст содержащих литий)
удаление горячих газов (температура более 45°C/113°F постоянно)
механическая обработка алюминия и магния
газопламенное напыление
удаление цементной пыли, древесных опилок, древесной пыли и т.п.
засасывание тлеющих сигарет, сигар, промасленной ветоши и других горящих частиц, предметов и кислот.
во взрывоопасной среде или с взрывоопасными веществами/газами

ТЕХНИЧЕСКИЕ УСЛОВИЯ

Размеры и характеристики	
Диаметр	⌀310 мм
Толщина	19 мм
Материал	волокна полиэстера с активированным углем
Цвет	
FAC-HV	черный
Вес	
FAC-HV	0,4 кг

Фильтр	
Форма	плоский диск
Количество активированного угля	0,34 кг
Условия окружающей среды	
Мин. температура воздуха	5°C
Рабочая температура воздуха	20°C
Макс. температура воздуха	45°C
Макс. относительная влажность	60%
Применение на открытом воздухе	нет
Условия хранения	5-45°C 60% относительная влажность
Товарный комплект	
DURA-H	фильтрующий картридж
Применение	
PHV	портативный фильтровентиляционный агрегат
Комплект поставки	
Фильтр с активированным углем	1 шт. или комплект из 5 шт.
Информация для заказа	
Вес в упаковке (1 шт.) Вес в упаковке (5 шт.)	0.6 кг 3.2 кг
Размер упаковки	340 x 340 x 35 мм
Код заказа	16018

PLYMOVENT®
clean air at work

AD-160/200/250/315/400 АВТОМАТИЧЕСКИЕ ЗАСЛОНКИ

Автоматические заслонки AD применяются в следующих случаях:
– AD 200: между вытяжным устройством и центральным воздуховодом в системе местных вытяжных устройств с одноим. центральным вентилятором;
– AD 250: устанавливается в вытяжном воздуховоде соединенном с модульным вытяжным зонтом;
– AD 315: устанавливается в вытяжном воздуховоде соединенном с модульным вытяжным зонтом или столом сварщика;
– AD 400: устанавливается в вытяжном воздуховоде соединенном с модульным вытяжным зонтом.
При начале сварочных или иных процессов заслонка получает сигнал и, открываясь автоматически, обеспечивает вытяжку дымов. При окончании работы заслонка закрывается.

ПАРАМЕТРЫ

Физические размеры и свойства	
Материал трубы	оцинкованная сталь
Цвет трубы	естественный
Размеры электродвигателя	180 x 100 x 68 мм
Электрические данные	
Крутящий момент на валу двигателя	8 Н/м^2
Время открытия/закрытия	8 секунд
Электропитание	AC/DC 24 В
Частота	50–60 Гц
Потребляемая мощность • открытие/закрытие • в конечной позиции	 • 7 Вт • 3,5 Вт
Для проволоки	13.0VA/3.4A@2ms
Управляющий сигнал	2–х точечный или 3–х точечный
Позиционный сигнал	потенциометр
Угол поворота демпфера • рабочая зона • ограничения	 • 90° • от 5° до 85° с шагом 5°
Уровень шума	45 дБ
Условия окружающей среды	
Температура • минимальная • номинальная • максимальная	 • 5°C • 20°C • 45°C
Условия хранения	5°– 45°C
Относительная влажность	80 %
Класс защиты	IP 54
Возможные комплектации	
AD–200	WL+AST+CB или CB–WCS (рабочее освещение с устройством автоматического вкл/выкл, соединенные с пультом управления)
• AD–250 • AD–315 • AD–400	• WCS+CB–WCS • WCS + CB–WCS/15 (сенсорный кабель соединенный с пультом управления)

Применение	
• AD–200	полу– или полностью управляемые системы местных вытяжных устройств с центральным вентилятором
• AD–250	вытяжные системы с модульными вытяжными зонтами
• AD–315	• вытяжные системы с модульными вытяжными зонтами • столы сварщиков без встроенной фильтрации с кабельным датчиком WCS
• AD–400	вытяжные системы с модульными вытяжными зонтами
Комплект поставки	
автоматическая заслонка с встроенными предохранителями напряжения PG 7 и PG 11	

CE

ДОПОЛНИТЕЛЬНАЯ ИНФОРМАЦИЯ

	AD-160	AD-200	AD-250	AD-315	AD-400
Артикул производителя	7900102010	7900102010	7900104010	7900105010	7900106010
Длина трубы	167 мм	167 мм	210 мм	210 мм	240 мм
Эффективная длина в воздуховоде	100 мм	100 мм	100 мм	100 мм	100 мм
Диаметр трубы	Ø 160 мм	Ø 200 мм	Ø 250 мм	Ø 315 мм	Ø 400 мм
Высота (вкл. двигатель)	308 мм	348 мм	398 мм	463 мм	548 мм
Вес (нетто)	2,3 кг	2,5 кг	3,4 кг	3,8 кг	5 кг
Вес (гросс)	2,8 кг 2,8 кг	3 кг	4,1 кг	4,7 кг	6 кг
Размеры упаковки	235 x 320 x 325 мм	365 x 225 x 240 мм	380 x 305 x 285 мм	410 x 350 x 350 мм	670 x 410 x 260 мм

ИЗМЕНЕНИЕ НАПРАВЛЕНИЯ ВРАЩЕНИЯ

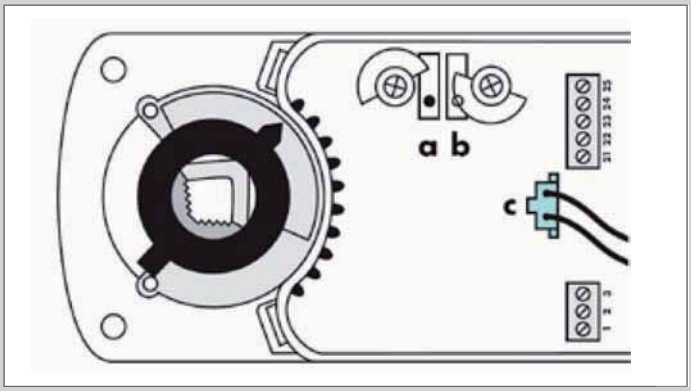

Направление вращения может быть изменено перестановкой штекера C

ВИДЫ

Вид сбоку 1

Вид сверху

Вид сбоку 2

СОЕДИНЕНИЕ

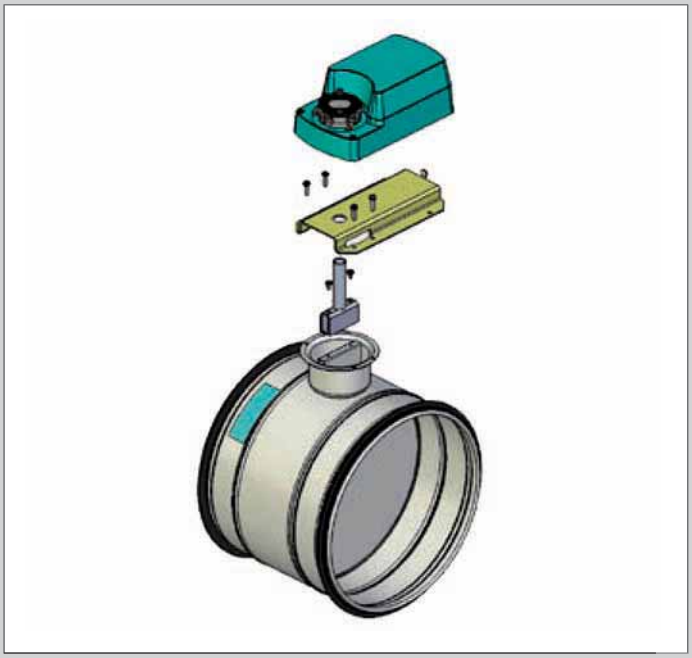

PLYMOVENT®
clean air at work

MD-160/200/250/315/400 РУЧНЫЕ ЗАСЛОНКИ

Ручные заслонки MD применяются для установки между вытяжным устройством и центральным воздуховодом в системе местной вытяжной вентиляции с центральным вентилятором и автоматическими заслонками. Предназначена для достижения одинаковых расходов воздуха в вытяжных устройствах. Клапан может быть установлен в позиции между 0°C и 90°C поворотом ручки, расположенной сбоку заслонки.

ПАРАМЕТРЫ

Физические размеры и свойства	
Материал трубы	оцинкованная сталь
Цвет трубы	естественный
Комплект поставки	
Ручная заслонка	Инструкция
Информация для заказа	
Артикул	см. таблицу
Размеры упаковки	см. таблицу
Страна производитель	Нидерланды

СВОЙСТВА

Уплотнение Kenlock гарантирует воздухонепроницаемостьпри монтаже воздуховодов.

ДОПОЛНИТЕЛЬНАЯ ИНФОРМАЦИЯ

	MD-160	**MD-200**	**MD-250**	**MD-315**	**MD-400**
Артикул роизводителя	7900112020	7900103010	7900104020	7900105020	7900103020
Длина трубы	167 мм	167 мм	210 мм	210 мм	240 мм
Эффективная длина в воздуховоде	100 мм	100 мм	100 мм	100 мм	100 мм
Диаметр трубы	Ø 160 мм	Ø 200 мм	Ø 250 мм	Ø 315 мм	Ø 400 мм
Высота (вкл. ручку)	205 мм	245 мм	295 мм	360 мм	445 мм
Вес (нетто)	800 г	1050 г	1650 г	2300 г	3500 г
Вес (гросс)	1000 г	1300 г	2000 г	2700 г	4100 г
Размеры упаковки	230 x 230 x 210 мм	310 x 220 x 225 мм	360 x 270 x 285 мм	425 x 325 x 300 мм	425 x 425 x 280 мм

ПОТЕРИ ДАВЛЕНИЯ И ЗВУКОВОЕ ДАВЛЕНИЕ

- Потери давление: Па
- Звуковое давление: дБ (А)

Сплошные кривые показывают потери давления, p_t, через заслонку как функцию потока q, и установленный угол a. Пунктирные кривые показывают звуковое давление, L_{wa} в дБ.
Угол: 0°=100 % открыто; 90°=100 % закрыто.

ПРИМЕР:

Дано:
- Размер Ø250 мм
- Расход воздуха 1000 м³/ч
- Установлен угол 40°

Получено из графика:
- Потери давление 300 Па
- Уровень звукового давления 57 дБ (А)

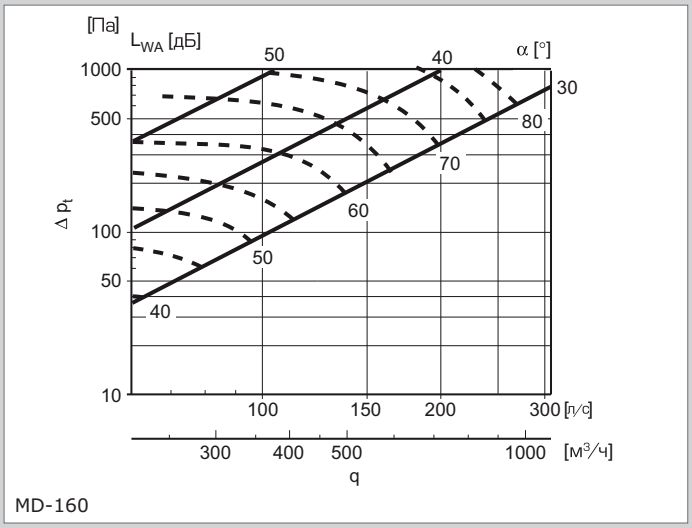

MD-160

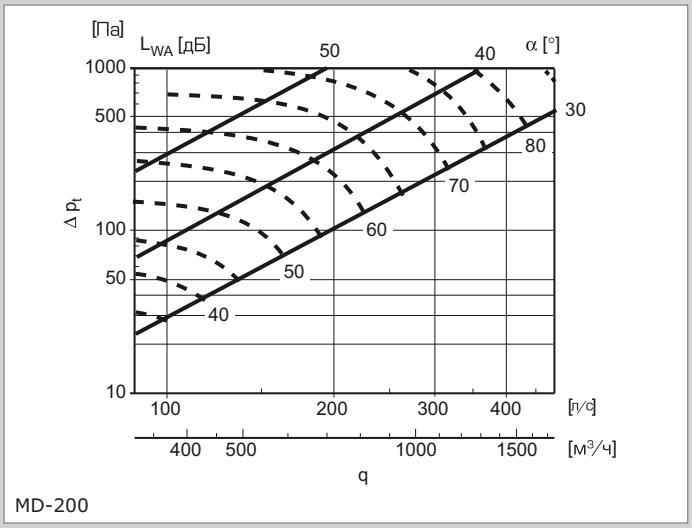

MD-200

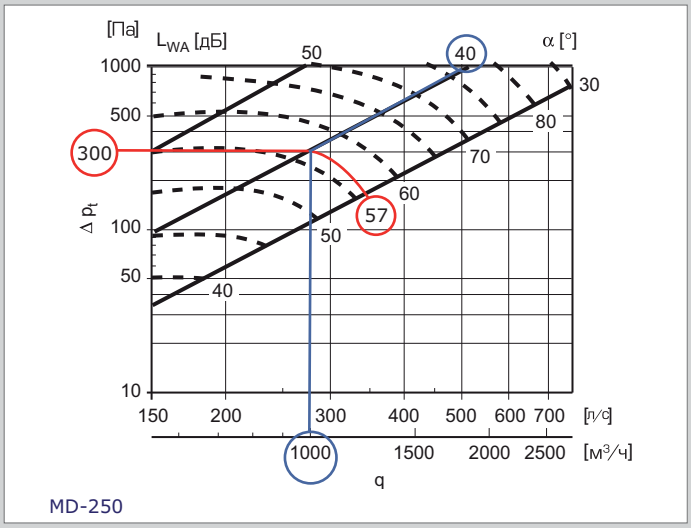

MD-250

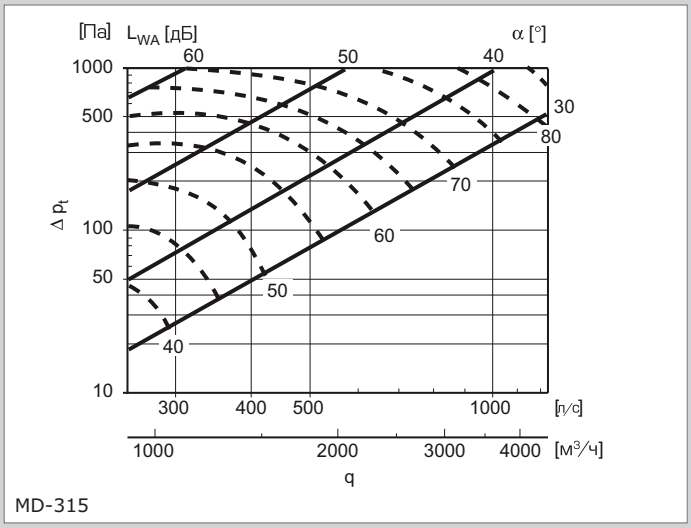

MD-315

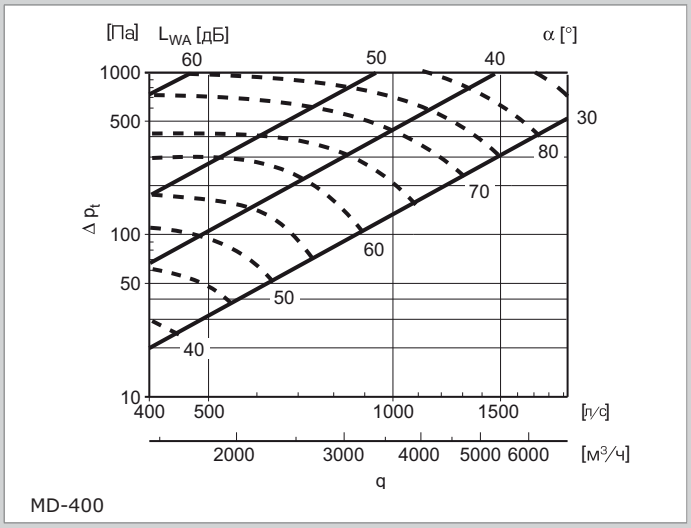

MD-400

ОБЗОРЫ ПРОДУКЦИИ И ПРИМЕНЕНИЯ

ОБЗОР ПРИМЕНЕНИЯ АВТОМАТИКИ

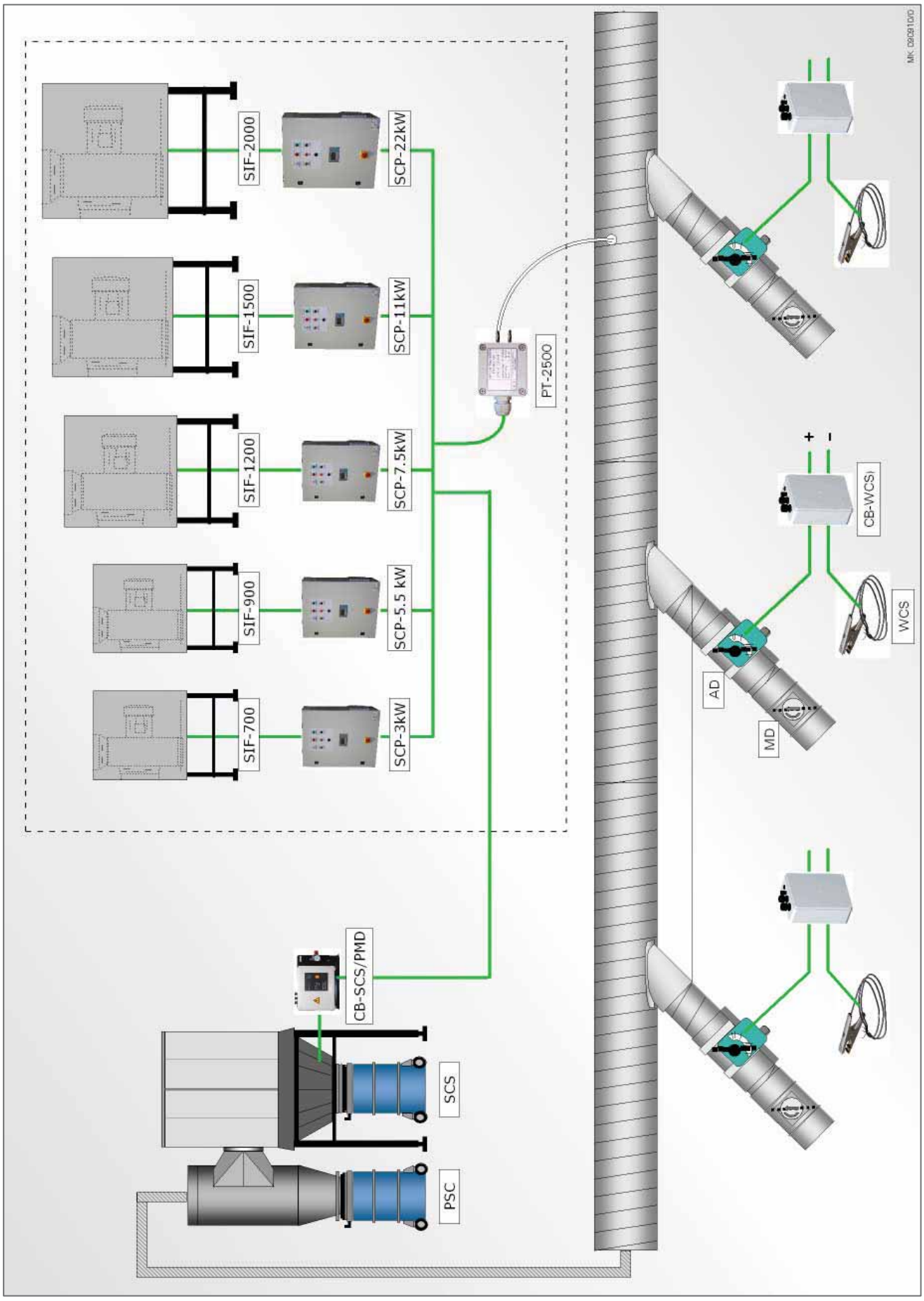

ОБЗОР СРЕДСТВ УПРАВЛЕНИЯ ВЕНТИЛЯТОРАМИ

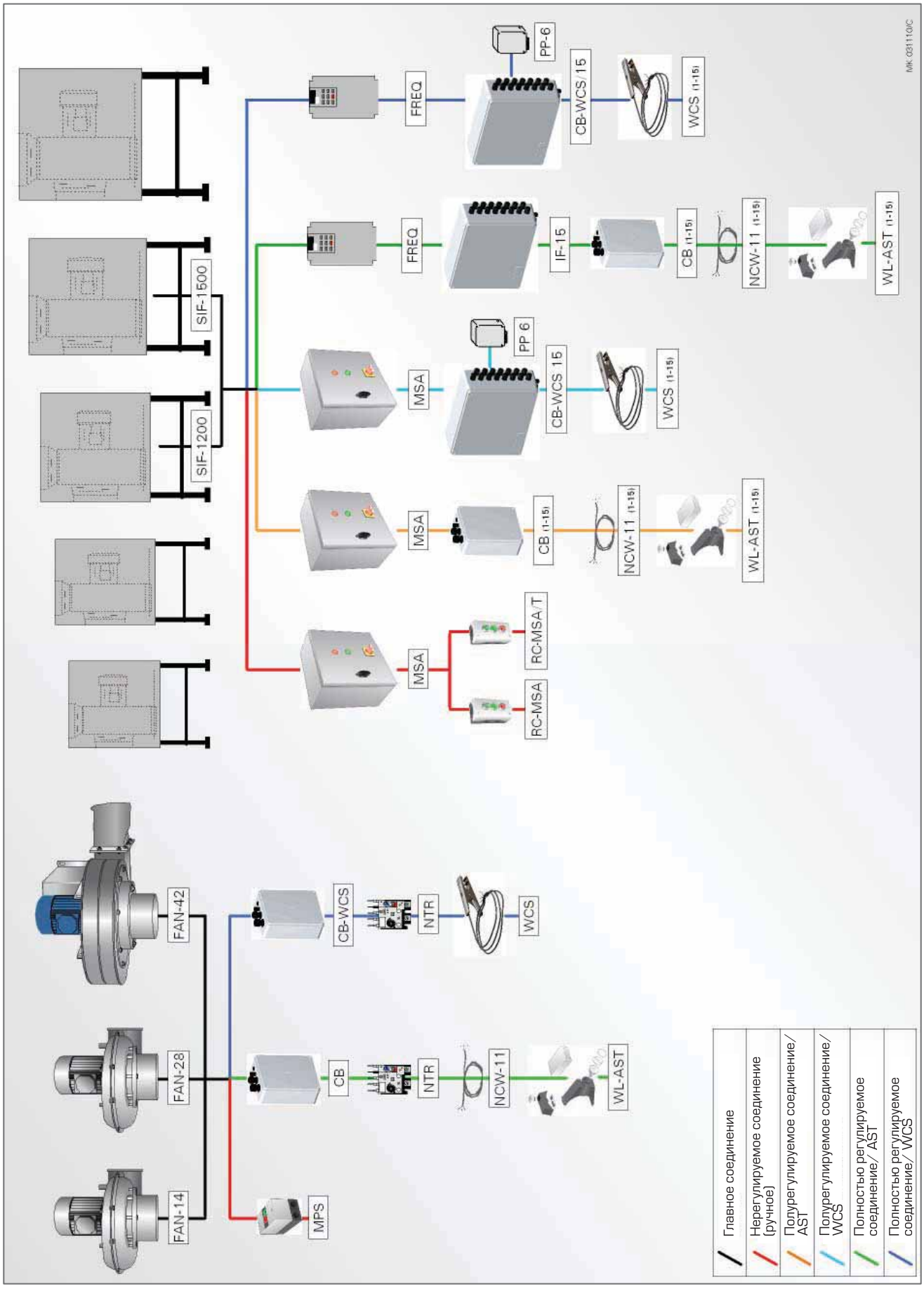

ОБЗОР ПРОДУКЦИИ

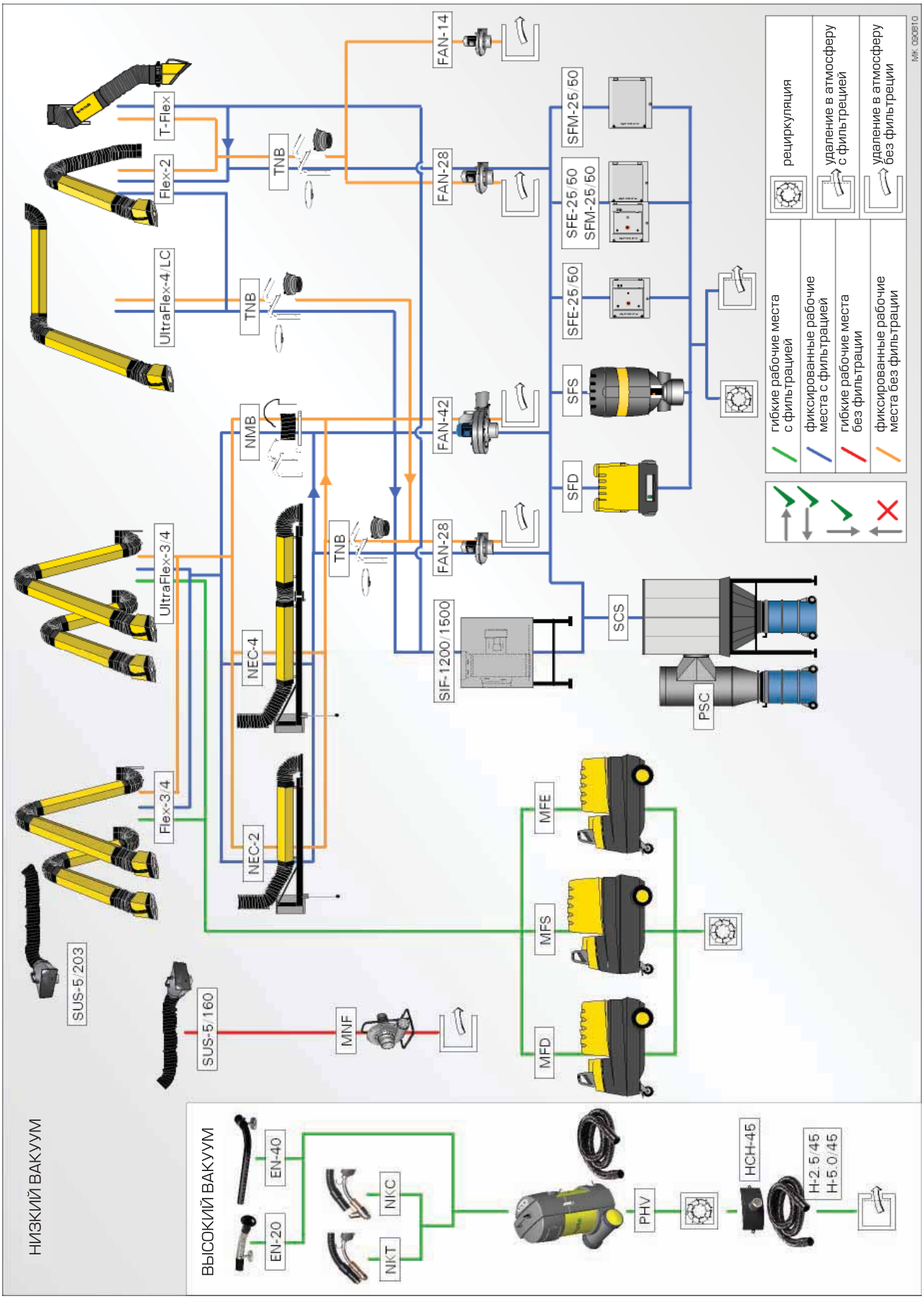

Подбор системы местной вытяжной вентиляции с фильтром SCS

Решение	1		2	3		4	
	AST	WCS		AST	WCS	AST	WCS
Характеристики							
Макс. количество вытяжных устройств	15	15	8	15	15	15	15
Отсутствие гибкости	++	+++	+++	++	+++	++	+++
Рабочее освещение	стандарт	опция		стандарт	опция	стандарт	опция
TIG сварка Газовая сварка	– –	+++ –	+++ +++	– –	+++ –	– –	+++ –
Удаление дымов	индивидуальный вентилятор		центральный вентилятор	центральный вентилятор		центральный вентилятор	
Управление	+++		+	++		+++	
Уровень шума	++		+	++		+++	
Энергосбережение	+++		+	++		+++	
Гибкость	+++		+	++		++	
Стоимость монтажа	++		+++	+		+	

ВЫБОР НАПРАВЛЕНИЯ ВОЗДУШНОГО ПОТОКА ЧЕРЕЗ ФИЛЬТР SCS

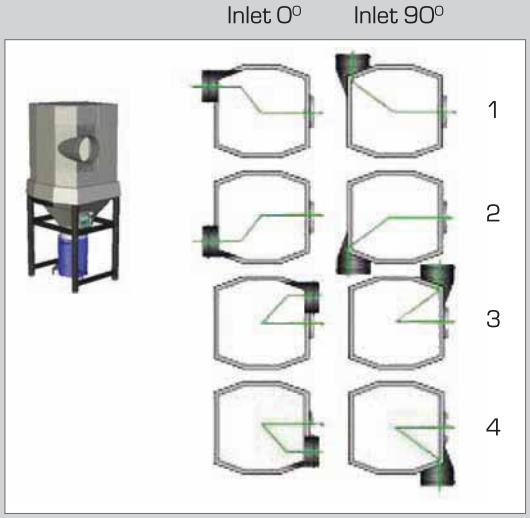

ПОДБОР ВЕНТИЛЯТОРА

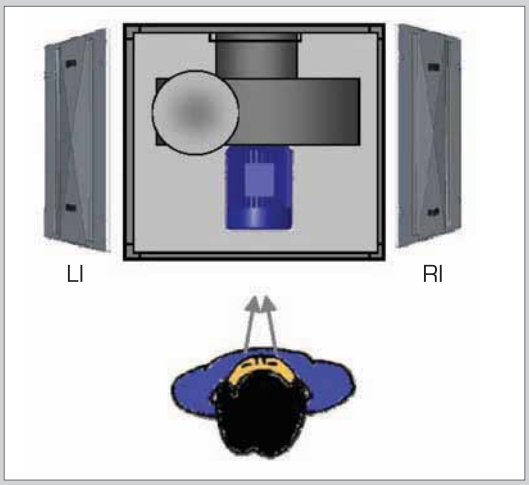

Подбор индивидуального вентилятора

	Без фильтра	SFD/SFS/SFE	SCS
T–Flex Flex 2	FAN 14	FAN 28	FAN 28
Flex/UltraFlex 3 Flex/UltraFlex 4/UltraFlex 4–LC	FAN 28	FAN 28	FAN 42
Flex/UltraFlex 3 + NEC 2 Flex/UltraFlex 4 + NEC 2	FAN 28/FAN 42	FAN 42	FAN 42
Flex/UltraFlex 3 + NEC 4 Flex/UltraFlex 4 + NEC 4	FAN 28/FAN 42	FAN 42	FAN 42

Подбор центрального вентилятора

Производительность вытяжного устройства: приблизительно 1000 м³/час. Вытяжные устройства без автоматических заслонок.		T–Flex Flex 2	Flex/UltraFlex 3 Flex/UltraFlex 4/ UltraFlex 4–LC	Flex/UltraFlex 3/4 + NEC 2 Flex/UltraFlex 3/4 + NEC 4
Системы без фильтрации				
SIF 700		4 – 6	4 – 6	4 – 6
SIF 1200		10	10	10
SIF 1500		14	14	14
Системы с фильтрацией; удаление в атмосферу				
2x FAN 28 2x FAN 42	SFE 25	2	2	2
SIF 700	SFE 50	5	5	5
	SFE 75			
SIF 1200	SCS	6 –7	6 – 7	6 – 7
SIF 1500	SCS	6 – 7	6 – 7	6 – 7
Системы с фильтрацией; рециркуляция				
SIF 700	SFE 25	Не рекомендуется		
SIF 700	SFE 50			
	SFE 75			
SIF 1200	SCS	6 –7	6 – 7	6 – 7
SIF 1500	SCS	6 – 7	6 – 7	6 – 7

Выбор фильтра

			Годовое потребление сварочных материалов на 1 сварочный пост	
	Сварка замасленного металла	TIG сварка	– MIG/MAG, твердая проволока, < 700 кг – MIG/MAG, порошковая проволока, < 500 кг – рутиловые электроды, < 500 кг – электроды с основным покрытием, < 500 кг	– MIG/MAG, твердая проволока, > 700 кг – MIG/MAG, порошковая проволока, > 500 кг – рутиловые электроды, > 500 кг – электроды с основным покрытием, > 500 кг
Стационарный	SFE 25	SFD	SFD	SFS
Передвижной	MFE	MFD	MFS	MFS
Центральный	SFE 50	SCS	SCS	SCS

Подбор настенного кронштейна

	Центральный вентилятор	FAN 28	FAN 42
T-Frex	–	TNB	–
Flex 2	TNB	TNB	TNB
Flex 3	NMB	NMB	NMB
Flex 4	NMB	NMB	NMB
UltraFlex 3	NMB	NMB	NMB
UltraFlex 4	NMB	NMB	NMB
UltraFlex 4-LC	TNB	TNB	TNB
NEC 2	–	TNB	–

МОДУЛЬНЫЙ ВЫТЯЖНОЙ ЩЕЛЕВОЙ ЗОНТ

FLEXHOOD

Модульный вытяжной щелевой зонт FlexHood это сборная конструкция, состоящая из нескольких отдельных комплектующих деталей. Может применяться для различных промышленных процессов, таких как ручная и роботизированная сварка, шлифовка, резка и т.п. Зонт размещается над рабочей зоной и соединяется с фильтровентиляционной системой. Нижние потолочные панели работают как отражатели, направляющие воздушный поток к закраинам, где происходит всасывание по всему периметру зонта или по периметру секций зонта. Воздушный поток, проходя по внутреннему пространству зонта между нижними и верхними потолочными панелями, удаляется в вытяжную систему через один или более соединительных фланцев в верхних потолочных панелях.

Встроенные по углам зонта рым-болты позволяют его подвешивать к потолочным конструкциям.

Рис.: Зонт FlexHood со сварочными шторами

СПЕЦИФИКАЦИЯ

■ Размеры и характеристики	
Размеры зонта	от 1 м x 1,5 м до 5,5 м x 5,5 м с шагом 0,5 м; см. таблицу на след. стр.
Модульный зонт: • односекционный Модульный зонт XL • двухсекционный • трехсекционный	• от 1 x 1,5 м до 2 x 5,5 м • от 2,5 x 2,5 м до 4 x 5,5 м • от 4,5 x 2,5 м до 5,5 x 5,5 м
Материал	сталь, алюминий, полипропилен, поливинилхлорид
Цвет	в соответствии с техническими данными
Вес (нетто)	см. таблицу на след. стр.
■ Эксплуатационные характеристики	
Рекомендуемый объем удаляемого воздуха	500–800 м³/час на 1 м² площади зонта
Рекомендуемая скорость воздуха в присоединяемом воздуховоде	10–12 м/с
Потери давления в зонте	см. таблицу на след. стр.
Звуковое давление	см. таблицу на след. стр.
■ Доступные аксессуары	
Сварочные защитные полосы	• темнозеленые, не прозрачные • оранжево-красные, полупрозрачные • желто-оранжевые, прозрачные • бесцветные, прозрачные
Комплект кронштейнов	для подвески сварочных полос
Опорные стойки 2/2,5/3/3,5	макс. 4 шт. для одного зонта
Угловые усиливающие арматуры	для зонтов XL на опорных стойках
Напольный монтажный комплект	4 установочные плиты
Зонт индивидуального изготовления	• нарезка по длине • нарезка по ширине
■ Монтаж	
Варианты установки	
• подвес на цепях	• размер звена цепи мин. 8 мм., приобретается по месту
• опорные стойки + напольный монтажный комплект	• доступно при необходимости
• комбинация установки зонта	• например, 2 опорные стойки и 2 подвеса на цепях

УРОВЕНЬ ЗВУКОВОГО ДАВЛЕНИЯ И ПОТЕРИ ДАВЛЕНИЯ

м³/час/м²	Уровень звукового давления		Потери давления
	Снаружи	Внутри	
500	63 дБ (A)	68 дБ (A)	150 Па
550	64 дБ (A)	69 дБ (A)	150 Па
600	65 дБ (A)	70 дБ (A)	160 Па
650	66 дБ (A)	71 дБ (A)	165 Па
700	68 дБ (A)	73 дБ (A)	180 Па
750	71 дБ (A)	75 дБ (A)	230 Па
800	73 дБ (A)	77 дБ (A)	280 Па

НАПРАВЛЕНИЕ ВОЗДУШНОГО ПОТОКА ВНУТРИ ЗОНТА

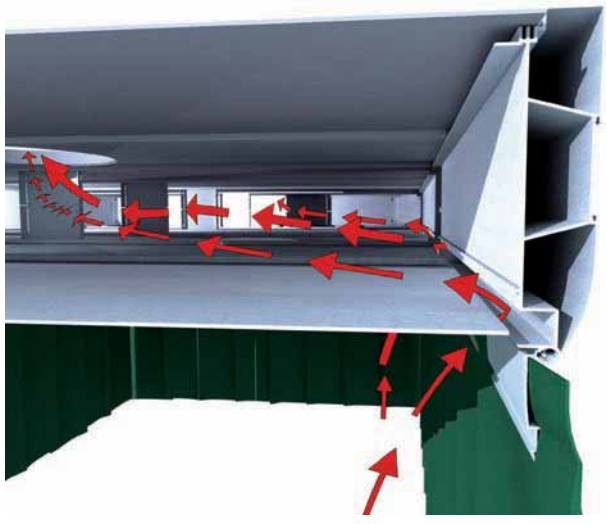

Производительность системы с объемом удаляемого воздуха более, чем 800 м^3/час предотвращает отрицательное влияние сквозняков на эффективность работы. В любом случае рекомендуется применять сварочные шторы с минимальной длиной свеса 600 мм. Чем длиннее, тем лучше, но даже минимальная длина помогает избежать выбросов сварочных дымов из-под зонта.

РАЗМЕРЫ

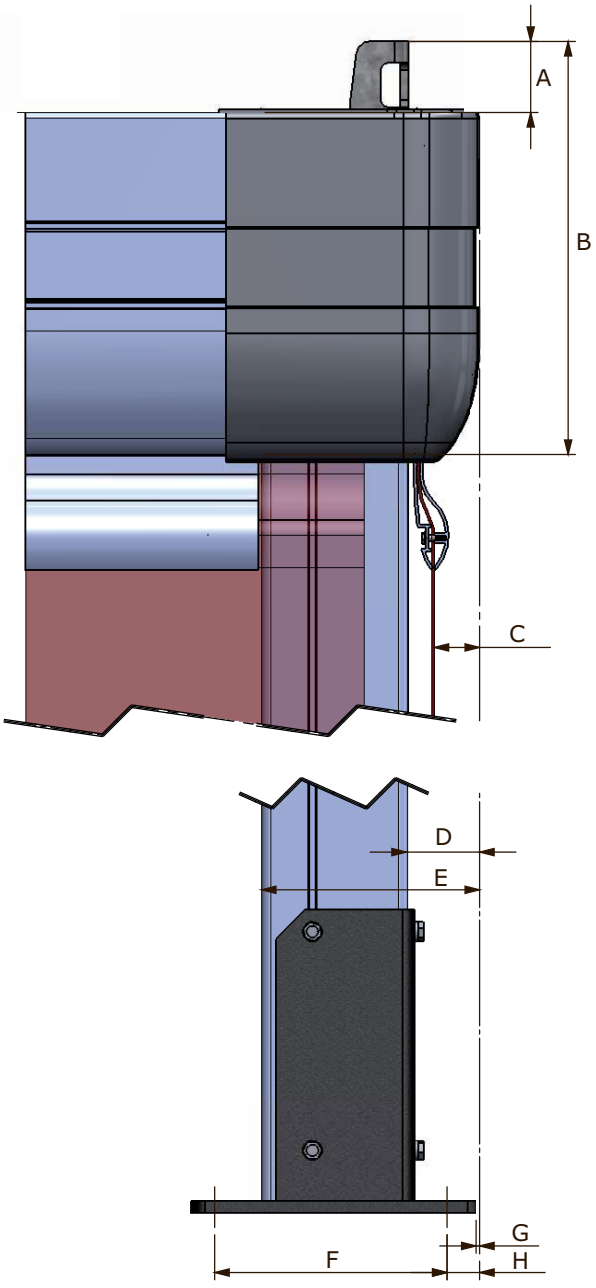

	мм
A4	49
B	284
C3	31
D5	50
E	150
F	160
G2	2
H2	22

ОБЗОРЫ

ОДНОСЕКЦИОННЫЙ МОДУЛЬНЫЙ ЗОНТ

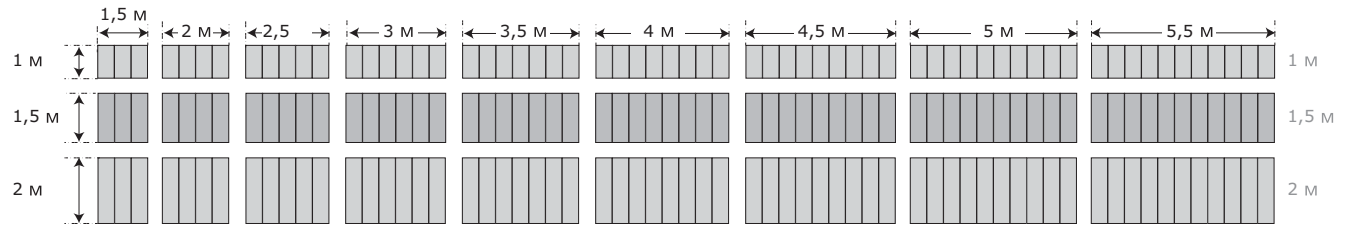

ДВУХСЕКЦИОННЫЙ МОДУЛЬНЫЙ ЗОНТ

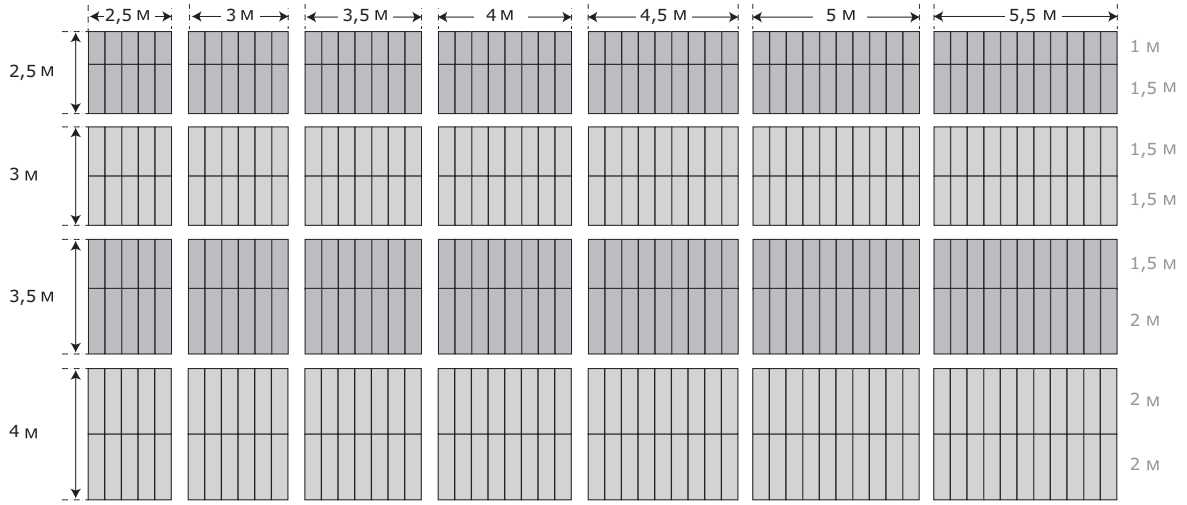

ТРЕХСЕКЦИОННЫЙ МОДУЛЬНЫЙ ЗОНТ

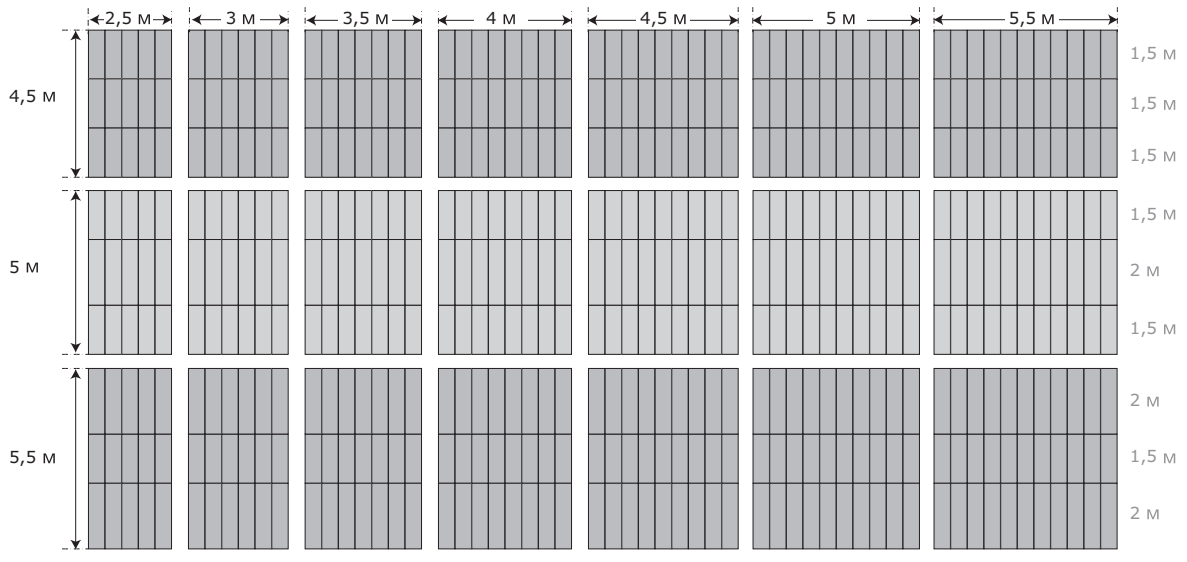

ОДНОСЕКЦИОННЫЙ МОДУЛЬНЫЙ ЗОНТ

РАЗМЕР ЗОНТА: 1 x 1,5 м – 1,5 x 3,5 м

Номинальный размер Действительный размер	1 x 1,5 м 1086 x 1586 мм		1 x 2 м 1086 x 2086 мм		1 x 2,5 м 1086 x 2586 мм		1 x 3 м 1086 x 3086 мм		1 x 3,5 м 1086 x 3586 мм	
Составные детали										
• Профиль несущей рамы	2x 2x	1 м 1,5 м	2x 2x	1 м 2 м	2x 2x	1 м 2,5 м	2x 2x	1 м 3 м	2x 2x	1 м 3,5 м
• Угловые стяжки	2x	компл.	2x	компл.	2x	компл.	2x	компл.	2x	компл.
• Угловые накладки	1x	компл.	1x	компл.	1x	компл.	1x	компл.	1x	компл.
• Компл. потолочных панелей	1x	компл. 1 м	1x	компл. 1 м	1x	компл. 1 м	1x	компл. 1 м	1x	компл. 1 м
• Компл. потолочных панелей (дополнительный)			1x	компл. 1 м	2x	компл. 1 м	3x	компл. 1 м	1x 1x	компл. 1 м (1) компл. 1 м (3)
• Соединительный фланец	1x	⌀ 250 мм	1x	⌀ 250 мм	1x	⌀ 250 мм	2x	⌀ 250 мм	2x	⌀ 250 мм
• Торговая маркировка	1x	компл. 6 м	1x	компл. 6 м	1x	компл. 9 м		компл. 9 м	1x	компл. 9 м
Опции										
• Сварочные шторы • Кронштейны штор	# 1x	рул. 25 м компл. (20)	# 1x 1x	рул. 25 м компл. (4) компл. (20)	# 2x 1x	рул. 25 м компл. (4) компл. (20)	# 3x 1x	рул. 25 м компл. (4) компл. (20)	# 4x 1x	рул. 25 м компл. (4) компл. (20)
• Опорные стойки • Напольный монт. комплект	4x 1x	стойка компл.	4x 1x	стойка компл.	4x 1x	стойка компл.	4x 1x	стойка компл.	4x 1x	стойка компл.
• Осветительная арматура	1x		1x		1x		1x		1x	
Вес (без опций)	56 кг		66 кг		75 кг		85 кг		94 кг	

Номинальный размер Действительный размер	1,5 x 1,5 м 1086 x 1586 мм		1,5 x 2 м 1086 x 2086 мм		1,5 x 2,5 м 1086 x 2586 мм		1,5 x 3 м 1086 x 3086 мм		1,5 x 3,5 м 1086 x 3586 мм	
Составные детали										
• Профиль несущей рамы	4x	1,5 м	2x 2x	1,5 м 2 м	2x 2x	1,5 м 2,5 м	2x 2x	1,5 м 3 м	2x 2x	1,5 м 3,5 м
• Угловые стяжки	2x	компл.	1x	компл.	1x	компл.	1x	компл.	1x	компл.
• Угловые накладки	1x	компл.	1x	компл.	1x	компл.	1x	компл.	1x	компл.
• Комплект потолочных панелей	1x	компл. 1,5 м	1x	компл. 1,5 м	2x	компл. 1,5 м	3x	компл. 1,5 м	1x	компл. 1,5 м
• Комплект потолочных панелей (дополнительный)			1x	компл. 1,5 м	1x	компл. 1,5 м	1x	компл. 1,5 м	1x 1x	компл. 1,5 м (1) компл. 1,5 м (3)
• Соединительный фланец	1x	⌀ 250 мм	1x	⌀ 315 мм	1x	⌀ 315 мм	2x	⌀ 250 мм	2x	⌀ 250 мм
• Торговая маркировка	1x	компл. 6 м	1x	компл. 9 м	1x	компл. 9 м	1x	компл. 9 м	1x	компл. 12 м
Опции										
• Сварочные шторы • Кронштейны штор	# 1x 1x	рул. 25 м компл. (4) компл. (20)	# 2x 1x	рул. 25 м компл. (4) компл. (20)	# 3x 1x	рул. 25 м компл. (4) компл. (20)	# 4x 1x	рул. 25 м компл. (4) компл. (20)	# 1x	рул. 25 м компл. (40)
• Опорные стойки • Напольный монт. комплект	4x 1x	стойка компл.	4x 1x	стойка компл.	4x 1x	стойка компл.	4x 1x	стойка компл.	4x 1x	стойка компл.
• Осветительная арматура	#		#		#		#		#	
Вес (без опций)	67 кг		79 кг		91 кг		104 кг		115 кг	

ОДНОСЕКЦИОННЫЙ МОДУЛЬНЫЙ ЗОНТ

РАЗМЕР ЗОНТА 1 x 4 м – 1,5 x 5,5 м

Номинальный размер Действительный размер	1 x 4 м 1086 x 4086 мм		1 x 4,5 м 1086 x 4586 мм		1 x5 м 1086 x 5086 мм		1 x 5,5 м 1086 x 5586 мм	
Составные детали								
• Профиль несущей рамы	2x 2x	1 м 4 м	2x 2x	1 м 4,5 м	2x 2x	1 м 5 м	2x 2x	1 м 5,5 м
• Угловые стяжки	2x	компл.	2x	компл.	2x	компл.	2x	компл.
• Угловые накладки	1x	компл.	1x	компл.	1x	компл.	1x	компл.
• Компл. потолочных панелей	1x	компл. 1 м						
• Компл. потолочных панелей (дополнительный)	2x 1x	компл. 1 м (1) компл. 1 м (3)	2x	компл. 1 м (3)	1x 2x	компл. 1 м (3)	2x 2x	компл. 1 м (1) компл. 1 м (3)
• Соединительный фланец	2x	⌀ 250 мм	2x	⌀ 250 мм	2x	⌀ 250 мм	2x	⌀ 250 мм
• Торговая маркировка	1x	компл. 12 м	1x	компл. 12 м	1x 1x	компл. 6 м компл. 9 м	1x 1x	компл. 6 м компл. 9 м
Опции								
• Сварочные шторы • Кронштейны штор	# 1x	рул. 25 м компл. (40)	# 1x 1x	рул. 25 м компл. (4) компл. (40)	# 2x 1x	рул. 25 м компл. (4) компл. (40)	# 3x 1x	рул. 25 м компл. (4) компл. (40)
• Опорные стойки • Напольный монт. комплект	4x 1x	стойка компл.	4x 1x	стойка компл.	4x 1x	стойка компл.	4x 1x	стойка компл.
• Осветительная арматура	#		#		#		#	
Вес (без опций)	104 кг		113 кг		122 кг		131 кг	

Номинальный размер Действительный размер	1,5 x 4 м 1586 x 4086 мм		1,5 x 4,5 м 1586 x 4586 мм		1,5 x 5 м 1586 x 5086 мм		1,5 x 5,5 м 1586 x 5586 мм	
Составные детали								
• Профиль несущей рамы	2x 2x	1,5 м 4 м	2x 2x	1,5 м 4,5 м	2x 2x	1,5 м 5 м	2x 2x	1,5 м 5,5 м
• Угловые стяжки	2x	компл.	2x	компл.	2x	компл.	2x	компл.
• Угловые накладки	1x	компл.	1x	компл.	1x	компл.	1x	компл.
• Комплект потолочных панелей	1x	компл. 1,5 м	1x	компл. 1,5 м	2x	компл. 1,5 м	3x	компл. 1,5 м
• Комплект потолочных панелей (дополнительный)	2x 1x	компл. 1 м (1) компл. 1 м (3)	2x	компл. 1,5 м (3)	1x 2x	компл. 1,5 м (1) компл. 1,5 м (3)	2x 2x	компл. 1,5 м (1) компл. 1,5 м (3)
• Соединительный фланец	2x	⌀ 315 мм	1x	⌀ 315 мм	1x	⌀ 315 мм	2x	⌀ 315 мм
• Торговая маркировка	1x	компл. 12 м	1x	компл. 12 м	1x 1x	компл. 6 м компл. 9 м	1x 1x	компл. 6 м компл. 9 м
Опции								
• Сварочные шторы • Кронштейны штор	# 1x 1x	рул. 25 м компл. (4) компл. (40)	# 2x 1x	рул. 25 м компл. (4) компл. (40)	# 3x 1x	рул. 25 м компл. (4) компл. (40)	# 4x 1x	рул. 25 м компл. (4) компл. (40)
• Опорные стойки • Напольный монт. комплект	4x 1x	стойка компл.	4x 1x	стойка компл.	4x 1x	стойка компл.	4x 1x	стойка компл.
• Осветительная арматура	#		#		#		#	
Вес (без опций)	127 кг		139 кг		151 кг		162 кг	

ОДНОСЕКЦИОННЫЙ МОДУЛЬНЫЙ ЗОНТ

РАЗМЕР ЗОНТА: 2 x 1,5 м – 2 x 3,5 м

Номинальный размер Действительный размер	2 x 1,5 м 2086 x 1586 мм		2 x 2 м 2086 x 2086 мм		2 x 2,5 м 2086 x 2586 мм		2 x 3 м 2086 x 3086 мм		2 x 3,5 м 2086 x 3586 мм	
Составные детали										
• Профиль несущей рамы	2x 2x	2 м 1,5 м	4x	2 м	2x 2x	2 м 2,5 м	2x 2x	2 м 3 м	2x 2x	2 м 3,5 м
• Угловые стяжки	2x	компл.	2x	компл.	2x	компл.	2x	компл.	2x	компл.
• Угловые накладки	1x	компл.	1x	компл.	1x	компл.	1x	компл.	1x	компл.
• Компл. потолочных панелей	1x	компл. 2 м	1x	компл. 2 м	1x	компл. 2 м	1x	компл. 2 м	1x	компл. 1 м
• Компл. потолочных панелей (дополнительный)			1x	компл. 2 м	2x	компл. 2 м	3x	компл. 2 м	1x 1x	компл. 2 м (1) компл. 2 м (3)
• Соединительный фланец	1x	⌀ 315 мм	1x	⌀ 315 мм	1x	⌀ 400 мм	2x	⌀ 315 мм	2x	⌀ 315 мм
• Торговая маркировка	1x	компл. 9 м	1x	компл. 9 м	1x	компл. 9 м		компл. 12 м	1x	компл. 12 м
Опции										
• Сварочные шторы • Кронштейны штор	# 2x 1x	рул. 25 м компл. (4) компл. (20)	# 3x 1x	рул. 25 м компл. (4) компл. (20)	# 4x 1x	рул. 25 м компл. (4) компл. (20)	# 1x	рул. 25 м компл. (40)	# 1x 1x	рул. 25 м компл. (40) компл. (4)
• Опорные стойки • Напольный монт. комплект	4x 1x	стойка компл.	4x 1x	стойка компл.	4x 1x	стойка компл.	4x 1x	стойка компл.	4x 1x	стойка компл.
• Осветительная арматура	#		#		#		#		#	
Вес (без опций)	78 кг		92 кг		106 кг		121 кг		135 кг	

ОДНОСЕКЦИОННЫЙ МОДУЛЬНЫЙ ЗОНТ

РАЗМЕР ЗОНТА 2 x 4 м – 2 x 5,5 м

Номинальный размер Действительный размер	2 x 4 м 2086 x 4086 мм		2 x 4,5 м 2086 x 4586 мм		2 x 5 м 2086 x 5086 мм		2 x 5,5 м 2086 x 5586 мм	
Составные детали								
• Профиль несущей рамы	2x 2x	1 м 4 м	2x 2x	1 м 4,5 м	2x 2x	1 м 5 м	2x 2x	1 м 5,5 м
• Угловые стяжки	2x	компл.	2x	компл.	2x	компл.	2x	компл.
• Угловые накладки	1x	компл.	1x	компл.	1x	компл.	1x	компл.
• Компл. потолочных панелей	1x	компл. 1 м	1x	компл. 2 м	1x	компл. 2 м	1x	компл. 2 м
• Компл. потолочных панелей (дополнительный)	2x 1x	компл. 1 м (1) компл. 1 м (3)	2x	компл. 2 м (3)	1x 2x	компл. 1 м (1) компл. 1 м (3)	2x 2x	компл. 2 м (1) компл. 2 м (3)
• Соединительный фланец	2x	⌀ 315 мм	2x	⌀ 315 мм	2x	⌀ 315 мм	2x	⌀ 315 мм
• Торговая маркировка	1x	компл. 12 м	1x	компл. 6 м компл. 9 м	1x 1x	компл. 6 м компл. 9 м	1x 1x	компл. 6 м компл. 9 м
Опции								
• Сварочные шторы • Кронштейны штор	# 2x 1x	рул. 25 м компл. (4) компл. (40)	# 3x 1x	рул. 25 м компл. (4) компл. (40)	# 4x 1x	рул. 25 м компл. (4) компл. (40)	# 1x 1x	рул. 25 м компл. (20) компл. (40)
• Опорные стойки • Напольный монт. комплект	4x 1x	стойка компл.	4x 1x	стойка компл.	4x 1x	стойка компл.	4x 1x	стойка компл.
• Осветительная арматура	#		#		#		#	
Вес (без опций)	149 кг		163 кг		177 кг		191 кг	

ДВУХСЕКЦИОННЫЙ МОДУЛЬНЫЙ ЗОНТ

РАЗМЕР ЗОНТА: 2,5 x 2,5 м – 3 x 4,5 м

Номинальный размер Действительный размер	2,5 x 2,5 м 2666 x 2586 мм		2,5 x 3 м 2666 x 3086 мм		2,5 x 3,5 м 2666 x 3586 мм		2,5 x 4 м 2666 x 4086 мм		2,5 x 4,5 м 2666 x 4586 мм	
Составные детали										
• Профиль несущей рамы	2x 4x	2,5 м 2,5 м	2x 4x	2,5 м 3 м	2x 4x	2,5 м 3,5 м	2x 4x	2,5 м 4 м	2x 4x	2,5 м 4,5 м
• Т-образные кронштейны	1x	компл.	1x	компл.	1x	компл.	1x	компл.	1x	компл.
• Угловые стяжки	2x	компл.	2x	компл.	2x	компл.	2x	компл.	2x	компл.
• Угловые накладки	1x	компл.	1x	компл.	1x	компл.	1x	компл.	1x	компл.
• Компл. потолочных панелей (основной)	1x 1x	компл. 1 м компл. 1,5 м	1x 1x	компл. 1 м компл. 1,5 м	1x 1x	компл. 1 м компл. 1,5 м	1x 1x	компл. 1 м компл. 1,5 м	1x 1x	компл. 1 м компл. 1,5 м
• Компл. потолочных панелей (дополнительный)	2x 2x	компл. 1 м (1) компл. 1,5 м (1)	1x 1x	компл. 1 м (3) компл. 1,5 м (3)	1x 1x 1x 1x	компл. 1 м (1) компл. 1 м (3) компл. 1,5 м (1) компл. 1,5 м (3)	2x 1x 2x 1x	компл. 1 м (1) компл. 1 м (3) компл. 1,5 м (1) компл. 1,5 м (3)	2x 2x	компл. 1 м (3) компл. 1,5 м (3)
• Соединительный фланец	2x	⌀ 250 мм	4x	⌀ 250 мм	4x	⌀ 250 мм	2x 2x	⌀ 250 мм ⌀ 315 мм	2x 2x	⌀ 250 мм ⌀ 315 мм
• Торговая маркировка	1x	компл. 12 м	1x	компл. 12 м	1x	компл. 12 м	2x 2x	компл. 6 м компл. 9 м	1x 1x	компл. 6 м компл. 9 м
Опции										
• Сварочные шторы • Кронштейны штор	# 1x	рул. 25 м компл. (40)	# 1x 1x	рул. 25 м компл. (4) компл. (40)	# 1x 1x	рул. 25 м компл. (4) компл. (40)	# 1x 1x	рул. 25 м компл. (4) компл. (40)	# 4x 1x	рул. 25 м компл. (4) компл. (20)
• Опорные стойки • Усиливающая арматура • Напольный монт. комплект	4x 2x 1x	стойка компл. компл.	4x 2x 1x	стойка компл. компл.	4x 2x 1x	стойка компл. компл.	4x 2x 1x	стойка компл. компл.	4x 2x 1x	стойка компл. компл.
• Осветительная арматура	2x		2x		2x		2x		2x	
Вес (без опций)	151 кг		174 кг		195 кг		216 кг		237 кг	

Номинальный размер Действительный размер	3 x 2,5 м 3166 x 2586 мм		3 x 3 м 3166 x 3086 мм		3 x 3,5 м 3166 x 3586 мм		3 x 4 м 3166 x 4086 мм		3 x 4,5 м 3166 x 4586 мм	
Составные детали										
• Профиль несущей рамы	4x 2x	3 м 2,5 м	2x 4x	3 м 3 м	2x 4x	3 м 3,5 м	3x 4x	1,5 м 3 м	2x 4x	3 м 4,5 м
• Т-образные кронштейны	1x	компл.	1x	компл.	1x	компл.	1x	компл.	1x	компл.
• Угловые стяжки	2x	компл.	2x	компл.	2x	компл.	2x	компл.	2x	компл.
• Угловые накладки	1x	компл.	1x	компл.	1x	компл.	1x	компл.	1x	компл.
• Комплект потолочных панелей	2x	компл. 1,5 м	2x	компл. 1,5 м	2x	компл. 1,5 м	2x	компл. 1,5 м	2x	компл. 1,5 м
• Комплект потолочных панелей (дополнительный)	1x 1x	компл. 1,5 м компл. 1,5 м	2x	компл. 1,5 м	2x 2x	компл. 1,5 м компл. 1,5 м	1x 3x	компл. 1,5 м компл. 1,5 м	4x	компл. 1,5 м (1)
• Соединительный фланец	2x	⌀ 315 мм	4x	⌀ 250 мм	4x	⌀ 250 мм	4x	⌀ 315 мм	4x	⌀ 315 мм
• Торговая маркировка	1x	компл. 12 м	1x	компл. 12 м	1x 1x	компл. 6 м компл. 9 м	1x 1x	компл. 6 м компл. 9 м	1x 1x	компл. 6 м компл. 9 м
Опции										
• Сварочные шторы • Кронштейны штор	# 1x 1x	рул. 25 м компл. (4) компл. (40)	# 2x 1x	рул. 25 м компл. (4) компл. (40)	# 3x 1x	рул. 25 м компл. (4) компл. (20)	# 4x 1x	рул. 25 м компл. (4) компл. (20)	# 1x 1x	рул. 25 м компл. (20) компл. (40)
• Опорные стойки • Напольный монт. комплект • Напольный монт. комплект	4x 2x 1x	стойка компл. компл.	4x 2x 1x	стойка компл. компл.	4x 2x 1x	стойка компл. компл.	4x 2x 1x	стойка компл. компл.	4x 2x 1x	стойка компл. компл.
• Осветительная арматура	#		#		#		#		#	
Вес (без опций)	168 кг		193 кг		231 кг		240 кг		264 кг	

PLYMOVENT®
clean air at work

ДВУХСЕКЦИОННЫЙ МОДУЛЬНЫЙ ЗОНТ

РАЗМЕР ЗОНТА: 2,5 x 5 м – 3 x 5,5 м

Номинальный размер Действительный размер	2,5 x 5 м 2666 x 5086 мм		2,5 x 5,5 м 2666 x 5586 мм	
Составные детали				
• Профиль несущей рамы	2x 4x	2,5 м 5 м	2x 4x	2,5 м 5,5 м
• Т–образные кронштейны	1x	компл.	1x	компл.
• Угловые стяжки	2x	компл.	2x	компл.
• Угловые накладки	1x	компл.	1x	компл.
• Компл. потолочных панелей (основной)	1x 1x	компл. 1 м компл. 1,5 м	1x 1x	компл. 1 м компл. 1,5 м
• Компл. потолочных панелей (дополнительный)	1x 2x 1x 2x	компл. 1 м (1) компл. 1 м (3) компл. 1,5 м (1) компл. 1,5 м (3)	1x 1x 1x 1x	компл. 1 м (1) компл. 1 м (3) компл. 1,5 м (1) компл. 1,5 м (3)
• Соединительный фланец	2x 2x	⌀ 250 мм ⌀ 315 мм	2x 2x	⌀ 250 мм ⌀ 315 мм
• Торговая маркировка	1x 1x	компл. 6 м компл. 9 м	1x 1x	компл. 6 м компл. 12 м
Опции				
• Сварочные шторы • Кронштейны штор	# 1x	рул. 25 м компл. (40)	# 1x 1x	рул. 25 м компл. (4) компл. (40)
• Опорные стойки • Усиливающая арматура • Напольный монт. комплект	4x 2x 1x	стойка компл. компл.	4x 2x 1x	стойка компл. компл.
• Осветительная арматура	2x		2x	
Вес (без опций)	258 кг		279 кг	

Номинальный размер Действительный размер	3 x 5 м 3166 x 5086 мм		3 x 5,5 м 3166 x 5586 мм	
Составные детали				
• Профиль несущей рамы	2x 4x	3 м 5 м	2x 4x	3 м 5,5 м
• Т–образные кронштейны	1x	компл.	1x	компл.
• Угловые стяжки	2x	компл.	2x	компл.
• Угловые накладки	1x	компл.	1x	компл.
• Комплект потолочных панелей	2x	компл. 1,5 м	2x	компл. 1,5 м
• Комплект потолочных панелей (дополнительный)	2x 4x	компл. 1,5 м (1) компл. 1,5 м (3)	1x 5x	компл. 1,5 м (1) компл. 1,5 м (3)
• Соединительный фланец	4x	⌀ 315 мм	4x	⌀ 315 мм
• Торговая маркировка	1x 1x	компл. 6 м компл. 12 м	1x 1x	компл. 6 м компл. 12 м
Опции				
• Сварочные шторы • Кронштейны штор	# 1x 1x	рул. 25 м компл. (4) компл. (40)	# 2x 1x	рул. 25 м компл. (4) компл. (40)
• Опорные стойки • Напольный монт. комплект • Напольный монт. комплект	4x 2x 1x	стойка компл. компл.	4x 2x 1x	стойка компл. компл.
• Осветительная арматура	#		#	
Вес (без опций)	287 кг		311 кг	

PLYMOVENT®
clean air at work

ДВУХСЕКЦИОННЫЙ МОДУЛЬНЫЙ ЗОНТ

РАЗМЕР ЗОНТА: 3,5 x 2,5 м – 4 x 4,5 м

Номинальный размер Действительный размер	3,5 x 2,5 м 3666 x 2586 мм		3,5 x 3 м 3666 x 3086 мм		3,5 x 3,5 м 2666 x 3586 мм		3,5 x 4 м 3666 x 4086 мм		3,5 x 4,5 м 3666 x 4586 мм	
Составные детали										
• Профиль несущей рамы	2x 4x	3,5 м 2,5 м	2x 4x	3,5 м 3 м	2x 4x	3,5 м 3,5 м	2x 4x	3,5 м 4 м	2x 4x	3,5 м 4,5 м
• Т-образные кронштейны	1x	компл.	1x	компл.	1x	компл.	1x	компл.	1x	компл.
• Угловые стяжки	2x	компл.	2x	компл.	2x	компл.	2x	компл.	2x	компл.
• Угловые накладки	1x	компл.	1x	компл.	1x	компл.	1x	компл.	1x	компл.
• Компл. потолочных панелей (основной)	1x 1x	компл. 1,5 м компл. 2 м	1x 1x	компл. 1,5 м компл. 2 м	1x 1x	компл. 1,5 м компл. 2 м	1x 1x	компл. 1,5 м компл. 2 м	1x 1x	компл. 1,5 м компл. 2 м
• Компл. потолочных панелей (дополнительный)	2x 2x	компл. 1 м (1) компл. 1,5 м (1)	1x 1x	компл. 1 м (3) компл. 1,5 м (3)	1x 1x 1x 1x	компл. 1,5 м (1) компл. 1,5 м (3) компл. 2 м (1) компл. 2 м (3)	2x 1x 2x 1x	компл. 1,5 м (1) компл. 1,5 м (3) компл. 2 м (1) компл. 2 м (3)	2x 2x	компл. 1,5 м (3) компл. 2 м (3)
• Соединительный фланец	2x	⌀ 315 мм	2x 2x	⌀ 250 мм ⌀ 315 мм	2x 2x	⌀ 250 мм ⌀ 315 мм	4x	⌀ 315 мм	4x	⌀ 315 мм
• Торговая маркировка	1x	компл. 12 м	1x 1x	компл. 6 м компл. 9 м	1x 1x	компл. 6 м компл. 9 м	1x 1x	компл. 6 м компл. 9 м	1x 1x	компл. 6 м компл. 9 м
Опции										
• Сварочные шторы • Кронштейны штор	# 2x 1x	рул. 25 м компл. (4) компл. (40)	# 3x 1x	рул. 25 м компл. (4) компл. (40)	# 4x 1x	рул. 25 м компл. (4) компл. (40)	# 1x 1x	рул. 25 м компл. (20) компл. (40)	# 1x 1x 1x	рул. 25 м компл. (4) компл. (20) компл. (40)
• Опорные стойки • Усиливающая арматура • Напольный монт. комплект	4x 2x 1x	стойка компл. компл.	4x 2x 1x	стойка компл. компл.	4x 2x 1x	стойка компл. компл.	4x 2x 1x	стойка компл. компл.	4x 2x 1x	стойка компл. компл.
• Осветительная арматура	2x		2x		2x		2x		2x	
Вес (без опций)	182 кг		210 кг		251 кг		262 кг		287 кг	

Номинальный размер Действительный размер	4 x 2,5 м 4166 x 2586 мм		4 x 3 м 4166 x 3086 мм		4 x 3,5 м 4166 x 3586 мм		4 x 4 м 4166 x 4086 мм		4 x 4,5 м 4166 x 4586 мм	
Составные детали										
• Профиль несущей рамы	2x 4x	4 м 2,5 м	2x 4x	4 м 3 м	2x 4x	4 м 3,5 м	2x 4x	4 м 4 м	2x 4x	4 м 4,5 м
• Т-образные кронштейны	1x	компл.	1x	компл.	1x	компл.	1x	компл.	1x	компл.
• Угловые стяжки	2x	компл.	2x	компл.	2x	компл.	2x	компл.	2x	компл.
• Угловые накладки	1x	компл.	1x	компл.	1x	компл.	1x	компл.	1x	компл.
• Комплект потолочных панелей	2x	компл. 2 м	2x	компл. 2 м	2x	компл. 2 м	2x	компл. 2 м	2x	компл. 2 м
• Комплект потолочных панелей (дополнительный)	1x 1x	компл. 2 м (1) компл. 2 м (3)	2x	компл. 2 м (3)	2x 2x	компл. 2 м (1) компл. 2 м (3)	1x 3x	компл. 2 м (1) компл. 2 м (3)	4x	компл. 2 м (3)
• Соединительный фланец	2x 2x	⌀ 250 мм ⌀ 315 мм	4x	⌀ 315 мм	4x	⌀ 315 мм	4x	⌀ 315 мм	4x	⌀ 315 мм
• Торговая маркировка	1x	компл. 12 м	1x 1x	компл. 6 м компл. 9 м	1x 1x	компл. 6 м компл. 9 м	1x 1x	компл. 6 м компл. 9 м	1x 1x	компл. 6 м компл. 9 м
Опции										
• Сварочные шторы • Кронштейны штор	# 3x 1x	рул. 25 м компл. (4) компл. (40)	# 4x 1x	рул. 25 м компл. (4) компл. (40)	# 1x 1x	рул. 25 м компл. (20) компл. (40)	# 1x 1x 1x	рул. 25 м компл. (4) компл. (20) компл. (40)	# 2x 1x 1x	рул. 25 м компл. (4) компл. (20) компл. (40)
• Опорные стойки • Напольный монт. комплект • Напольный монт. комплект	4x 2x 1x	стойка компл. компл.	4x 2x 1x	стойка компл. компл.	4x 2x 1x	стойка компл. компл.	4x 2x 1x	стойка компл. компл.	4x 2x 1x	стойка компл. компл.
• Осветительная арматура	#		#		#		#		#	
Вес (без опций)	200 кг		228 кг		271 кг		284 кг		312 кг	

PLYMOVENT®
clean air at work

ДВУХСЕКЦИОННЫЙ МОДУЛЬНЫЙ ЗОНТ

РАЗМЕР ЗОНТА: 3,5 x 5 м – 4 x 4,5 м

Номинальный размер Действительный размер	3,5 x 5 м 3666 x 5086 мм		3,5 x 5,5 м 3666 x 5586 мм	
Составные детали				
• Профиль несущей рамы	2x 4x	3,5 м 5 м	2x 4x	3,5 м 5,5 м
• Т–образные кронштейны	1x	компл.	1x	компл.
• Угловые стяжки	2x	компл.	2x	компл.
• Угловые накладки	1x	компл.	1x	компл.
• Компл. потолочных панелей (основной)	1x 1x	компл. 1,5 м компл. 2 м	1x 1x	компл. 1,5 м компл. 2 м
• Компл. потолочных панелей (дополнительный)	1x 2x 1x 2x	компл. 1,5 м (1) компл. 1,5 м (3) компл. 2 м (1) компл. 2 м (3)	2x 2x 2x 2x	компл. 1,5 м (1) компл. 1,5 м (3) компл. 2 м (1) компл. 2 м (3)
• Соединительный фланец	4x	⌀ 315 мм	4x	⌀ 315 мм
• Торговая маркировка	1x 1x	компл. 6 м компл. 12 м	1x 1x	компл. 6 м компл. 12 м
Опции				
• Сварочные шторы • Кронштейны штор	# 2x 1x 1x	рул. 25 м компл. (4) компл. (20) компл. (40)	# 3x 1x 1x	рул. 25 м компл. (4) компл. (20) компл. (40)
• Опорные стойки • Усиливающая арматура • Напольный монт. комплект	4x 2x 1x	стойка компл. компл.	4x 2x 1x	стойка компл. компл.
• Осветительная арматура	2x		2x	
Вес (без опций)	313 кг		339 кг	

Номинальный размер Действительный размер	4 x 5 м 4166 x 5086 мм		4 x 5,5 м 4166 x 5586 мм	
Составные детали				
• Профиль несущей рамы	2x 4x	4 м 5 м	2x 4x	4 м 5,5 м
• Т–образные кронштейны	1x	компл.	1x	компл.
• Угловые стяжки	2x	компл.	2x	компл.
• Угловые накладки	1x	компл.	1x	компл.
• Комплект потолочных панелей	2x	компл. 2 м	2x	компл. 2 м
• Комплект потолочных панелей (дополнительный)	2x 4x	компл. 2 м (1) компл. 2 м (3)	1x 5x	компл. 2 м (1) компл. 2 м (3)
• Соединительный фланец	4x	⌀ 315 мм	4x	⌀ 315 мм
• Торговая маркировка	1x 1x	компл. 6 м компл. 12 м	1x 1x	компл. 6 м компл. 12 м
Опции				
• Сварочные шторы • Кронштейны штор	# 3x 1x 1x	рул. 25 м компл. (4) компл. (20) компл. (40)	# 4x 1x 1x	рул. 25 м компл. (4) компл. (20) компл. (40)
• Опорные стойки • Напольный монт. комплект • Напольный монт. комплект	4x 2x 1x	стойка компл. компл.	4x 2x 1x	стойка компл. компл.
• Осветительная арматура	#		#	
Вес (без опций)	350 кг		368 кг	

PLYMOVENT®
clean air at work

ТРЕХСЕКЦИОННЫЙ МОДУЛЬНЫЙ ЗОНТ

РАЗМЕР ЗОНТА: 4,5 x 2,5 м – 5 x 4,5 м

Номинальный размер Действительный размер	4,5 x 2,5 м 4746 x 2586 мм		4,5 x 3 м 4746 x 3086 мм		4,5 x 3,5 м 4746 x 3586 мм		4,5 x 4 м 4746 x 4086 мм		4,5 x 4,5 м 4746 x 4586 мм	
Составные детали										
• Профиль несущей рамы	2x 6x	4,5 м 2,5 м	2x 6x	4,5 м 3 м	2x 6x	4,5 м 3,5 м	2x 6x	4,5 м 4 м	2x 6x	4,5 м 4,5 м
• Т-образные кронштейны	2x	компл.	2x	компл.	2x	компл.	2x	компл.	2x	компл.
• Угловые стяжки	2x	компл.	2x	компл.	2x	компл.	2x	компл.	2x	компл.
• Угловые накладки	1x	компл.	1x	компл.	1x	компл.	1x	компл.	1x	компл.
• Компл. потолочных панелей	3x	компл. 1,5 м	3x	компл. 1,5 м	3x	компл. 1,5 м	3x	компл. 1,5 м	1x	компл. 1,5 м
• Компл. потолочных панелей (дополнительный)	2x	компл. 1,5 м (3)	3x	компл. 1,5 м (3)	4x	компл. 1,5 м (3)	5x	компл. 1,5 м (3)	6x	компл. 1,5 м (3)
• Соединительный фланец	3x	⌀ 315 мм	6x	⌀ 250 мм	6x	⌀ 250 мм	6x	⌀ 315 мм	6x	⌀ 315 мм
• Торговая маркировка	1x 1x	компл. 6 м компл. 9 м	1x 1x	компл. 6 м компл. 9 м	1x 1x	компл. 6 м компл. 12 м	1x 1x	компл. 6 м компл. 12 м	1x 1x	компл. 6 м компл. 12 м
Опции										
• Сварочные шторы • Кронштейны штор	# 4x 1x	рул. 25 м компл. (4) компл. (40)	# 1x 1x	рул. 25 м компл. (20) компл. (40)	# 1x 1x 1x	рул. 25 м компл. (4) компл. (20) компл. (40)	# 2x 1x 1x	рул. 25 м компл. (4) компл. (20) компл. (40)	# 3x 1x 1x	рул. 25 м компл. (4) компл. (20) компл. (40)
• Опорные стойки • Усиливающая арматура • Напольный монт. комплект	4x 2x 1x	стойка компл. компл.	4x 2x 1x	стойка компл. компл.	4x 2x 1x	стойка компл. компл.	4x 2x 1x	стойка компл. компл.	4x 2x 1x	стойка компл. компл.
• Осветительная арматура	3x		3x		3x		3x		3x	
Вес (без опций)	223 кг		257 кг		303 кг		319 кг		349 кг	

Номинальный размер Действительный размер	5 x 2,5 м 5246 x 2586 мм		5 x 3 м 5246 x 3086 мм		5 x 3,5 м 5246 x 3586 мм		5 x 4 м 5246 x 4086 мм		5 x 4,5 м 5246 x 4586 мм	
Составные детали										
• Профиль несущей рамы	2x 6x	5 м 2,5 м	2x 6x	5 м 3 м	2x 6x	5 м 3,5 м	2x 6x	5 м 4 м	2x 6x	5 м 4,5 м
• Т-образные кронштейны	2x	компл.	2x	компл.	2x	компл.	2x	компл.	2x	компл.
• Угловые стяжки	2x	компл.	2x	компл.	2x	компл.	2x	компл.	2x	компл.
• Угловые накладки	1x	компл.	1x	компл.	1x	компл.	1x	компл.	1x	компл.
• Комплект потолочных панелей (угловой)	2x 1x	компл. 1,5 м компл. 2 м	2x 1x	компл. 1,5 м компл. 2 м	2x 1x	компл. 1,5 м компл. 2 м	2x 1x	компл. 1,5 м компл. 2 м	2x 1x	компл. 1,5 м компл. 2 м
• Комплект потолочных панелей (дополнительный)	1x 1x 2x	компл. 1,5 м (1) компл. 1,5 м (3) компл. 2 м (1)	2x 1x	компл. 1,5 м (3) компл. 2 м (3)	2x 2x 1x 1x	компл. 1,5 м (1) компл. 1,5 м (3) компл. 2 м (1) компл. 2 м (3)	1x 3x 2x 1x	компл. 1,5 м (1) компл. 1,5 м (3) компл. 2 м (1) компл. 2 м (3)	4x 2x	компл. 1,5 м (3) компл. 2 м (3)
• Соединительный фланец	3x	⌀ 315 мм	4x 2x	⌀ 250 мм ⌀ 315 мм	4x 2x	⌀ 250 мм ⌀ 315 мм	6x	⌀ 315 мм	6x	⌀ 315 мм
• Торговая маркировка	1x 1x	компл. 6 м компл. 9 м	1x 1x	компл. 6 м компл. 12 м	1x 1x	компл. 6 м компл. 12 м	1x 1x	компл. 6 м компл. 12 м	1x 1x	компл. 9 м компл. 12 м
Опции										
• Сварочные шторы • Кронштейны штор	# 1x 1x	рул. 25 м компл. (20) компл. (40)	# 1x 1x 1x	рул. 25 м компл. (4) компл. (20) компл. (40)	# 2x 1x 1x	рул. 25 м компл. (4) компл. (20) компл. (40)	# 3x 1x 1x	рул. 25 м компл. (4) компл. (20) компл. (40)	# 4x 1x 1x	рул. 25 м компл. (4) компл. (20) компл. (40)
• Опорные стойки • Напольный монт. комплект • Напольный монт. комплект	4x 2x 1x	стойка компл. компл.	4x 2x 1x	стойка компл. компл.	4x 2x 1x	стойка компл. компл.	4x 2x 1x	стойка компл. компл.	4x 2x 1x	стойка компл. компл.
• Осветительная арматура	#		#		#		#		#	
Вес (без опций)	238 кг		274 кг		322 кг		340 кг		373 кг	

ТРЕХСЕКЦИОННЫЙ МОДУЛЬНЫЙ ЗОНТ

РАЗМЕР ЗОНТА: 4,5 x 5 м – 4,5 x 5,5 м

Номинальный размер Действительный размер	4,5 x 5 м 4746 x 5086 мм		4,5 x 5,5 м 4746 x 5586 мм	
Составные детали				
• Профиль несущей рамы	2x 6x	4,5 м 5 м	2x 6x	4,5 м 5,5 м
• Т-образные кронштейны	2x	компл.	2x	компл.
• Угловые стяжки	2x	компл.	2x	компл.
• Угловые накладки	1x	компл.	1x	компл.
• Компл. потолочных панелей	3x	компл. 1,5 м	3x	компл. 1,5 м
• Компл. потолочных панелей (дополнительный)	7x	компл. 1,5 м (3)	8x	компл. 1,5 м (3)
• Соединительный фланец	6x	⌀ 315 мм	6x	⌀ 315 мм
• Торговая маркировка	1x 1x	компл. 9 м компл. 12 м	1x 1x	компл. 9 м компл. 12 м
Опции				
• Сварочные шторы • Кронштейны штор	# 4x 1x 1x	рул. 25 м компл. (4) компл. (20) компл. (40)	# 2x	рул. 25 м компл. (40)
• Опорные стойки • Усиливающая арматура • Напольный монт. комплект	4x 2x 1x	стойка компл. компл.	4x 2x 1x	стойка компл. компл.
• Осветительная арматура	3x		3x	
Вес (без опций)	380 кг		411 кг	

Номинальный размер Действительный размер	5 x 5 м 5246 x 5086 мм		5 x 5,5 м 5246 x 5586 мм	
Составные детали				
• Профиль несущей рамы	2x 6x	5 м 5 м	2x 6x	5 м 5,5 м
• Т-образные кронштейны	2x	компл.	2x	компл.
• Угловые стяжки	2x	компл.	2x	компл.
• Угловые накладки	1x	компл.	1x	компл.
• Комплект потолочных панелей	2x 1x	компл. 1,5 м компл. 2 м	2x 1x	компл. 1,5 м компл. 2 м
• Комплект потолочных панелей (дополнительный)	2x 4x 1x 4x	компл. 1,5 м (1) компл. 1,5 м (3) компл. 2 м (1) компл. 2 м (3)	1x 5x 2x 2x	компл. 1,5 м (1) компл. 1,5 м (3) компл. 2 м (1) компл. 2 м (3)
• Соединительный фланец	6x	⌀ 315 мм	6x	⌀ 315 мм
• Торговая маркировка	1x 1x	компл. 9 м компл. 12 м	1x 1x	компл. 9 м компл. 12 м
Опции				
• Сварочные шторы • Кронштейны штор	# 2x	рул. 25 м компл. (40)	# 1x 2x	рул. 25 м компл. (4) компл. (40)
• Опорные стойки • Напольный монт. комплект • Напольный монт. комплект	4x 2x 1x	стойка компл. компл.	4x 2x 1x	стойка компл. компл.
• Осветительная арматура	#		#	
Вес (без опций)	406 кг		439 кг	

ТРЕХСЕКЦИОННЫЙ МОДУЛЬНЫЙ ЗОНТ

РАЗМЕР ЗОНТА: 5,5 x 2,5 м – 5,5 x 4,5 м

Номинальный размер Действительный размер	5,5 x 2,5 м 5746 x 2586 мм		5,5 x 3 м 5746 x 3086 мм		5,5 x 3,5 м 5746 x 3586 мм		5,5 x 4 м 5746 x 4086 мм		5,5 x 4,5 м 5746 x 4586 мм	
Составные детали										
• Профиль несущей рамы	2x 6x	5,5 м 2,5 м	2x 6x	5,5 м 3 м	2x 6x	5,5 м 3,5 м	2x 6x	5,5 м 4 м	2x 6x	5,5 м 4,5 м
• Т–образные кронштейны	2x	компл.	2x	компл.	2x	компл.	2x	компл.	2x	компл.
• Угловые стяжки	2x	компл.	2x	компл.	2x	компл.	2x	компл.	2x	компл.
• Угловые накладки	1x	компл.	1x	компл.	1x	компл.	1x	компл.	1x	компл.
• Компл. потолочных панелей (основной)	1x 2x	компл. 1,5 м компл. 2 м	1x 2x	компл. 1,5 м компл. 2 м	1x 2x	компл. 1,5 м компл. 2 м	1x 2x	компл. 1,5 м компл. 2 м	1x 2x	компл. 1,5 м компл. 2 м
• Компл. потолочных панелей (дополнительный)	2x 1x 1x	компл. 1,5 м (3) компл. 2 м (3) компл. 2 м (3)	1x 2x	компл. 1,5 м (3) компл. 2 м (3)	1x 1x 2x 2x	компл. 1,5 м (1) компл. 1,5 м (3) компл. 2 м (1) компл. 2 м (3)	2x 1x 1x 3x	компл. 1,5 м (1) компл. 1,5 м (3) компл. 2 м (1) компл. 2 м (3)	2x 4x	компл. 1,5 м (3) компл. 2 м (3)
• Соединительный фланец	3x	⌀ 315 мм	2x 4x	⌀ 250 мм ⌀ 315 мм	2x 4x	⌀ 250 мм ⌀ 315 мм	6x	⌀ 315 мм	6x	⌀ 315 мм
• Торговая маркировка	1x 1x	компл. 6 м компл. 12 м	1x 1x	компл. 6 м компл. 12 м	1x 1x	компл. 6 м компл. 12 м	1x 1x	компл. 9 м компл. 12 м	1x 1x	компл. 9 м компл. 12 м
Опции										
• Сварочные шторы • Кронштейны штор	1x 1x 1x 1x	рул. 25 м компл. (4) компл. (20) компл. (40)	1x 2x 1x 1x	рул. 25 м компл. (4) компл. (20) компл. (40)	1x 3x 1x 1x	рул. 25 м компл. (4) компл. (20) компл. (40)	1x 4x 1x 1x	рул. 25 м компл. (4) компл. (20) компл. (40)	1x 2x	рул. 25 м компл. (40)
• Опорные стойки • Усиливающая арматура • Напольный монт. комплект	4x 2x 1x	стойка компл. компл.	4x 2x 1x	стойка компл. компл.	4x 2x 1x	стойка компл. компл.	4x 2x 1x	стойка компл. компл.	4x 2x 1x	стойка компл. компл.
• Осветительная арматура	3x		#		#		#		#	
Вес (без опций)	254 кг		292 кг		342 кг		363 кг		398 кг	

ТРЕХСЕКЦИОННЫЙ МОДУЛЬНЫЙ ЗОНТ

РАЗМЕР ЗОНТА: 5,5 x 5 м – 5,5 x 5,5 м

Номинальный размер **Действительный размер**	**5,5 x 5 м** **5746 x 5086 мм**		**5,5 x 5,5 м** **5746 x 5586 мм**	
Составные детали				
• Профиль несущей рамы	2x 6x	5,5 м 5 м	2x 6x	5,5 м 5,5 м
• Т–образные кронштейны	2x	компл.	2x	компл.
• Угловые стяжки	2x	компл.	2x	компл.
• Угловые накладки	1x	компл.	1x	компл.
• Компл. потолочных панелей	1x 2x	компл. 1,5 м компл. 2 м	1x 2x	компл. 1,5 м компл. 2 м
• Компл. потолочных панелей (дополнительный)	1x 2x 2x 4x	компл. 1,5 м (1) компл. 1,5 м (3) компл. 2 м (1) компл. 2 м (3)	1x 2x 2x 4x	компл. 1,5 м (1) компл. 1,5 м (3) компл. 2 м (1) компл. 2 м (3)
• Соединительный фланец	6x	⌀ 315 мм	6x	⌀ 315 мм
• Торговая маркировка	1x 1x	компл. 9 м компл. 12 м	1x 1x	компл. 9 м компл. 12 м
Опции				
• Сварочные шторы • Кронштейны штор	1x 1x 2x	рул. 25 м компл. (4) компл. (40)	1x 2x 2x	рул. 25 м компл. (4) компл. (40)
• Опорные стойки • Усиливающая арматура • Напольный монт. комплект	4x 2x 1x	стойка компл. компл.	4x 2x 1x	стойка компл. компл.
• Осветительная арматура	#		#	
Вес (без опций)	433 кг		468 кг	

PLYMOVENT®
clean air at work

Схема подбора определяет количество необходимых комплектующих для вытяжных зонтов соответствующих размеров.

1. выбрать ширину зонта (от 1 м до 5,5 м);
2. выбрать длину зонта (от 1,5 м до 5,5 м).

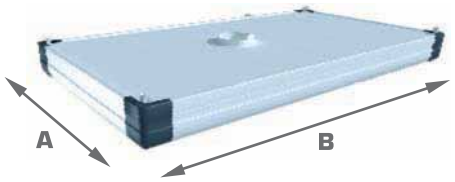

ОДНОСЕКЦИОННЫЙ МОДУЛЬНЫЙ ЗОНТ

Ширина (A)	1 м		1,5 м		2 м	
Описание	Кол-во	Код	Кол-во	Код	Кол-во	Код
Стандартные комплектующие (для всех длин)						
Профиль несущей рамы	2	9750600010	2	9750600010	2	9750600030
Комплект угловых стяжек	2	9750600010	2	9750000110	2	9750000110
Комплект угловых накладок	1	9750600010	1	9750000020	1	9750000020
Комплект потолочных панелей (осн.)	1	9750600010	1	9750400010	1	9750400030
Дополнительные комплектующие (в зависимости от длины)						
1,5 м						
Профиль несущей рамы	2	9750600010	2	9750600020	2	9750600020
Соединительный фланец	1	9750001010	1	9750001010	1	9750001020
Торговая маркировка	1	9750410000	1	9750410000	1	9750410010
2,0 м						
Профиль несущей рамы	2	9750600030	2	9750600030	2	9750600040
Комплект потолочных панелей (доп.)	1	9750401010	2	9750401010	2	9750401020
Соединительный фланец	1	9750001010	1	9750001010	1	9750001020
Торговая маркировка	1	9750410000	1	9750410000	1	9750410010
2,5 м						
Профиль несущей рамы	2	9750600040	2	9750600040	2	9750600040
Комплект потолочных панелей (доп.)	2	9750401010	2	9750401020	2	9750401030
Соединительный фланец	1	9750001010	1	9750001020	1	9750001020
Торговая маркировка	1	9750410010	1	9750410010	1	9750410010
3,0 м						
Профиль несущей рамы	2	9750600050	2	9750600050	2	9750600050
Комплект потолочных панелей (доп.)	1	9750402010	1	9750402020	1	9750402030
Соединительный фланец	2	9750001010	2	9750001010	2	9750001020
Торговая маркировка	1	9750410010	1	9750410010	1	9750410020
3,5 м						
Профиль несущей рамы	2	9750600060	2	9750600060	2	9750600060
Комплект потолочных панелей (доп.)	1	9750401010	1	9750401020	1	9750401030
	1	9750402010	1	9750402020	1	9750402030
Соединительный фланец	2	9750001010	2	9750001010	2	9750001020
Торговая маркировка	1	9750410010	1	9750410020	1	9750410020
4,0 м						
Профиль несущей рамы	2	9750600070	2	9750600070	2	9750600070
Комплект потолочных панелей (доп.)	2	9750401010	2	9750401020	2	9750401030
	1	9750402010	1	9750402020	1	9750402030
Соединительный фланец	2	9750001010	2	9750001020	2	9750001020
Торговая маркировка	1	9750410020	1	9750410020	1	9750410020

Длина (B)

Ширина (A)	1 м		1,5 м		2 м	
Описание	Кол-во	Код	Кол-во	Код	Кол-во	Код
Стандартные комплектующие (для всех длин)						
Профиль несущей рамы	2	9750600010	2	9750600020	2	9750600030
Комплект угловых стяжек	2	9750000110	2	9750000110	2	9750000110
Комплект угловых накладок	1	9750000020	1	9750000020	1	9750000020
Комплект потолочных панелей (осн.)	1	9750400010	1	9750400020	1	9750400030
Дополнительные комплектующие (в зависимости от длины)						
4,5 м						
Профиль несущей рамы	2	9750600080	2	9750600080	2	9750600080
Комплект потолочных панелей (доп.)	2	9750402010	2	9750402020	2	9750402030
Соединительный фланец	2	9750001010	2	9750001010	2	9750001010
Торговая маркировка	1	9750410020	1	9750410020	1	9750410000
					1	9750410010
5,0 м						
Профиль несущей рамы	2	9750600090	2	9750600090	2	9750600090
Комплект потолочных панелей (доп.)	1	9750401010	1	9750401020	1	9750401030
	2	9750402010	2	9750402020	2	9750402030
Соединительный фланец	2	9750001010	2	9750001010	2	9750001010
Торговая маркировка	1	9750410020	1	9750410000	1	9750410000
			1	9750410010	1	9750410010
5,5 м						
Профиль несущей рамы	2	9750600100	2	9750600100	2	9750600100
Комплект потолочных панелей (доп.)	2	9750401010	2	9750401020	2	9750401030
	2	9750402010	2	9750402020	2	9750402030
Соединительный фланец	2	9750001010	2	9750001010	2	9750001010
Торговая маркировка	1	9750410000	1	9750410000	1	9750410000
	1	9750410010	1	9750410010	1	9750410010

Длина (B)

PLYMOVENT®
clean air at work

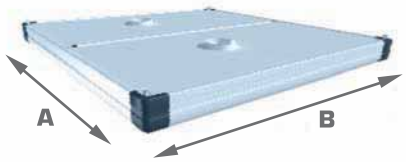

ДВУХСЕКЦИОННЫЙ МОДУЛЬНЫЙ ЗОНТ

Ширина (A)	2,5 м		3,0 м		3,5 м		4,0 м	
Описание	Кол-во	Код	Кол-во	Код	Кол-во	Код	Кол-во	Код
Стандартные комплектующие (для всех длин)								
Профиль несущей рамы	2	9750600200	2	9750600210	2	9750600220	2	9750600230
Комплект Т-образных кронштейнов	1	9750000030	1	9750000030	2	9750000030	1	9750000030
Комплект угловых стяжек	2	9750000110	2	9750000110	2	9750000110	2	9750000110
Комплект угловых накладок	1	9750000020	1	9750000020	1	9750000020	1	9750000020
Комплект потолочных панелей (осн.)	1	9750400010	2	9750400020	1	9750400020	2	9750400030
	1	9750400020			1	9750400030		
Дополнительные комплектующие (в зависимости от длины)								
2,5 м								
Профиль несущей рамы	4	9750600040	2	9750600040	4	9750600040	4	9750600040
Комплект потолочных панелей (доп.)	2	9750401010	1	9750401020	2	9750401020	1	9750401030
	2	9750401020	1	9750402020	2	9750401030	1	9750402030
Соединительный фланец	1	9750001010	1	9750001020	1	9750001020	2	9750001020
	2	9750001020			1	9750001030		
Торговая маркировка	1	9750410020	1	9750410020	1	9750410020	1	9750410000
							1	9750410010
3,0 м								
Профиль несущей рамы	4	9750600050	4	9750600050	4	9750600050	4	9750600050
Комплект потолочных панелей (доп.)	1	9750402010	2	9750402020	1	9750402020	2	9750402030
	1	9750402020			1	9750402030		
Соединительный фланец	4	9750001010	4	9750001010	2	9750001010	4	9750001020
					2	9750001020		
Торговая маркировка	1	9750410020	1	9750410020	1	9750410000	1	9750410000
					1	9750410010	1	9750410010
3,5 м								
Профиль несущей рамы	4	9750600060	4	9750600060	4	9750600060	4	9750600060
Комплект потолочных панелей (доп.)	1	9750401010	2	9750401010	1	9750401020	2	9750401030
	1	9750402010	2	9750402020	1	9750402020	2	9750402030
	1	9750401020			1	9750401030		
	1	9750402020			1	9750402030		
Соединительный фланец	4	9750001010	4	9750001010	2	9750001010	4	9750001020
					2	9750001020		
Торговая маркировка	1	9750410020	1	9750410000	1	9750410000	1	9750410000
			1	9750410010	1	9750410010	1	9750410010
4,0 м								
Профиль несущей рамы	4	9750600070	4	9750600070	4	9750600070	4	9750600070
Комплект потолочных панелей (доп.)	2	9750401010	1	9750401020	2	9750401020	1	9750401030
	1	9750402010	3	9750402020	1	9750402020	3	9750402030
	2	9750401020			2	9750401030		
	1	9750402020			1	9750402030		
Соединительный фланец	2	9750001010	4	9750001020	4	9750001020	4	9750001020
	2	9750001020						
Торговая маркировка	1	9750410000	1	9750410000	1	9750410000	1	9750410000
	1	9750410010	1	9750410010	1	9750410010	1	9750410020

Длина (B)

Ширина (A)	2,5 м		3,0 м		3,5 м		4,0 м	
Описание	Кол-во	Код	Кол-во	Код	Кол-во	Код	Кол-во	Код
Стандартные комплектующие (для всех длин)								
Профиль несущей рамы	2	9750600200	2	9750600210	2	9750600220	2	9750600230
Комплект Т-образных кронштейнов	1	9750000030	1	9750000030	2	9750000030	1	9750000030
Комплект угловых стяжек	2	9750000110	2	9750000110	2	9750000110	2	9750000110
Комплект угловых накладок	1	9750000020	1	9750000020	1	9750000020	1	9750000020
Комплект потолочных панелей (осн.)	1	9750400010	2	9750400020	1	9750400020	2	9750400030
	1	9750400020			1	9750400030		
Дополнительные комплектующие (в зависимости от длины)								
4,5 м								
Профиль несущей рамы	4	9750600080	4	9750600080	4	9750600080	4	9750600080
Комплект потолочных панелей (доп.)	2	9750402010	4	9750402020	2	9750402020	4	9750402030
	2	9750402020			2	9750402030		
Соединительный фланец	2	9750001010	4	9750001020	4	9750001020	4	9750001020
	2	9750001020						
Торговая маркировка	1	9750410000	1	9750410000	1	9750410000	1	9750410000
	1	9750410010	1	9750410010	1	9750410010	1	9750410020
5,0 м								
Профиль несущей рамы	4	9750600090	4	9750600090	4	9750600090	4	9750600090
Комплект потолочных панелей (доп.)	1	9750401010	2	9750401020	1	9750401020	2	9750401030
	2	9750402010	4	9750402020	2	9750402020	4	9750402030
	1	9750401020			1	9750401030		
	2	9750402020			2	9750402030		
Соединительный фланец	2	9750001010	4	9750001020	4	9750001020	4	9750001020
	2	9750001020						
Торговая маркировка	1	9750410000	1	9750410000	1	9750410000	1	9750410000
	1	9750410010	1	9750010020	1	9750410020	1	9750410020
4,0 м								
Профиль несущей рамы	4	9750600100	4	9750600100	4	9750600100	4	9750600100
Комплект потолочных панелей (доп.)	2	9750401010	1	9750401020	2	9750401020	1	9750401030
	2	9750402010	5	9750402020	2	9750402020	5	9750402030
	2	9750401020			2	9750401030		
	2	9750402020			2	9750402030		
Соединительный фланец	2	9750001010	4	9750001020	4	9750001020	4	9750001020
	2	9750001020						
Торговая маркировка	1	9750410000	1	9750410000	1	9750410000	1	9750410010
	1	9750410020	1	9750410020	1	9750410020	1	9750410020

Длина (B)

PLYMOVENT®
clean air at work

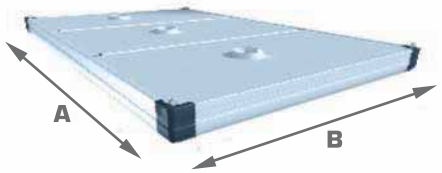

ТРЕХСЕКЦИОННЫЙ МОДУЛЬНЫЙ ЗОНТ

Ширина (A)	4,5 м		5,0 м		5,5 м	
Описание	Кол-во	Код	Кол-во	Код	Кол-во	Код
Стандартные комплектующие (для всех длин)						
Профиль несущей рамы	2	9750600240	2	9750600250	2	9750600260
Комплект Т-образных кронштейнов	2	9750000030	2	9750000030	2	9750000030
Комплект угловых стяжек	2	9750000110	2	9750000110	2	9750000110
Комплект угловых накладок	1	9750000020	1	9750000020	1	9750000020
Комплект потолочных панелей (осн.)	3	9750400020	2	9750400020	1	9750400020
			1	9750400030	2	9750400030
Дополнительные комплектующие (в зависимости от длины)						
2,5 м						
Профиль несущей рамы	6	9750600040	6	9750600040	6	9750600040
Комплект потолочных панелей (доп.)	2	9750402020	1	9750401020	2	9750401020
			1	9750402020	1	9750401030
			2	9750401030	1	9750402030
Соединительный фланец	3	9750001020	3	9750001020	3	9750001020
Торговая маркировка	1	9750410000	1	9750410000	1	9750410000
	1	9750410010	1	9750410010	1	9750410020
3,0 м						
Профиль несущей рамы	6	9750600050	6	9750600050	6	9750600050
Комплект потолочных панелей (доп.)	3	9750402020	2	9750402020	1	9750402020
			1	9750402030	2	9750402030
Соединительный фланец	6	9750001010	4	9750001010	2	9750001010
			2	9750401020	4	9750001020
Торговая маркировка	1	9750410000	1	9750410000	1	9750410000
	1	9750410010	1	9750410020	1	9750410020
3,5 м						
Профиль несущей рамы	6	9750600050	6	9750600050	6	9750600050
Комплект потолочных панелей (доп.)	4	9750402020	2	9750401020	1	9750401020
			2	9750402020	1	9750402020
			1	9750401030	2	9750401030
			1	9750402030	2	9750402030
Соединительный фланец	6	9750001010	4	9750001010	2	9750001010
			2	9750001020	4	9750001020
Торговая маркировка	1	9750410000	1	9750410000	1	9750410000
	1	9750410020	1	9750410020	1	9750410020
4,0 м						
Профиль несущей рамы	6	9750600070	6	9750600070	6	9750600070
Комплект потолочных панелей (доп.)	5	9750402020	1	9750401020	2	9750401020
			3	9750402020	1	9750402020
			2	9750401030	1	9750401030
			1	9750402030	3	9750402030
Соединительный фланец	6	9750001020	6	9750001010	6	9750001020
Торговая маркировка	1	9750410000	1	9750410000	1	9750410010
	1	9750410020	1	9750410020	1	9750410020

Длина (B)

Ширина (A)	4,5 м		5,0 м		5,5 м	
Описание	Кол-во	Код	Кол-во	Код	Кол-во	Код
Стандартные комплектующие (для всех длин)						
Профиль несущей рамы	2	9750600240	2	9750600250	2	9750600260
Комплект Т-образных кронштейнов	2	9750000030	2	9750000030	2	9750000030
Комплект угловых стяжек	2	9750000110	2	9750000110	2	9750000110
Комплект угловых накладок	1	9750000020	1	9750000020	1	9750000020
Комплект потолочных панелей (осн.)	3	9750400020	2	9750400020	1	9750400020
			1	9750400030	2	9750400030
Дополнительные комплектующие (в зависимости от длины)						
4,5 м						
Профиль несущей рамы	6	9750600080	6	9750600080	6	9750600080
Комплект потолочных панелей (доп.)	6	9750402020	4	9750402020	2	9750402020
			2	9750402030	4	9750402030
Соединительный фланец	6	9750001020	6	9750001020	6	9750001020
Торговая маркировка	1	9750410000	1	9750410010	1	9750410010
	1	9750410020	1	9750410020	1	9750410020
5,0 м						
Профиль несущей рамы	6	9750600090	6	9750600090	6	9750600090
Комплект потолочных панелей (доп.)	7	9750402020	2	9750401020	1	9750401020
			4	9750402020	2	9750402020
			1	9750401030	2	9750401030
			2	9750402030	4	9750402030
Соединительный фланец	6	9750001020	6	9750001020	6	9750001020
Торговая маркировка	1	9750410010	1	9750410010	1	9750410010
	1	9750410020	1	9750410020	1	9750410020
5,5 м						
Профиль несущей рамы	6	9750600100	6	9750600100	6	9750600100
Комплект потолочных панелей (доп.)	8	9750402020	1	9750401020	2	9750401020
			5	9750402020	2	9750402020
			2	9750401030	1	9750401030
			2	9750402030	5	9750402030
Соединительный фланец	6	9750001020	6	9750001020	6	9750001020
Торговая маркировка	1	9750410010	1	9750410010	2	9750410020
	1	9750410020	1	9750410020		

Длина (B)

ОПЦИИ и ПРИНАДЛЕЖНОСТИ

Основные			
Описание	Кол–во	Код	
Сварочные шторы	##		## количество зависит от размеров зонта и длины сварочных штор
– темно–зеленые		0804050050	
– оранжево–красные		0804050060	
– желто–оранжевые		0804050080	
– прозрачные		0804050070	
Комплект кронштейнов штор			
– 4 штуки (на 1 м габаритной длины)	#	9750500010	# см. страницы 12–14
– 20 штук (на 5 м габаритной длины)	#	9750500020	
– 40 штук (на 10 м габаритной длины)	#	9750500030	
Опорные стойки	4		
– 2,0 м		9750700010	
– 2,5 м		9750700020	
– 3,0 м		9750700030	
– 3,5 м		9750700040	
Комплект угловых усиливающих арматур *)	2	9750000040	*) для двух– и трехсекционных модульных вытяжных щелевых зонтов
Напольный монтажный комплект	1	9750100110	
Осветительная арматура	1–3	9750501000	
Автоматическая заслонка			
– Ø250 мм	#	7900104010	# см. страницы 12–14
– Ø315 мм	#	7900105010	
– Ø400 мм	#	7900106010	

Расчет количества сварочных штор

$$\frac{\text{Периметр зонта (м)} * 4 * \text{Длина сварочных штор (м)}}{\text{25 (Длина рулона)}} = \text{Количество рулонов (округленно)}$$

Пример

Размер зонта: 2 x 3 м — 2 * (2+3) — Размер по периметру = 10 м

Длина свеса сварочных штор: 120 см — Длина = 1,2 м

$$\frac{10 * 4 * 1{,}2}{25} = \frac{48}{25} = 1{,}9 = \textbf{2 рулона}$$

PLYMOVENT®
clean air at work

ОПЦИИ И ПРИНАДЛЕЖНОСТИ (#)

ОДНОсекционный модульный зонт

	Ширина	1 м		1,5 м		2 м	
Длина	Комплект кронштейнов штор	Кол-во	Код	Кол-во	Код	Кол-во	Код
	1,5 м	1	9750500020	1 1	9750500010 9750500020	2 1	9750500010 9750500020
	2,0 м	1 1	9750500010 9750500020	2 1	9750500010 9750500020	3 1	9750500010 9750500020
	2,5 м	2 1	9750500010 9750500020	3 1	9750500010 9750500020	2 1	9750500010 9750500020
	3,0 м	3 1	9750500010 9750500020	4 1	9750500010 9750500020	1	9750500030
	3,5 м	4 1	9750500010 9750500020	1	9750500030	1 1	9750500010 9750500030
	4,0 м	1	9750500030	1 1	9750500010 9750500030	2 1	9750500010 9750500030
	4,5 м	1 1	9750500010 9750500030	2 1	9750500010 9750500030	4 1	9750500010 9750500030
	5,0 м	2 1	9750500010 9750500030	3 1	9750500010 9750500030	4 1	9750500010 9750500030
	5,5 м	3 1	9750500010 9750500030	4 1	9750500010 9750500030	1 1	9750500020 9750500030
	Автоматическая заслонка	Кол-во		Кол-во		Кол-во	
	1,5 м 2,0 м 2,5 м 3,0 м 3,5 м 4,0 м 4,5 м 5,0 м 5,5 м	1 1 1 2 2 2	⌀250 мм ⌀250 мм ⌀250 мм ⌀250 мм ⌀250 мм ⌀250 мм	1 1 1 2 2 2	⌀250 мм ⌀315 мм ⌀315 мм ⌀250 мм ⌀250 мм ⌀315 мм	1 1 1 2 2 2	⌀315 мм ⌀315 мм ⌀400 мм ⌀315 мм ⌀315 мм ⌀315 мм

PLYMOVENT®
clean air at work

ДВУХСЕКЦИОННЫЙ МОДУЛЬНЫЙ ЗОНТ

Длина (B) / Ширина (A)	2,5 м		3,0 м		3,5 м		4,0 м	
Комплект кронштейнов штор	Кол-во	Код	Кол-во	Код	Кол-во	Код	Кол-во	Код
2,5 м	1	9750500030	1 1	9750500010 9750500030	2 1	9750500010 9750500030	3 1	9750500010 9750502030
3,0 м	1 1	9750500010 9750500030	2 1	9750500010 9750500030	3 1	9750500010 9750500030	4 1	9750402030 9750001020
3,5 м	2 1	9750500010 9750500030	3 1	9750500010 9750500030	4 1	9750500010 9750500030	1 1	9750500020 9750500030
4,0 м	3 1	9750500010 9750500030	4 1	9750500020 9750500030	1 1	9750500020 9750500030	1 1 1	9750500010 9750500020 9750500030
4,5 м	4 1	9750500010 9750500030	1 1	9750500020 9750500030	1 1 1	9750500010 9750500020 9750500030	2 1 1	9750500010 9750500020 9750500030
5,0 м	1 1	9750500020 9750500030	1 1 1	9750500010 9750500020 9750500030	2 1 1	9750500010 9750500020 9750500030	3 1 1	9750500010 9750500020 9750500030
5,5 м	1 1 1	9750500010 9750500020 9750500030	2 1 1	9750500010 9750500020 9750500030	3 1 1	9750500010 9750500020 9750500030	4 1 1	9750500010 9750500020 9750500030
Автоматическая заслонка	Кол-во		Кол-во		Кол-во		Кол-во	
2,5 м	1 1	ø250 м ø315 м	2	ø315 м	1 1	ø315 м ø400 м	2	ø400 м
3,0 м	4	ø250 м	4	ø250 м	2 2	ø250 м ø315 м	4	ø315 м
3,5 м	4	ø250 м	4	ø250 м	2 2	ø250 м ø315 м	4	ø315 м
4,0 м	2 2	ø250 м ø315 м	4	ø315 м	4	ø315 м	4	ø315 м
4,5 м								
5,0 м								
5,5 м								

PLYMOVENT®
clean air at work

ТРЕХСЕКЦИОННЫЙ МОДУЛЬНЫЙ ЗОНТ

Длина	Ширина	4,5 м		5,0 м		5,5 м	
	Комплект кронштейнов штор	Кол-во	Код	Кол-во	Код	Кол-во	Код
	2,5 м	4 1	9750500010 9750500030	1 1	9750500020 9750500030	1 1 1	9750500010 9750500020 9750500030
	3,0 м	1 1	9750500020 9750500030	1 1 1	9750500010 9750500020 9750500030	2 1 1	9750500010 9750500020 9750500030
	3,5 м	1 1 1	9750500010 9750500020 9750500030	2 1 1	9750500010 9750500020 9750500030	3 1 1	9750500010 9750500020 9750500030
	4,0 м	2 1 1	9750500010 9750500020 9750500030	3 1 1	9750500010 9750500020 9750500030	4 1 1	9750500030 9750500020 9750500030
	4,5 м	3 1 1	9750500010 9750500020 9750500030	4 1 1	9750500010 9750500020 9750500030	2	9750500030
	5,0 м	4 1 1	9750500010 9750500020 9750500030	2	9750500030	1 2	9750500010 9750500030
	5,5 м	2	9750500030	1 2	9750500010 9750500030	2 2	9750500010 9750500030
	Автоматическая заслонка	Кол-во		Кол-во		Кол-во	
	2,5 м	3	⌀315 мм	2 1	⌀315 мм ⌀400 мм	2 1	⌀400 мм ⌀315 мм
	3,0 м	6	⌀250 мм	4 1	⌀250 мм ⌀315 мм	4 2	⌀315 мм ⌀250 мм
	3,5 м	6	⌀250 мм	4 2	⌀250 мм ⌀315 мм	4 2	⌀315 мм ⌀250 мм
	4,0 м 4,5 м 5,0 м 5,5 м	6	⌀315 мм	6	⌀315 мм	6	⌀315 мм

СИСТЕМЫ МЕСТНОЙ ВЫТЯЖНОЙ ВЕНТИЛЯЦИИ

Общая комплектация

Указанное ниже оборудование требуется для Решений 1–4.

Центральная фильтрующая система			
SCS	Центральный фильтр системы	(версии 1–4)	
Inlet	Входной воздушный патрубок	0°/90°	
FCC 150	Фильтрующий картридж		9850060080
PSC	Циклон предварительного отделения искр		9850070010
CB–SCS	Пульт управления		7900020340

Вытяжные устройства (максимум 15 шт.)			
T–Flex	Телескопическое вытяжное устройство		7925260090
Flex 2	Гибкое вытяжное устройство	2 м	7925270090
Flex 3	Гибкое вытяжное устройство	3 м	7925160090
Flex 4	Гибкое вытяжное устройство	4 м	7925210090
UltraFlex 3	Сверхгибкое вытяжное устройство	3 м	7925170090
UltraFlex 4	Сверхгибкое вытяжное устройство	4 м	7925220090
UltraFlex 4–LowCeiling	Сверхгибкое вытяжное устройство для низких потолков	4 м	7925230090

Опция: вытяжные удлиняющие механизмы			
NEC 2	Вытяжной удлиняющий механизм (для Flex/UltraFlex 3/4)	2 м	7920122000
NEC 2	Вытяжной удлиняющий механизм (для Flex/UltraFlex 3/4)	2 м	7920122000
EXT NEC 4	Удлиняющий комплект для NEC 2	+ 2 м	9830401000

Решение 1: Полностью регулируемая система вытяжных устройств с индивидуальными вентиляторами

Система местной вытяжной вентиляции для, максимум, 15 вытяжных устройств. В системе каждое устройство оснащено индивидуальным вентилятором, поэтому расход воздуха через каждое вытяжное устройство оптимален.

Система отличается низким энергопотреблением, потому что вентиляторы включаются только при начале сварочных работ у вытяжного устройства. В случае, если очищаемый воздух удаляется за пределы помещения, эта система снижает потери тепла, что подходит для стран с холодным климатом.

Индивидуальные вентиляторы, макс. 15 шт.			
FAN 28 NTR	Вентилятор 2400 м³/ч; 2800 об/мин, 0,75 кВт. Тепловое реле (400 В/3 ф/ 50 Гц)	400 В/ 3 ф/ 50 Гц	7905220040 0328400090
FAN 42 NTR	Вентилятор 3000 м³/ч; 2800 об/мин, 1,5 кВт. Тепловое реле (400 В/3 ф/ 50 Гц)	400 В/ 3 ф/ 50 Гц	7906010010 0328400120

Настенный монтажный комплект			
TNB	Для монтажа Flex/UltraFlex 3/4 + NEC 2 + FAN 28 Для монтажа UltraFlex 4–LC + FAN 28		7915302000
NMB	Для монтажа Flex/UltraFlex 3/4 + FAN 28/42		7915301000

Дополнительно необходимо			
NRV	Обратный клапан		7900030800

Решение 1/AST

Каждое вытяжное устройство оснащено рабочим освещением WL и устройством автоматического вкл/выкл. вентилятора AST.

Система управляется оптическим датчиком, встроенным в воздухоподъемную воронку. Поэтому сварщику нет необходимости иметь какой–либо еще дополнительный кабель у рабочего места.

Включение и выключение вентилятора			
WL + AST CB NCW 11	Рабочее освещение и автоматическое вкл./выкл. Пульт управления Соединительные кабель		7900010190 7900020300 9850031050

Решение 1/WCS

Каждое вытяжное устройство оснащено индукционным датчиком WCS, который автоматически выключает и включает вентилятор. Датчик прочный и не требует обслуживания. Как опция, рабочее освещение может быть установлено в воздухоприемную воронку.

Включение и выключение вентилятора			
WCS CB-WCS	Индукционный датчик-клещи Пульт управления		7900010310 7900020370

Опция: рабочее освещение			
WL PP 6	Рабочее освещение Источник питания для макс. 6 x WL		7900010110 7900020400

PLYMOVENT®
clean air at work

Решение 2: Нерегулируемая система вытяжных устройств с одним центральным вентилятором

Решение 1/WCS

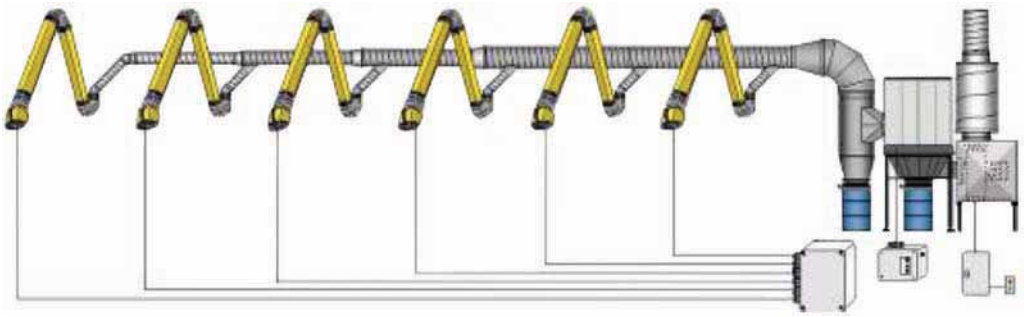

Система местной вытяжной вентиляции для, максимум, 8 вытяжных устройств. Вентилятор оснащен пускателем двигателя MSA и дистанционным управлением RC–MSA. В такой системе все вытяжные устройства задействованы одновременно. Как опция, рабочее освещение может быть установлено в воздухоприемные воронки. В случае, если очищаемый воздух необходимо удалять за пределы помещения, система подходит для стран с теплым климатом, т.к. в этом случае потери тепла не проблема. Система относительно легко монтируется.

Центральный вентилятор с пускателем			
SIF–1200/LI RI Frame SIF–1200/LI RI MSA 7.5 RC–MSA	Вентилятор 7,5 кВт Подставка под вентилятор SIF–1200/LI RI Пускатель 7,5 кВт Дистанционный пульт для MSA	LI/RI	 9850070250 7900020620 0010010310
SIF–1500/LI RI Frame SIF–1500/LI RI MSA 11 RC–MSA	Вентилятор 11 кВт Подставка под вентилятор SIF–1500/LI RI Пускатель 11 кВт Дистанционный пульт для MSA	LI/RI	 9850070260 7900020630 0010010310

Опция: шумоглушитель			
SAS 500 straight	Шумоглушитель прямой	FAN 120 LI/RI	0017013010
SAS 500 elbow 90°	Шумоглушитель с отводом 90°	FAN 120 LI/RI	0017013050
SAS 630 straight	Шумоглушитель прямой	FAN 150 LI/RI	0017014010
SAS 630 elbow 90°	Шумоглушитель с отводом 90°	FAN 150 LI/RI	0017014050

Монтажные кронштейны			
TNB	Для монтажа Flex 2/UltraFlex 4–LC	FAN 120 LI/RI	0017013010
NMB	Для монтажа Flex/UltraFlex 3/4	FAN 120 LI/RI	0017013050

Опция: монтажные освещение			
WL PP 6	Рабочее освещение Источник питания для макс. 6 x WL		7900010110 7900020400
CB–SCS/PLC instead of CB–SCS RC–MSA/T instead of RC/MSA	Пульт управления с PLC Дистанционный пульт с таймером для MSA		7900020420 0010010320

Обязательны для применения			
NCF	Соединительный фланец **(не для T–Flex и NEC 2/4)**		7940201010
MD 200	Ручная заслонка	⌀ 200 мм	7900103010

Решение 3: Полурегулируемая система вытяжных устройств с одним центральным вентилятором

Система местной вытяжной вентиляции с одним центральным вентилятором для,м аксимум, 15 вытяжных устройств. Вытяжные устройства соединены с центральным вентилятором, который автоматически включается, когда первый сварщик начинает работу и выключается при окончании сварочных работ последним сварщиком. Благодаря автоматическим заслонкам в каждом вытяжном устройстве, открытие и закрытие которых согласовано с работой вентилятора, объем удаляемого воздуха регулируется в зависимости от количества применяемых вытяжных устройств в определенный момент времени. Эта система снижает потери тепла в случае необходимости удаления фильтрованного воздуха за пределы помещения,что необходимо для стран с холодным климатом.

Центральный вентилятор			
SIF-1200/LI RI Frame SIF-1200/LI RI MSA 7.5	Вентилятор 7,5 кВт Подставка под вентилятор SIF-1200 Пускатель 7,5 кВт	LI/RI	 9850070250 7900020620
SIF-1500/LI RI Frame SIF-1500/LI RI MSA 11	Вентилятор 11 кВт Подставка под вентилятор SIF-1500/LI RI Пускатель 11 кВт	LI/RI	 9850070260 7900020630

Опция: шумоглушитель			
	Шумоглушитель прямой	FAN 120 LI/RI	0017013010
SAS 500 elbow 90°	Шумоглушитель с отводом 90°	FAN 120 LI/RI	0017013050
SAS 630 straight	Шумоглушитель прямой	FAN 150 LI/RI	0017014010
SAS 630 elbow 90°	Шумоглушитель с отводом 90°	FAN 150 LI/RI	0017014050

Монтажные кронштейны			
TNB	Для монтажа Flex 2/UltraFlex 4-LC	FAN 120 LI/RI	0017013010
NMB	Для монтажа Flex/UltraFlex 3/4	FAN 120 LI/RI	0017013050

Обязательны для применения			
NCF	Соединительный фланец **(не для T-Flex и NEC 2/4)**		7940201010
MD 200 AD 200	Ручная заслонка Автоматическая заслонка	⌀ 200 мм ⌀ 200 мм	7900103010 7900102010

Решение 1/WCS

Каждое вытяжное устройство стандартно оснащено рабочим освещением WL и устройством автоматического включения и выключения AST, оптический датчик которого установлен в воздухоприемной воронке.

Включение и выключение центрального вентилятора			
WL + AST	Рабочее освещение и автоматическое вкл/выкл		7900010190
CB	Пульт управления		7900020300
NCW 11	Соединительный кабель		9850031050

Решение 3/WCS

Автоматическое включение и выключение вентилятора управляется индукционным датчиком WCS. Как опция возможна установка в воздухоприемную воронку рабочего освещения WL.

Включение и выключение центрального вентилятора			
WCS	Индукционный датчик-клещи		7900010310
CB-WCS/15	Пульт управления для максимум 15 шт. WCS		7900020550
PP-6	Источник питания для CB-WCS 15		7900020400

Опция: рабочее освещение			
IF-15	Устройство сопряжения (*взамен CB-WCS 15*)		7900020500
WL	Рабочее освещение		7900010110
CB-WCS	Пульт управления		7900020370
NCW-11	Соединительный кабель	11 м	7900031050

Решение 4: Полностью регулируемая система вытяжных устройств с одним центральным вентилятором

Система местной вытяжной вентиляции с одним центральным вентилятором для, максимум, 15 вытяжных устройств. Каждое вытяжное устройство оснащено автоматической заслонкой. Вытяжные устройства соединены с центральным вентилятором, который автоматически включается, когда первый сварщик начинает работу и выключается при окончании сварочных работ последним сварщиком. Вентилятор соединен с частотным преобразователем, который регулирует скорость вращения вентилятора в зависимости от количества используемых в данный момент вытяжных устройств. Это способствует снижению шума. Система снижает потери тепла, в случае необходимости удаления фильтрованного воздуха за пределы помещения, что необходимо для стран с холодным климатом.

Центральный вентилятор			
SIF-1200/LI RI Frame SIF-1200/LI RI IF 15 FREQ 7.5	Вентилятор 7,5 кВт Подставка под вентилятор SIF-1200 Устройство сопряжения Частотный преобразователь 7,5 кВт	LI/RI	 9850070250 7900020500 7900020800
SIF-1500/LI RI Frame SIF-1500/LI RI IF 15 FREQ 11	Вентилятор 11 кВт Подставка под вентилятор SIF-1500 Устройство сопряжения Частотный преобразователь 11 кВт	LI/RI	 9850070260 7900020500 7900020810

Опция: шумоглушитель			
SAS 500 straight SAS 500 elbow 90° SAS 630 straight SAS 630 elbow 90°	Прямой шумоглушитель Шумоглушитель с отводом 90° Прямой шумоглушитель Шумоглушитель с отводом 90°	FAN 120 LI/RI FAN 120 LI/RI FAN 150 LI/RI FAN 150 LI/RI	0017013010 0017013050 0017014010 0017014050

Монтажные кронштейны			
TNB	Для монтажа Flex 2/UltraFlex 4-LC	FAN 120 LI/RI	7915302000
NMB	Для монтажа Flex/UltraFlex 3/4	FAN 120 LI/RI	7915301000

Обязательны для применения			
NCF	Соединительный фланец **(не для T-Flex и NEC 2/4)**	⌀ 160-200 мм	7940201010
MD 200 AD 200	Ручная заслонка Автоматическая заслонка	⌀ 200 мм ⌀ 200 мм	7900103010 7900102010

Решение 4/AST

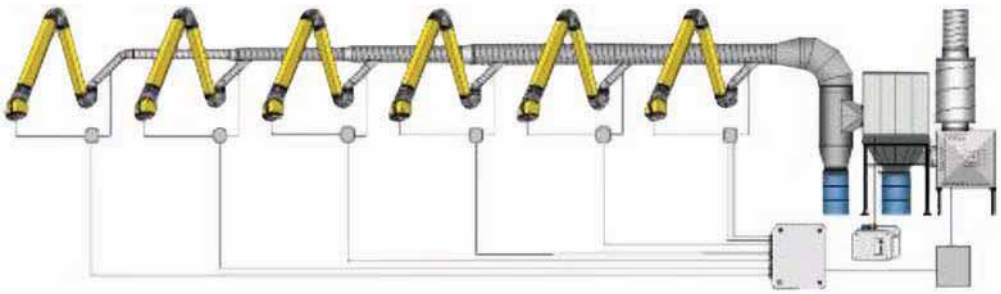

Каждое вытяжное устройство стандартно оснащено рабочим освещением WL и устройством автоматического включения и выключения AST, оптический датчик которого установлен в воздухоприемной воронке.

Включение и выключение центрального вентилятора			
WL + AST CB NCW 11	Working light + automatic start/stop Control box Connection wire	 11 м	7900010190 7900020300 9850031050

Решение 4/WCS

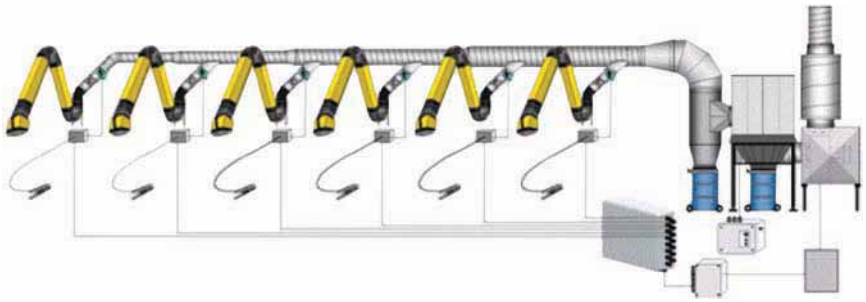

Автоматическое включение и выключение вентилятора управляется индукционным датчиком WCS. Как опция возможна установка в воздухоприемную воронку рабочего освещения WL.

Включение и выключение центрального вентилятора			
WCS	Индукционный датчик–клещи		7900010310
CB–WCS/15	Пульт управления для максимум 15 шт. WCS		7900020550
PP–6	Источник питания для CB–WCS/15		7900020400

Опция: рабочее освещение			
IF–15	Устройство сопряжения (*взамен CB–WCS/15*)		7900020500
WL	Рабочее освещение		7900010110
CB–WCS	Пульт управления		7900020370
NCW–11	Соединительный кабель	11 м	7900031050